No	Part Number	Part Cord	Color	Silk Screen	Stopper Screw Position	
1	AADL9N0012	9v01783-12	Black	Nothing	Upper	20"
2	AADL9V0012	9v01783-13	Black	TOTOKU	Upper	20"
3	AADLAF0012	9v01783-39	White	Nothing	Upper	20"
4	AADLAH0012	9v01783-40	Black	Nothing	Middle	18",19"
5	AADLAJ0012	9v01783-41	Black	TOTOKU	Middle	18",19"
6	AADLAG0012	9v01783-42	White	Nothing	Middle	18",19"
7	AADL9NBL12		Black	Nothing	Lower	21.3"

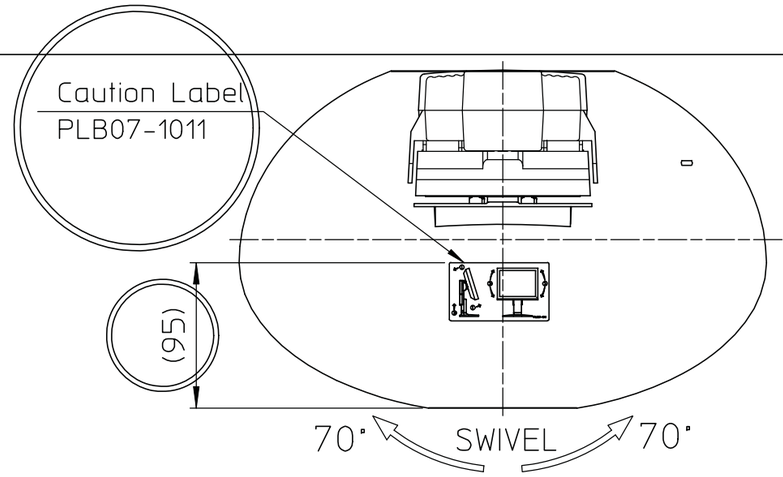

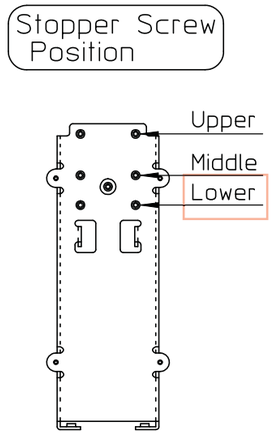

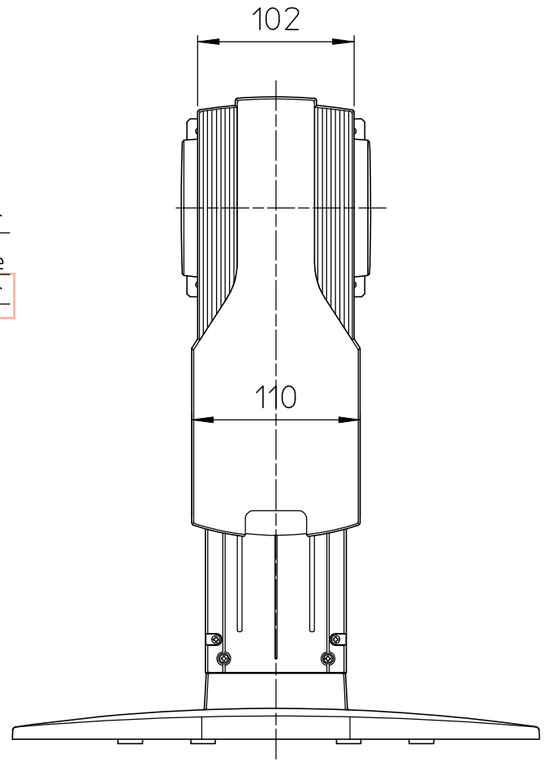

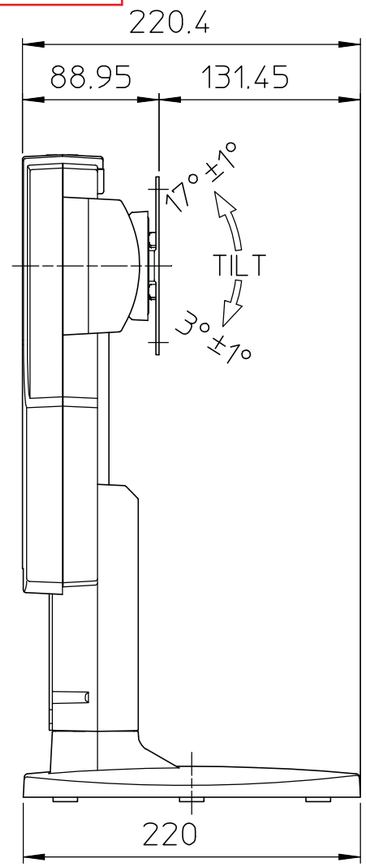

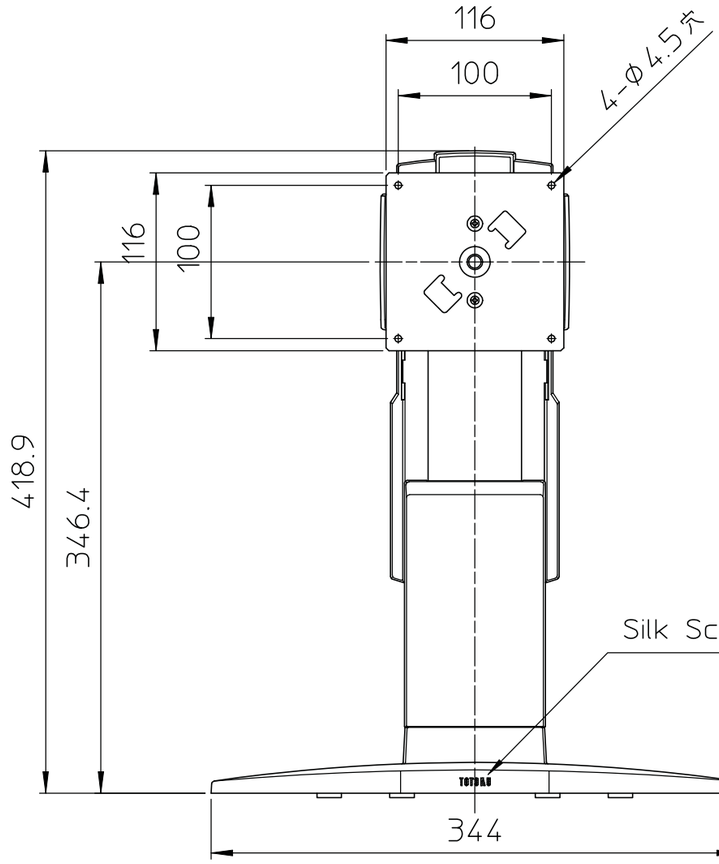

質量：4.1kg

	6 →	材質					処理		
	5 →	尺度	1/4	単位	mm	個数	1	一般公差	± 5
	4 →	来歴，摘要	外 形 図					年月日	2003 09-03
	3 →	品名	TIlt Stand for 18,19,20					型名	LTS001
	2 →	設計	製図	検図	承認			図面番号	01 /1
	1 →	馬場	馬場						
年月日	変更事項								

東京特殊電線株式会社

A3