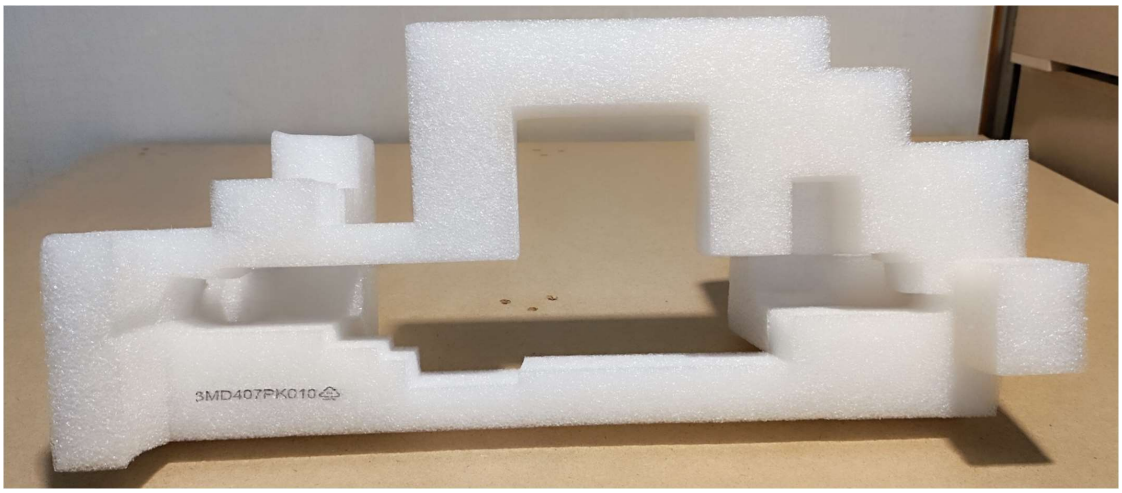



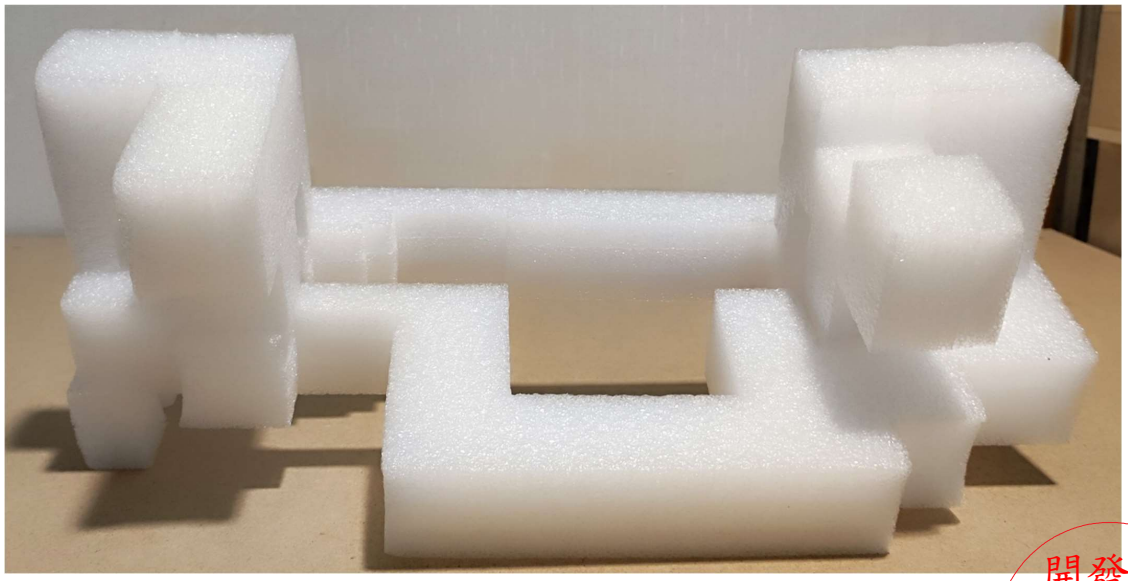

開發部
2023.07.17
發行

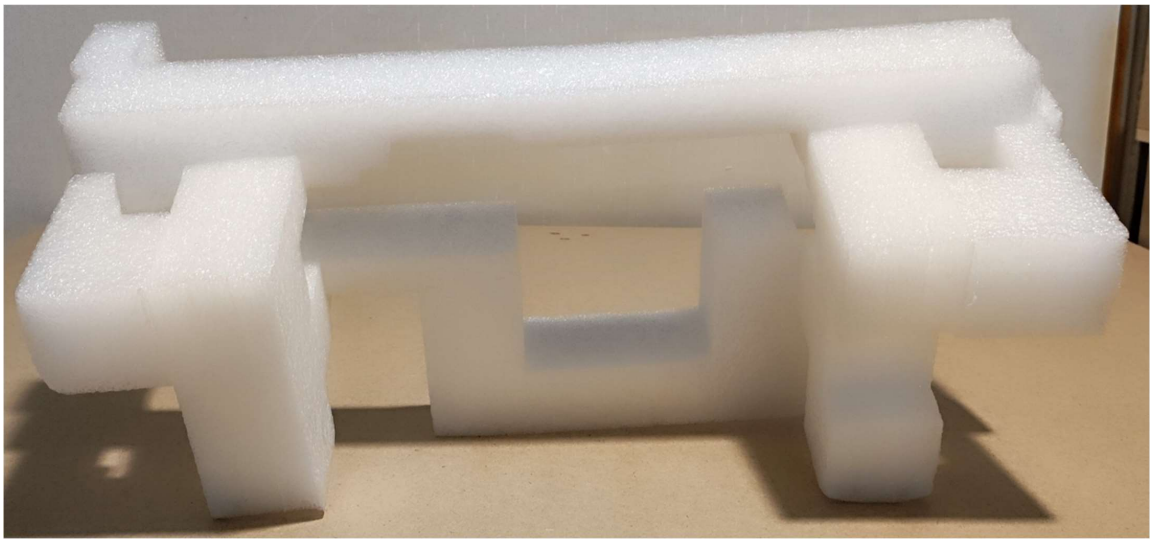





開發部
2023.07.17
發行
鈺緯科技開發股份有限公司

華翼工業有限公司

承　　認　　書

APPROVED DATA

承　　認		
核准	確認	承辦
呂宣儀	呂佩穎	吳美慧
資料編號：		
客　　戶：鈺緯科技股份有限公司		
產品料號：3MD407PK010(M3057)		



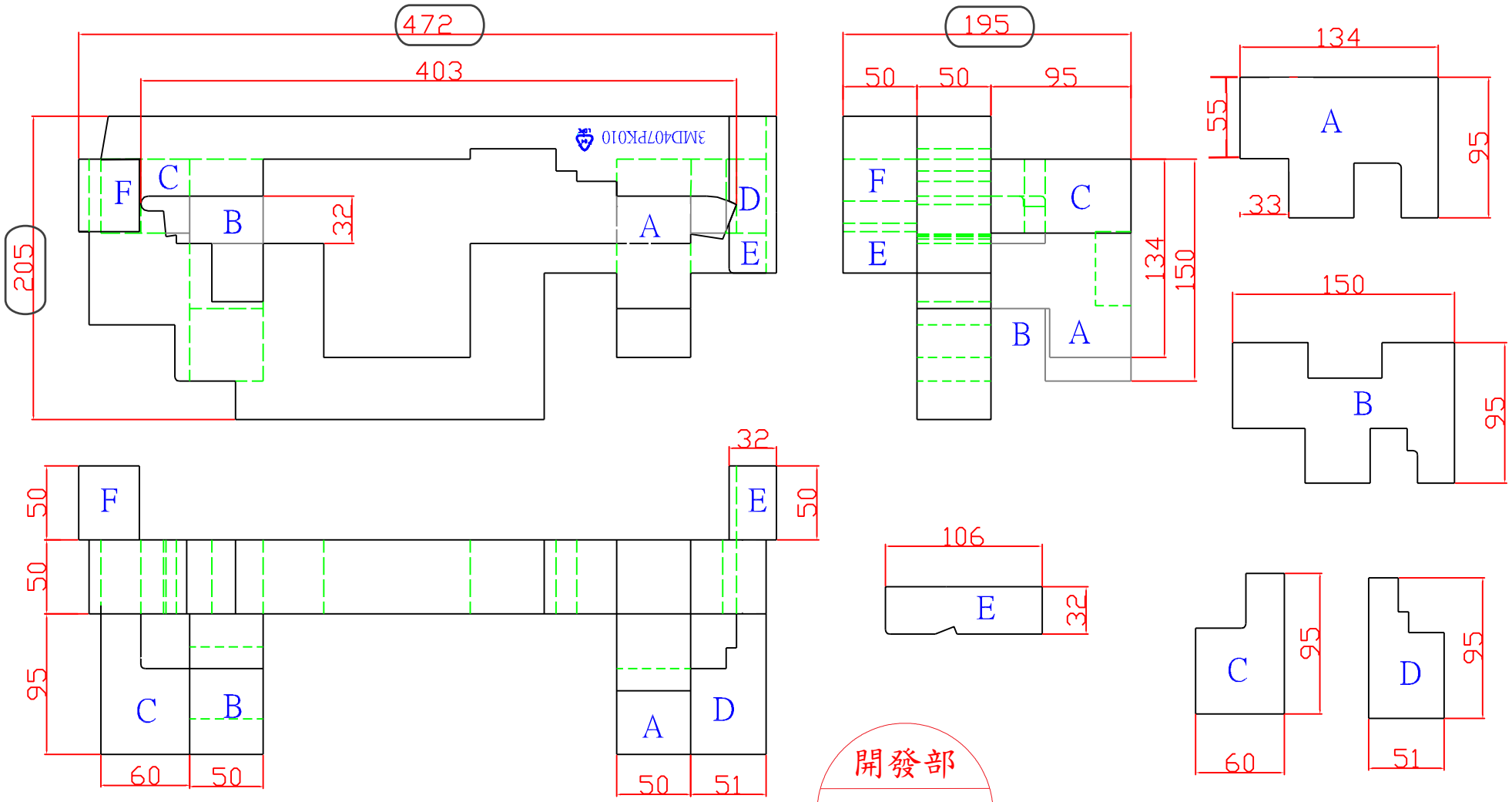

開發部
2023.07.17
發行
鈺鑫科技開發股份有限公司

NOTE (M3057)
1.MATERIAL: EPE
COLOR: WHITE
2. TOLERANCE: ± 4 MM

CUSTOMER		ACAD NAME	
TITLE / MODEL NO.	3MD407PK010 (EPE-L)		
PART NO.	EPE	DRN NAME	/ /
SHEET OF	DATE 107/12/03	CHK NAME	/ /