

開發部
2023.08.01
發行
旺矽科技開發股份有限公司

Coralie_Chen

寄件者: Nomo王獻寬 <Nomo@dataimagecorp.com>
寄件日期: 2023年7月5日星期三 上午 11:44
收件者: Kate_Liu
副本: LizTu涂怡伶; LeoChuang莊皓宇
主旨: RE: DIMPS156-001_ Spec requirement
附件: PHM6-1.0x12 CR3-BI-1.doc; clamper_1.pdf

Hi Kate:

螺絲規格如附件,

其它2款墊片目前只有以下的描述

6.5x12x1.5W CR3/Zn 平華司，鐵+電鍍鋅藍
內徑：12.00±0.25 外徑：12.00±0.25 厚度：1.50±0.25

M6 S/W(6.2x12.1x1.2)CR3/Zn 彈簧華司，鐵+電鍍鋅藍
內徑：6.20+0.40/-0 外徑：MAX 12.10 厚度：MIN 1.20

Clamp圖紙如附,尚未開模,先前是用NCT樣品.

If any, please suggest or contact.
Thanks,
Best regards,

Nomo Wang
ext. 6623

浜中松琴工業有限公司 HAMA NAKA SHOUKIN INDUSTRY CO., LTD.

料號: _____ 規　格: PHM6-1.0x12

材質: AISI-1018 熱處理: N/A 電鍍: CR3/Bl

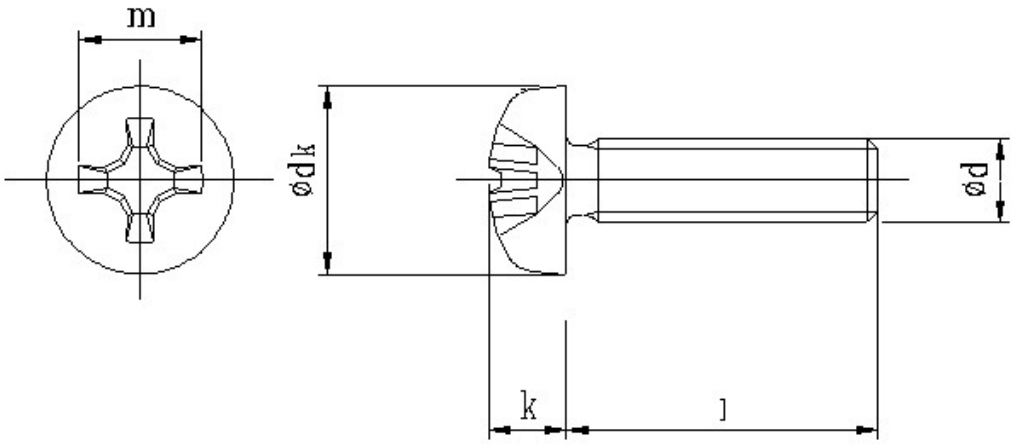

開發部
2023.08.01
發行
鈺緯科技開發股份有限公司

版次: 1

公司已導入全廠性環保物質.注意:材料,設備,治工具,包材,搬運設備…等.皆需為環保性質物件

SPEC.	ITEM										
10.50+0/-0.70	dk										
3# P-GAGE	m										
5.82~5.97	d										
12.00+0/-0.80	l										
3.90±0.20	k										
M6-1.0	GAGE										
Inspector/date 檢驗者/日期											
Q'TY 數量											
RESULT 判　定		□合　格 ACCEPT □不合格 REJECT		□合　格 ACCEPT □不合格 REJECT		□合　格 ACCEPT □不合格 REJECT		□合　格 ACCEPT □不合格 REJECT		□合　格 ACCEPT □不合格 REJECT	
APPROVAL 核　　准											

PRELIMINARY

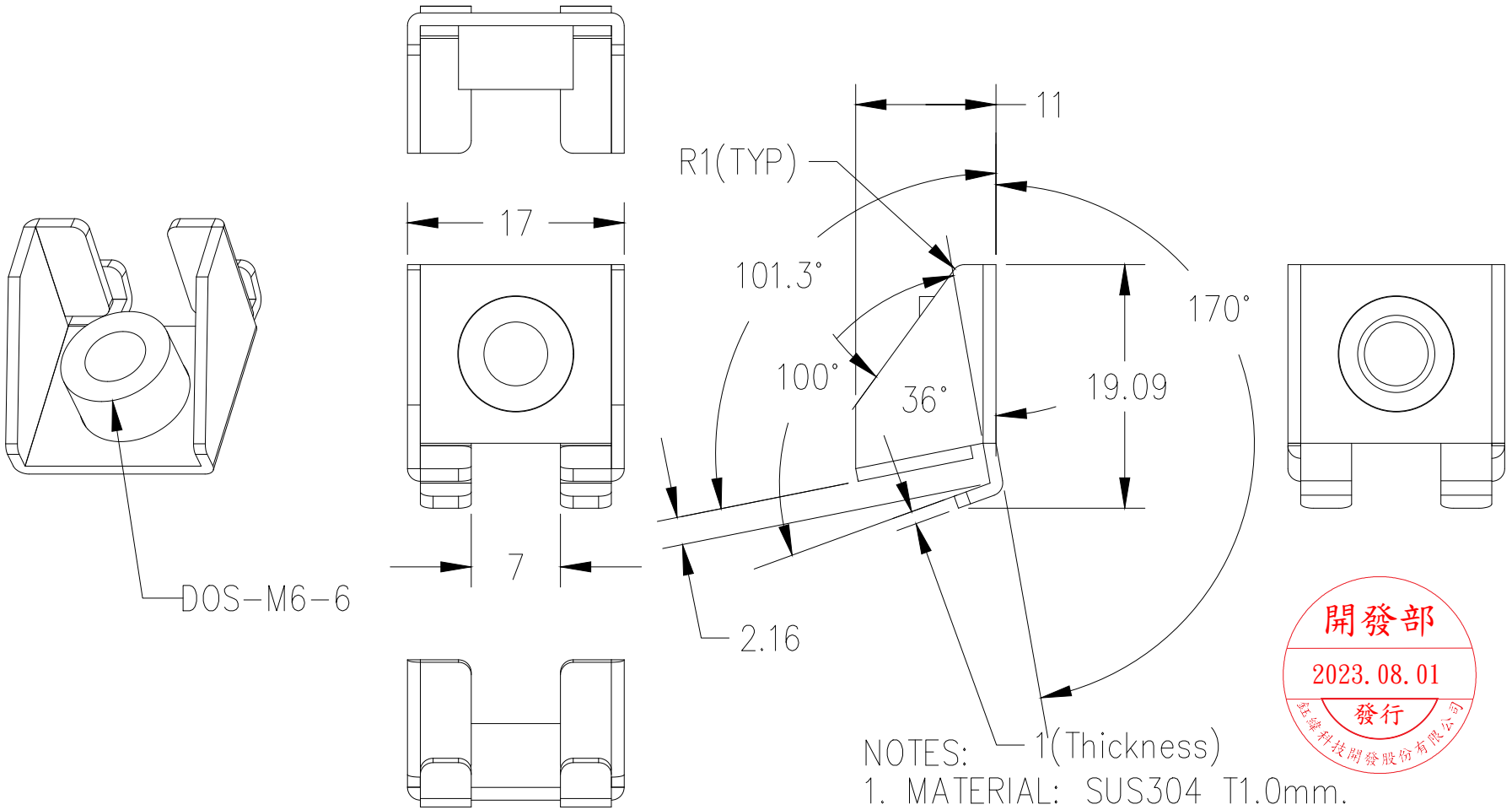

開發部
2023.08.01
發行
鈺緯科技開發股份有限公司

NOTES:
1. MATERIAL: SUS304 T1.0mm.
2. ALL EDGE BURRS FREE.
3. GENERAL TOLERANCE: ±0.2mm ±1°.

				DATE	2023/02/02	Title	CLAMPER_1
				DRAWN	Vincent	DWG No.	
				CHECK		Unit	mm
				APPROVE		Scale	2.000
AUTH	DESCRIPTION	DATE	APPROVED			REV	
REVISIONS						Sheet	1 of 1

DATA IMAGE