Evergreen Screws Group

上海連盈螺絲有限公司
Shanghai Lian-Ying Screws Co.,Ltd.

Doc. No:

工　　程　　圖

版本	變更號碼
00	xxx

變更日期	變更內容
2012.03.25	文件建立

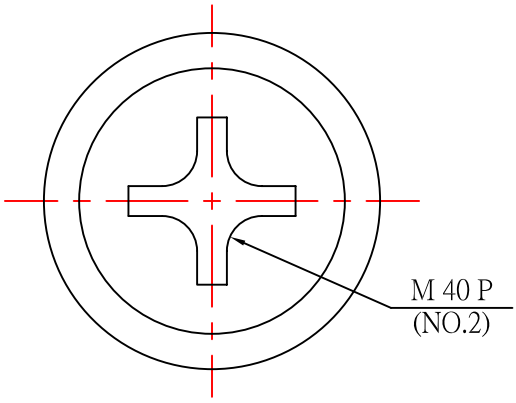

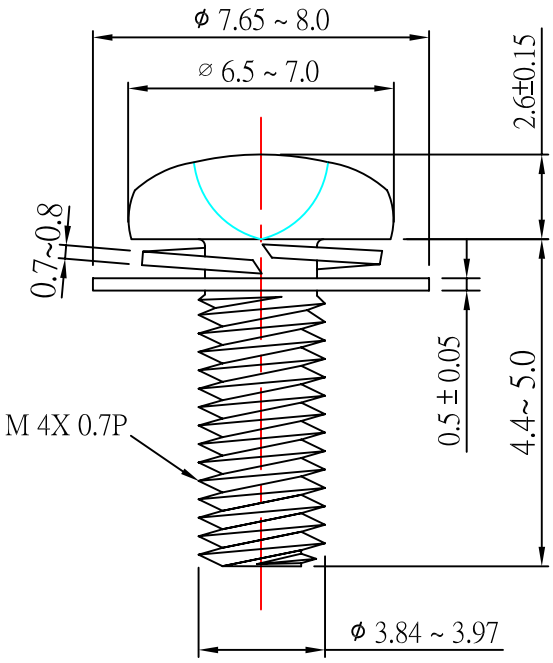

單重g	---
線材	3.47
主模	3.47
打頭骨徑C	3.47
打頭骨徑D	---
一沖模	3.5
二沖模	M40P

NOTE:
1.電鍍膜厚5um以上
2.材料：彈片SWRH57~77,平片SPCC.

客　戶	QISDA	工 序	抽線－打頭－搓牙－電鍍(UC3+)		
客戶料號	8F.1H226.5R0	客戶NO.	MJNO.01651	表面硬度	---
品名規格	PM4X5X8雙片	材 質	SWRCH18A	中心硬度	---
				破壞扭力	---

承　認	擔　當	工程制圖	表面處理	出圖日期	單 位
			三價藺鋅	2012.03.25	mm