# BLL 5.08/02/90FI 3.2SN OR BX

**Weidmüller Interface GmbH & Co. KG**
Klingenbergstraße 26
D-32758 Detmold
Germany

www.weidmueller.com

## 产品图片

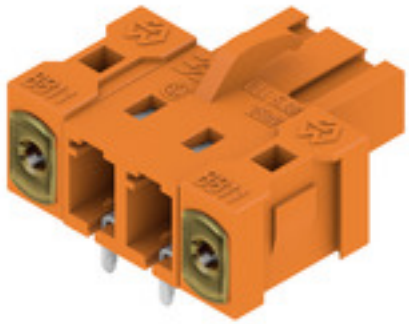

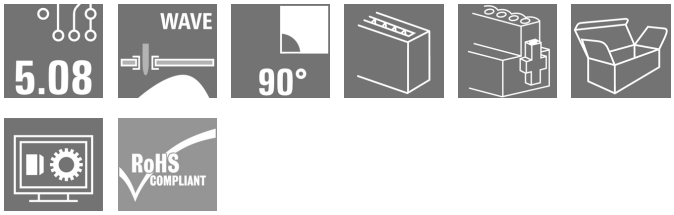


用于安装在印刷线路板上的反向插座。焊针长度最适合波峰焊。

## 通用订货数据

| | |
|---|---|
| 版本 | PCB 接插件, 反向插座, 反向法兰, THT 焊接联接, 5.08 mm, 回路数: 2, 90°, 焊针长度 (l): 3.2 mm, 镀锡, 橙色, 盒装 |
| 订货号 | 1843750000 |
| 类型 | BLL 5.08/02/90FI 3.2SN OR BX |
| GTIN (EAN) | 4032248355501 |
| 数量 | 90 Stück |
| 产品数据 | IEC: 400 V / 23 A<br>UL: 300 V / 15 A |
| 包装 | 盒装 |

# BLL 5.08/02/90FI 3.2SN OR BX

**Weidmüller Interface GmbH & Co. KG**
Klingenbergstraße 26
D-32758 Detmold
Germany

www.weidmueller.com

## 技术数据

### 尺寸和重量

| | |
|---|---|
| 净重 | 2.915 g |

### 温度

| | | | |
|---|---|---|---|
| 最低操作温度 | -50 °C | 最高操作温度 | 100 °C |

### 系统规格

| | | | |
|---|---|---|---|
| 产品系列 | OMNIMATE 信号 - BL/SL 5.08 系列 | 联接类型 | 板联接 |
| 安装在印刷线路板上 | THT 焊接联接 | 间距 mm (P) | 5.08 mm |
| 间距 inch (P) | 0.2 inch | 出线方向 | 90° |
| 回路数 | 2 | 每回路的焊脚数目 | 2 |
| 焊针长度 (l) | 3.2 mm | 焊针长度公差 | +0,1 / -0,3 mm |
| 焊针规格 | 0.4 x 1.0 mm | 焊孔直径 (D) | 1.3 mm |
| 焊孔直径公差 (D) | + 0.1 mm | L1（mm） | 5.08 mm |
| L1（inch） | 0.2 inch | 层数 | 1 |
| 插针排数 | 1 | 防触电保护（按照DIN VDE57106） | 手指安全保护 |
| 防触电保护（按照DIN VDE 0470） | IP 20 已插入 | 防护等级 | IP20 |
| 通道电阻 | ≤5 mΩ | 可编码 | 是 |
| 插拔力 / 回路，最大 | 5 N | 拉力 / 回路，最大 | 5 N |

### 材料数据

| | | | |
|---|---|---|---|
| 绝缘材料 | PBT GF | 颜色编码 | 橙色 |
| 比色表 (相似) | RAL 2000 | 绝缘材料组 | IIIa |
| 相比漏电起痕指数（CTI） | ≥ 200 | 阻燃等级符合 UL 94 | V-0 |
| 触点材料 | 铜合金 | 插针镀层 | 镀锡 |
| 焊接连接的焊层结构 | 4...6 µm Sn 热浸镀锡 | 插头触点叠层结构 | 4...6 µm Sn 热浸镀锡 |
| 最低存放温度. | -40 °C | 最高存放温度 | 70 °C |
| 最低操作温度 | -50 °C | 最高操作温度 | 100 °C |
| 最小安装温度 | -25 °C | 最大安装温度范围 | 100 °C |

### 额定数据符合 CSA 标准

| | | | |
|---|---|---|---|
| 机构 | | CSA 认证号 | 200039-1121690 |
| 额定电压 (使用组 B / CSA) | 300 V | 额定电压 (使用组 D / CSA) | 300 V |
| 额定电流 (使用组 B / CSA) | 15 A | 额定电流 (使用组 D / CSA) | 10 A |
| 参见认证参数 | 规格为最大值，详情参见认证证书。 | | |

### 额定数据符合 UL 1059 标准

| | | | |
|---|---|---|---|
| 机构 | | UR 证书号 | E60693 |
| 额定电压 (使用组 B / UL 1059) | 300 V | 额定电压 (使用组 D / UL 1059) | 300 V |
| 额定电流 (使用组 B / UL 1059) | 15 A | 额定电流 (使用组 D / UL 1059) | 10 A |
| 参见认证参数 | 规格为最大值，详情参见认证证书。 | | |

# BLL 5.08/02/90FI 3.2SN OR BX

**Weidmüller Interface GmbH & Co. KG**
Klingenbergstraße 26
D-32758 Detmold
Germany

www.weidmueller.com

## 技术数据

### 包装

| | | | |
|---|---|---|---|
| 包装 | 盒装 | VPE 长度 | 347 mm |
| VPE 宽度 | 134 mm | VPE 高度 | 31 mm |

### 额定数据符合 IEC 标准

| | | | |
|---|---|---|---|
| 依据标准进行测试 | IEC 60664-1, IEC 61984 | 额定电流，最小回路数 (Tu = 20°C) | 23 A |
| 额定电流，最大回路数 (Tu = 20°C) | 16 A | 额定电流，最小回路数 (Tu = 40°C) | 20 A |
| 额定电流，最大回路数 (Tu = 40°C) | 14 A | 额定电压值（过电压等级II/污染等级2） | 400 V |
| 额定电压值（过电压等级III/污染等级2） | 320 V | 额定电压值（过电压等级III/污染等级3） | 250 V |
| 额定冲击电压（过压等级 II/污染等级2） | 4 kV | 额定冲击电压（过压等级III/污染等级2） | 4 kV |
| 额定冲击电压（过压等级III/污染等级3） | 4 kV | 瞬时耐电流 | 3 x 1s， 120 A |

### 分类

| | | | |
|---|---|---|---|
| ETIM 6.0 | EC002637 | ETIM 7.0 | EC002637 |
| ETIM 8.0 | EC002637 | ETIM 9.0 | EC002637 |
| ECLASS 9.0 | 27-44-04-02 | ECLASS 9.1 | 27-44-04-02 |
| ECLASS 10.0 | 27-44-04-02 | ECLASS 11.0 | 27-46-02-01 |
| ECLASS 12.0 | 27-46-02-01 | ECLASS 13.0 | 27460201 |

### 环保产品合规

| | |
|---|---|
| REACH SVHC | Lead 7439-92-1 |
| SCIP | 0b9f9fbb-9843-4953-ae55-e10a8ae27fe7 |

### 重要注意事项

| | |
|---|---|
| IPC 标准的符合性 | 符合性：该产品根据国际认可的标准进行开发、生产和交付，符合数据页中确保的特性，装饰性特性满足 IPC-A-610 “等级 2”。其他针对产品的权利主张可以应要求进行评估。 |
| 备注 | • 按照垂询要求提供其他版本<br>• 根据需求可以提供镀金产品<br>• 额定电流大小与额定截面积和产品的位数有关系<br>• 图示中P = 间距<br>• 该额定数据只适用于产品本身。对电气间隙和爬电距离的设定符合相关行业的应用标准。<br>• Long term storage of the product with average temperature of 50 °C and maximum humidity 70%, 36 months |

### 审批

| | |
|---|---|
| 认证 | |
| ROHS | 一致 |
| UL File Number Search | UL 网站 |
| UR 证书号 | E60693 |

## BLL 5.08/02/90FI 3.2SN OR BX

**Weidmüller Interface GmbH & Co. KG**
Klingenbergstraße 26
D-32758 Detmold
Germany

www.weidmueller.com

# 技术数据

### 下载

| | |
|---|---|
| 认证/证书/一致性声明 | Declaration of the Manufacturer |
| 工程数据 | CAD data – STEP |
| 产品目录 | Catalogues in PDF-format |
| 样本 | FL DRIVES EN<br>MB DEVICE MANUF. EN<br>FL DRIVES DE<br>FL BUILDING SAFETY EN<br>FL APPL LED LIGHTING EN<br>FL INDUSTR.CONTROLS EN<br>FL MACHINE SAFETY EN<br>FL HEATING ELECTR EN<br>FL APPL_INVERTER EN<br>FL_BASE_STATION_EN<br>FL ELEVATOR EN<br>FL POWER SUPPLY EN<br>FL 72H SAMPLE SER EN<br>PO OMNIMATE EN<br>PO OMNIMATE EN |

## BLL 5.08/02/90FI 3.2SN OR BX

**Weidmüller Interface GmbH & Co. KG**
Klingenbergstraße 26
D-32758 Detmold
Germany

www.weidmueller.com

# 图纸

### 产品图片

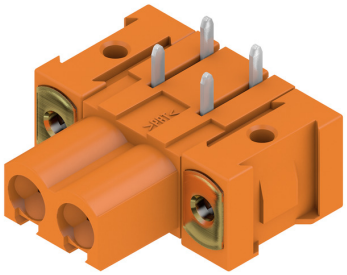

### Dimensional drawing

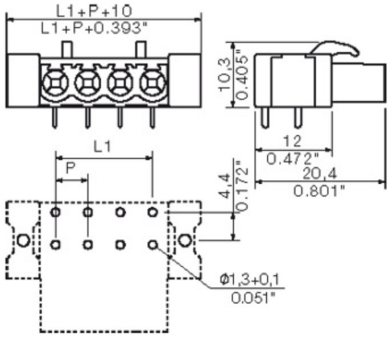


### 应用举例

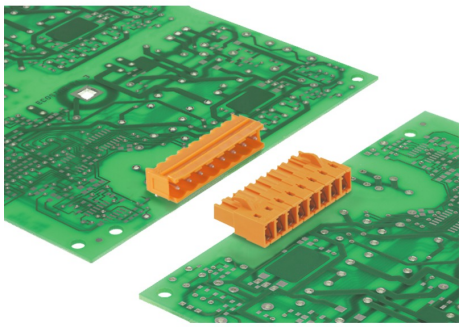

MASSE OHNE TOLERANZ SIND KEINE PRUEFMASSE
DIMS. WITHOUT TOLERANCE ARE NOT CONTROL DIMS.

DIE DEUTSCHE VERSION IST VERBINDLICH
THE GERMAN VERSION IS BINDING

WEITERGABE SOWIE VERVIELFAELTIGUNG DIESES DOKUMENTS, VERWERTUNG UND MITTEILUNG SEINES INHALTS SIND VERBOTEN, SOWEIT NICHT AUSDRUECKLICH GESTATTET.
ZUWIDERHANDLUNGEN VERPFLICHTEN ZU SCHADENERSATZ. ALLE RECHTE FUER DEN FALL DER PATENT-, GEBRAUCHSMUSTER- ODER GESCHMACKSMUSTEREINTRAGUNG VORBEHALTEN.
THE REPRODUCTION, DISTRIBUTION AND UTILIZATION OF THIS DOCUMENT AS WELL AS THE COMMUNICATION OF ITS CONTENTS TO OTHERS WITHOUT EXPLICID AUTHORIZATION IS PROHIBITED.
OFFENDERS WILL BE HELD LIABLE FOR THE PAYMENT OF DAMAGES. WEIDMUELLER EXCLUSIVELY RESERVES THE RIGHT TO FILE FOR PATENTS, UTILITY MODELS OR DESIGNS.
© WEIDMUELLER INTERFACE GmbH & Co.KG

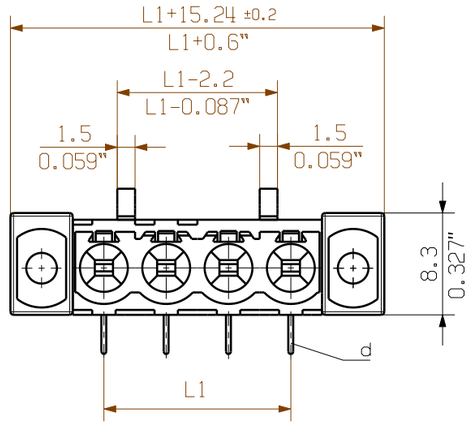


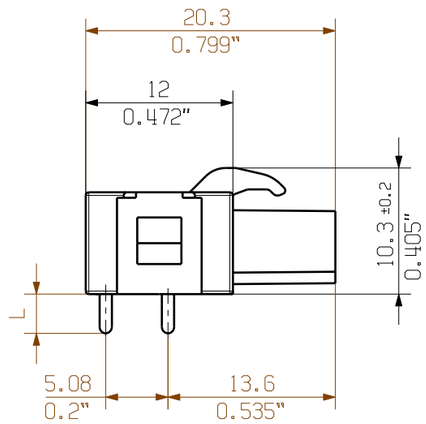


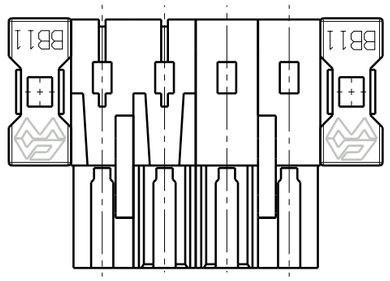


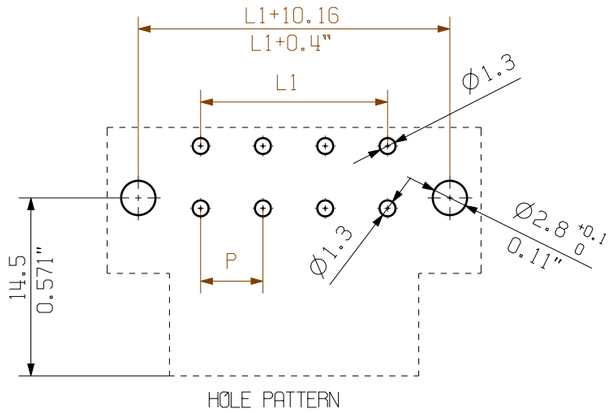


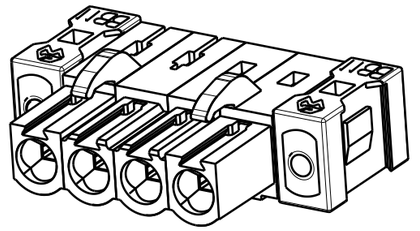

| | | |
|---|---|---|
| 24 | 116,84 | 4,600 |
| 23 | 111,76 | 4,400 |
| 22 | 106,68 | 4,200 |
| 21 | 101,60 | 4,000 |
| 20 | 96,52 | 3,800 |
| 19 | 91,44 | 3,600 |
| 18 | 86,36 | 3,400 |
| 17 | 81,28 | 3,200 |
| 16 | 76,20 | 3,000 |
| 15 | 71,12 | 2,800 |
| 14 | 66,04 | 2,600 |
| 13 | 60,96 | 2,400 |
| 12 | 55,88 | 2,200 |
| 11 | 50,80 | 2,000 |
| 10 | 45,72 | 1,800 |
| 9 | 40,64 | 1,600 |
| 8 | 35,56 | 1,400 |
| 7 | 30,48 | 1,200 |
| 6 | 25,40 | 1,000 |
| 5 | 20,32 | 0,800 |
| 4 | 15,24 | 0,600 |
| 3 | 10,16 | 0,400 |
| 2 | 5,08 | 0,200 |
| n | L1 [mm] | L1 [Inch] |

For the mounting of PCBs, it should be noted that the rated data given in the catalogue relates only to the connection elements. The necessary creepage and clearance paths must be observed in connection with the respective applicant in accordance to VDE 0110. The current-carrying capacity and pitch tolerance is to be determined according to DIN IEC 326 part 3 very fine.

Weidmüller PCB components are tested to the DIN VDE 0627 standard, and are valid for its field of application. Provided that the components are used to the intended purpose, all requirements with respect to the occuring of electrical, mechanical, thermic and corrosive stress will be satisfied.

P = RASTER / PITCH
n = POLZAHL/ NO OF POLES

RoHS COMPLIANT
DIN ISO 2768-m

71256/0
16.07.13 HELIS_MA 01
MODIFICATION

CAT.NO.: .

Weidmüller

C 34177 03
DRAWING NO. ISSUE NO.
SHEET 01 OF 01 SHEETS

| | DATE | NAME |
|---|---|---|
| DRAWN | 15.07.2013 | HELIS_MA |
| RESPONSIBLE | | HERTEL_S |
| CHECKED | 17.07.2013 | HECKERT_M |
| APPROVED | | HECKERT_M |

SCALE: 2:1
SUPERSEDES: .

# BLL5.08/../90FI...

BUCHSENLEISTE
FEMALE HEADER

PRODUCT FILE: BLL 5.08 7138

# 推荐的波峰焊接曲线

**Weidmüller Interface GmbH & Co. KG**
Klingenbergstraße 16
D-32758 Detmold
Germany
Fon: +49 5231 14-0
Fax: +49 5231 14-292083
www.weidmueller.com

**单波峰：**

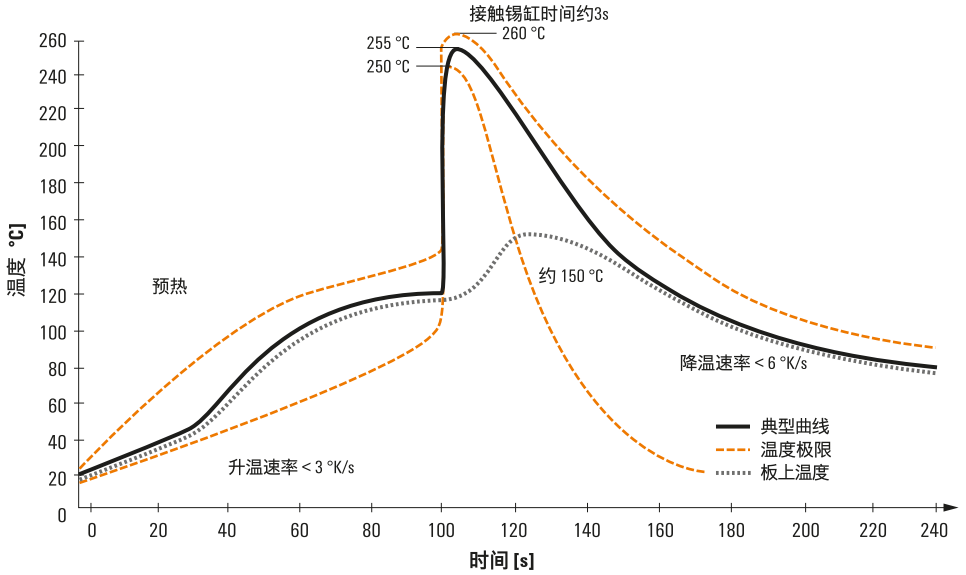


**双波峰：**

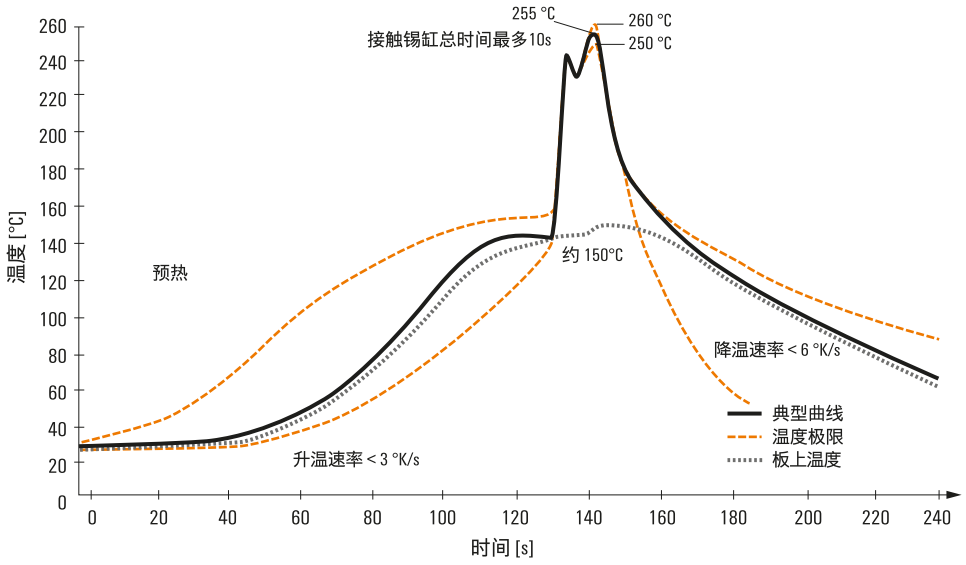


波峰焊接曲线

接线端子需要按照DIN EN / IEC 61760-1标准进行焊接加工，此处推荐的两种常用的焊接曲线都是魏德米勒PCB端子和接插件验证过的。

当为您的产品选择合适的波峰焊曲线时还需要考虑到如下几点：

- PCB板的厚度
- Cu在各层中的占比
- 单面或双面装配
- 产品类别
- 升温和降温的速率

单、双波峰焊接曲线都对焊接范围作了推荐，包含最大焊接温度是260℃。实际应用中，最高焊接温度通常都是远低于以上曲线。

我们保留技术更改的权利。