符合"DLK环境管理物质技术标准"，符合HDMI协会规范要求

工程变更通知单 ECN(DCN) NO.	版本 REV	日期 DATE	说明 DESCRIPTION	改变 CHANGE	承认 APPRO.
ECN10013	B	20100304	胶芯舌干头部封胶	Lijian	CW.Yan
ECN10048	C	20101006	按客户需求，将外壳顶部弹片间距加宽	Lijian	CW.Yan
KSECN16017	D	20160303	结构变更	陈浩泽	严成旺

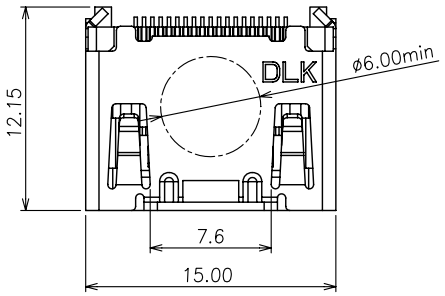

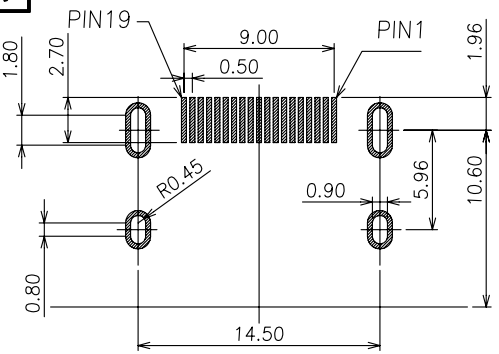

PCB LAYOUT(TOP VIEW)

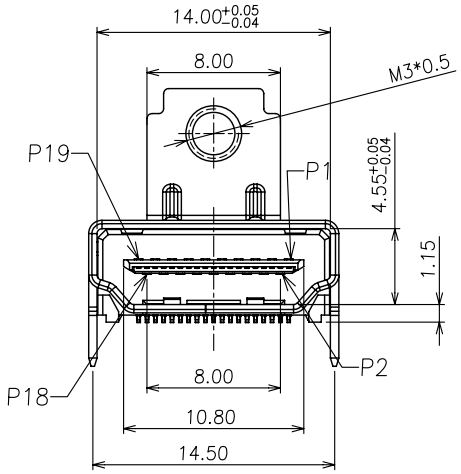

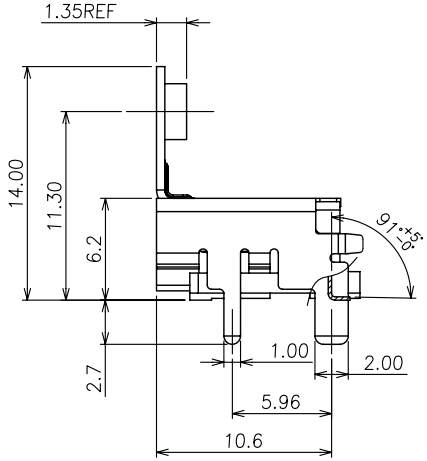

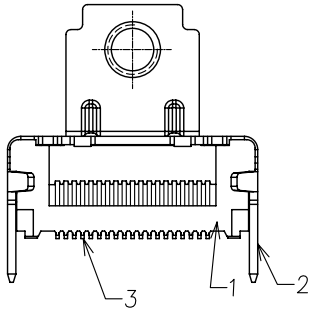

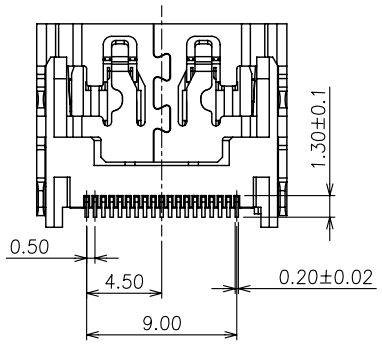

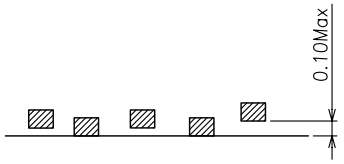

COPLARNITY

HDM29 A-19 B M1 Y N1 0
① ② ③ ④ ⑤ ⑥ ⑦

① PRODUTION CODE（产品编码）：
HDM29: R/A 6.2H(11.28)
② CHARACTER（特征）：
A: R/A SMT TYPE
③ POSITION（位数）：
19:19PIN
④ COLOR OF HOUSING(本体颜色)：
B:BLACK COLOR
⑤ PLATING OF CONTACT(端子电镀)：
M1:Au 1U" AND MATTE TIN PLATED
⑥ PACKAGE(包装)：
Y :TAPE PACKAGE
⑦ PLATING OF SHELL(外壳电镀)：
N1:NI PLATD

NO.	ITEM	Q'TY	DESCRIPTION	FINISH
3	CONTACT	19	COPPER ALLOY	PLATED Au
2	SHELL	1	COPPER ALLOY	PLATED NI
1	HOUSING	1	LCP	UL94V-0,Black

GENERAL TOLERANCE UNLESS OTHERWISE NOTED	
Angle	±1°
X.	±0.30
.X	±0.30
.XX	±0.20
.XXX	±0.10
A4	

德力康电子科技有限公司
DLK DELIKANG ELECTRONICS TECHNOLOGY CO.,LTD

C	名称 TITLE:	HDMI A/F R/A 6.2H(11.28)19PIN CONN.			
档案名称 FILE NAME.	C-HDM29-00-00		料号 PART NO:	HDM29A-19BM1RN10	
DRAWING	LGP	CHECKED	———	APPROVED	CW.Yan
UNIT:	mm	SCALE	1:1	SHEET: 1 of 1	