版本	理　　由	设计担当	年 月 日
A	First Release		2022-06-17

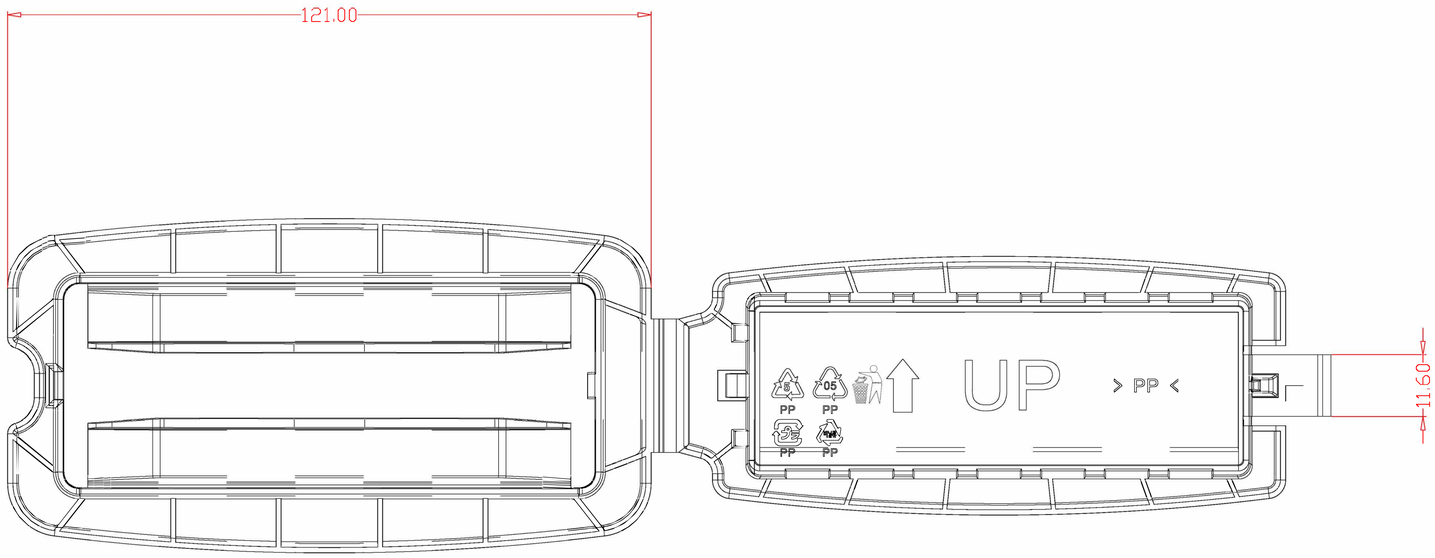

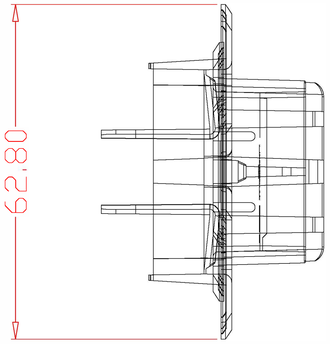

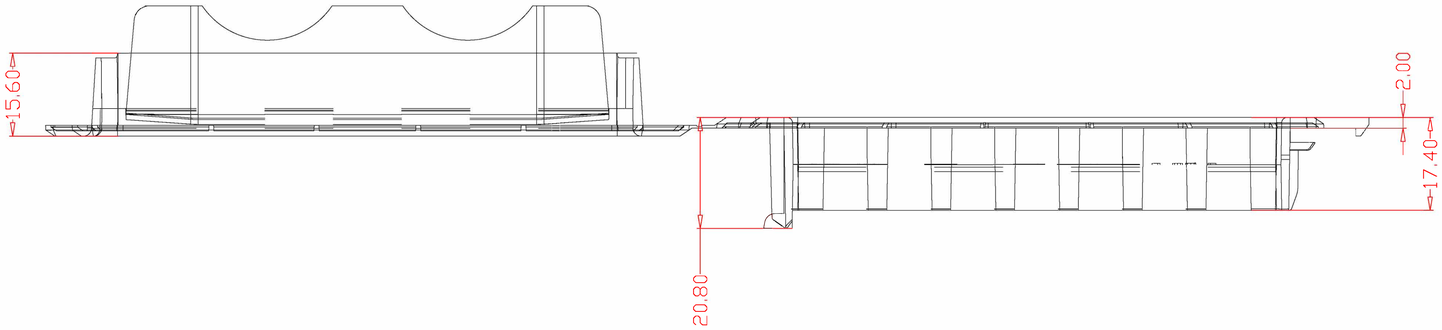

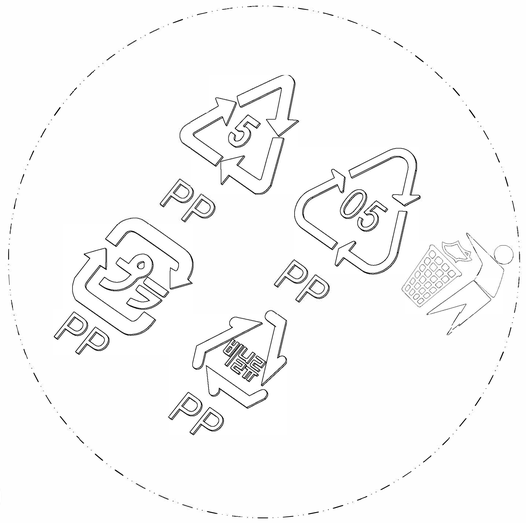

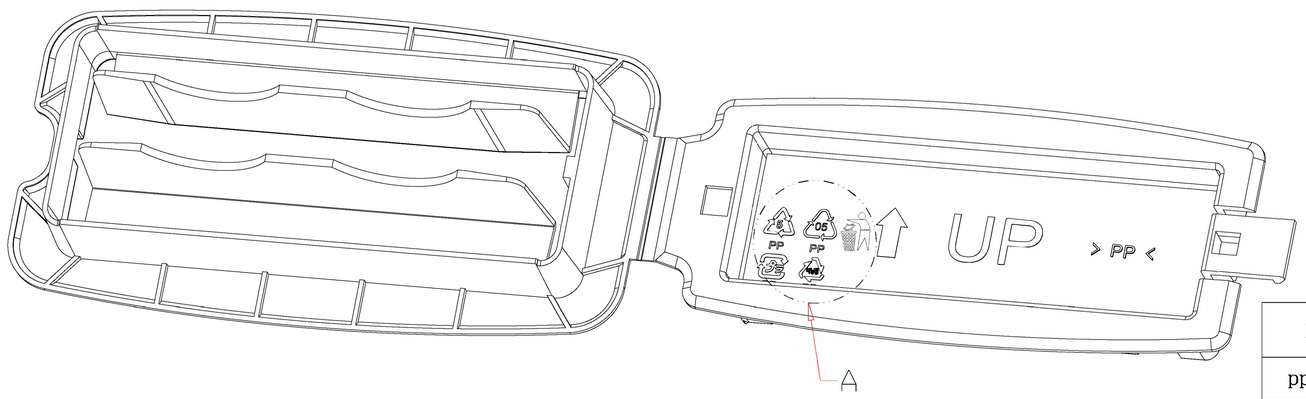

3MDLL9PK120

4B.64702.001

A

4:1

L<10 ±0.2
10<L<30 ±0.3
30<L<50±0.5
50<L<100 ±0.7
100<L<250 ±1

材质	件数	零件号		品名	纸箱固定座
pp	件　数	件　号	纸箱固定座		
精度		热处理	N/A	表面处理	咬花	图号	
缩水率	千分之十六		N\A		咬花		
比例	比例 A3	设计/日期		校对/日期		工号	制造编号
		制图/日期		核准/日期			