LY
Evergreen Screws Group

上海連盈螺絲有限公司
Shanghai Lian-Ying Screws Co.,Ltd.

Doc. No:

工　　程　　圖

版本	變更號碼
00	xxx

變更日期	變更內容
2023.12.22	文件建立

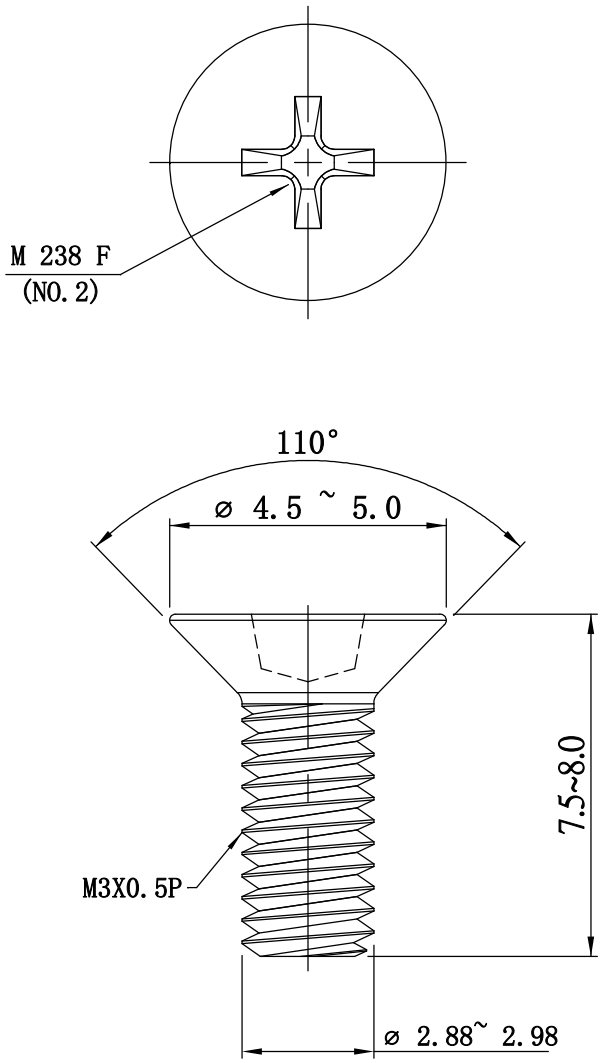

NOTE:

1. 電鍍膜厚3um以上

客　戶	QISDA	工 序	打頭－搓牙－電鍍(NI)		
客戶料號	8F.00749.001	客戶NO.	MJNO.03430	表面硬度	
品名規格	FM3X8	材　質	SWRCH18A	中心硬度	
				破壞扭力	

承　認	擔　當	工 程 制 圖	表面處理	出圖日期	單 位
			NI	2023.12.22	mm