Evergreen Screws Group

上海連盈螺絲有限公司

Shanghai Lian-Ying Screws Co., Ltd.

Doc. No:ly-b-ly-b-03651

工　程　圖

版本	變更號碼
00	xxx

變更日期	變更內容
2015.06.25	文件建立

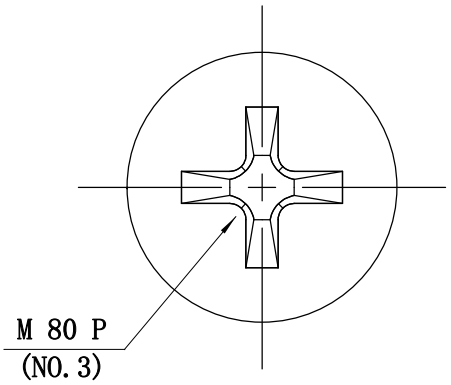

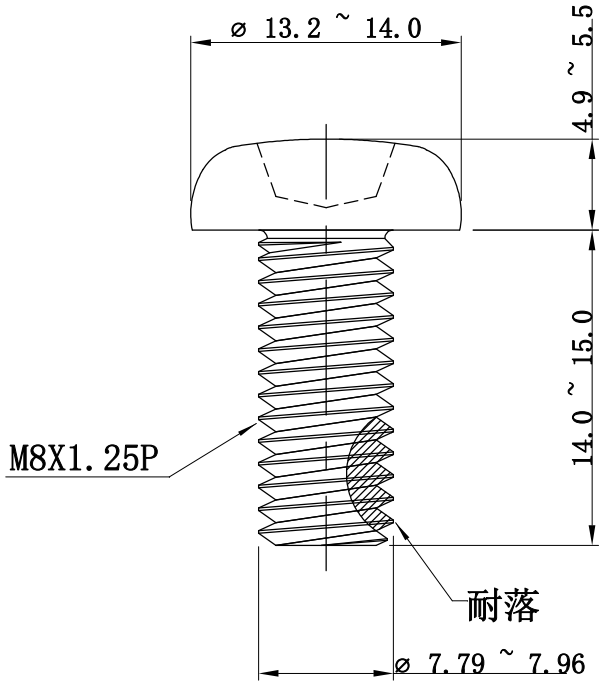

客　戶	QISDA	工 序	抽線－打頭－搓牙－熱處－電鍍(AB+耐落)		
客戶料號	8F.1A35C.150	客戶NO.	MJNO.02307	表面硬度	HV300-500
品名規格	PM8X15	材　質	SWRCH18A	中心硬度	HV250-380
				破壞扭力	---

承	擔	工 程 制	表面處理	出圖日期	單 位
認	當	圖	三價黑鋅+耐落	2015.06.25	mm