Customer 客户名称：

No 序列号:

Attention 联系人：

Approval Date 承认日期:

Your Part No 客户料号：

Sample No 样品号.：

SPECIFICATION

规 格 说 明 书

Model 型号：Dip Switch KHS Type KHS 拨码开关

Spec No 规格号： KHS42-SL

Customer Approval Status 客户承认状况 Dsg'd 设计: Chk'd 审核: App'd 批准: File Publish Sign 文件发行盖章处	HUATAC File Publish Sign 华杰文件发行盖章处 Edition 版本： **A** File clerk 文管员:

HUA JIE (TAIWAN) CORP.

台湾华杰股份有限公司

6F,NO.25,JI-LIN ROAD.CHUNG LI.

TAIWAN (CHUNGLI INDUSTRILA ZONE)

台湾中坜工业开发区吉林路 25 号 6 楼

E-mail:huajie@mail.hua-jie.com

SUZHOU HUAJIE ELECTRONICS CO.LTD

苏州华杰电子有限公司

NO.7.Zhangzhuang Road Huangqiao

Town Suzhou.China

中国江苏省苏州市黄桥镇张庄路 7 号

工程部 10.09.27 吕静花

Dsg'd 设计

工程部 10.09.27 陈荣慧

App'd 批准

Sales 业务员

DIP SWITCH SPECIFICATION

拨码开关规格说明

HUA-JIE PART NO 华杰料号	KHS42-SL

VER 版本	MINUTE OF CHANGES 变 更 记 录	CHECK 确认	RELEASE DATE 变 更 日 期
A	Introduce into the new product. 新品导入	陈荣慧	10.09.27

						Appd 批 准	Chkd 审 核	Dsgd 设 计	Part No: KHS42-SL 料号	
Zone 更改标记	Symb 更改数量	Date 日 期	Appd 批 准	Chkd 审 核	Dsgd 设 计	工程部 10.09.27 陈荣慧	工程部 10.09.27 晏燕	工程部 10.09.27 吕静花	Document No 文件编号: Spec KHS.Doc 规格书文档	Edition 版本: A

DIP SWITCH SPECIFICATION

拨码开关规格说明

CATALOG 目录

Assembly Drawings 组装图 ---------- Page 1
Mechanical Characteristics 材料描述----------Page 2
1. General 概要----------Page 3
1.1 Scope 范围
1.2 Operating Temperature Range 操作温度范围
1.3 Storage Temperature Range 储存温度范围
1.4 Test Conditions 测试条件
2. Appearance Style And Dimensions 外观、类型及尺寸
2.1 Appearance 外观
2.2 Style And Dimensions 类型和尺寸
3. Type Of Actuation 规格种类
4. Contact Arrangement 接触动作
5. Maximum Ratings 最大负载
6. Original Performance 初始性能---------- Page4
6.1 Electrical 电气性能
6.1.1. Contact Resistance 接触电阻
6.1.2. Insulation Resistance 绝缘电阻
6.1.3 Dielectric with- standing voltage 绝缘耐压
6.1.4. Bounce 触点跳动
6.2 Mechanical 机械性能---------- Page 5
6.2.1. Actuating Force 动作力
6.2.2. Contact Closure Travel 接通点行程
6.2.3. Return Force 回复力
6.2.4. Stop Strength 闭锁强度
6.2.5 Terminal Strength 端子强度
6.3 Environmental 环境实验----------Page 6
6.3.1. Resistance to Low Temperatures 抗低温性
6.3.2. Heat Resistance 抗高温性
6.3.3. Moisture Resistance 抗湿性
6.3.4. Temperature Cycling 循环温度
6.4 Endurance 耐久性 ---------- ----------Page 7
6.4.1. Operating Life 动作寿命
6.4.2. Vibration Resistance 耐振动
6.4.3. Impact Shock Resistance 耐冲击
7. Switch Handling Precautions 开关使用预防措施----------Page 8
7.1 Reflow soldering conditions 回流焊条件
7.2 Other precautions 其他预防
8. Tapping Packaging 成品包装---------- Page 9
8.1 Scope 范围
8.2 Packing Material 包装材料
8.3 Packing Unit 包装单位
8.4 Packing Form And Dimensions 包装形式与尺寸

						Appd 批 准	Chkd 审 核	Dsgd 设 计	Part No: KHS42-SL 料号	
Zone 更改标记	Symb 更改数量	Date 日 期	Appd 批 准	Chkd 审 核	Dsgd 设 计	工程部 10.09.27 陈荣慧	工程部 10.09.27 晏燕	工程部 10.09.27 吕静花	Document No 文件编号: Spec KHS.Doc 规格书文档	Edition 版本: A

DIP SWITCH SPECIFICATION

拨码开关规格说明

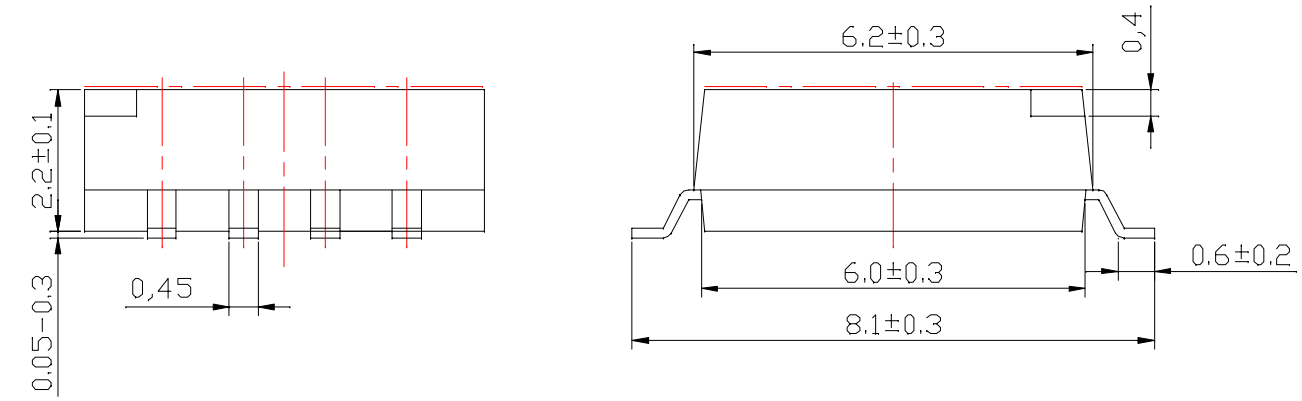

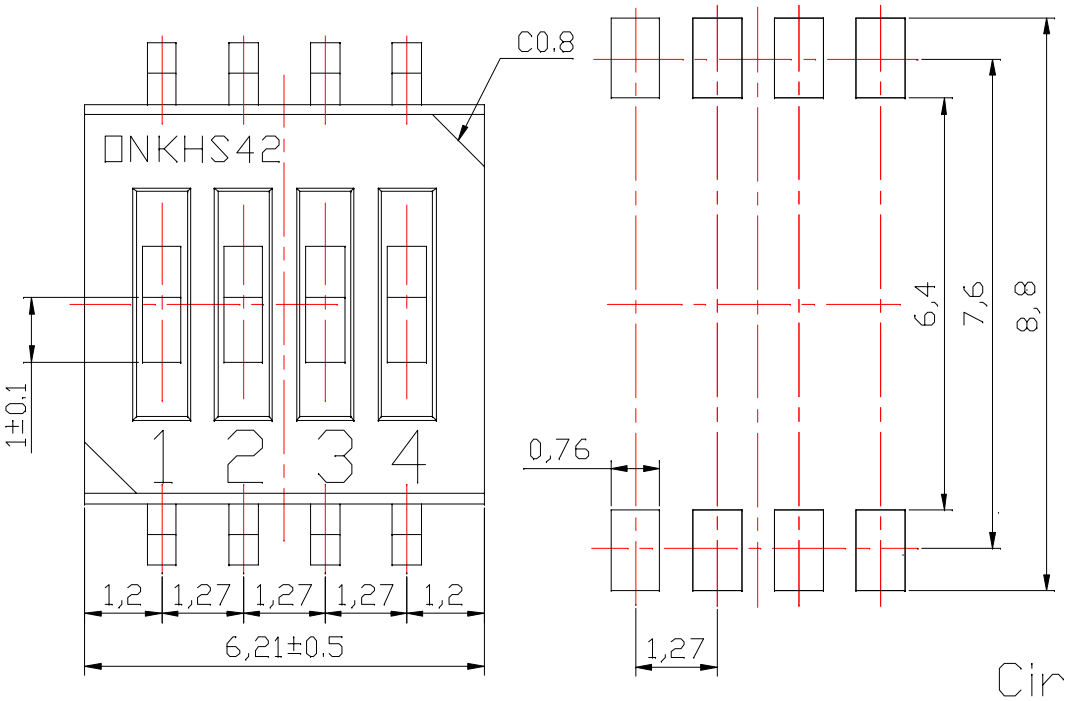

Circuit Diagram

PCB Layout

Tolerance Range:±0.15

Model 型号	Height 高度	Actuating Force(N) 动作力	Housing Color 本体颜色
KHS42-SL	2.5MAX	4.9MAX	BLACK

Zone 更改标记	Symb 更改数量	Date 日 期	Appd 批 准	Chkd 审 核	Dsgd 设 计	Appd 批 准	Chkd 审 核	Dsgd 设 计	Part No: KHS42-SL 料号		
						工程部 12.10.11 陈荣慧	工程部 12.10.11 晏燕	工程部 12.10.11 吕静花	Document No 文件编号: Spec KHS.Doc 规格书文档	Edition 版本: A	1/12

DIP SWITCH SPECIFICATION

拨码开关规格说明

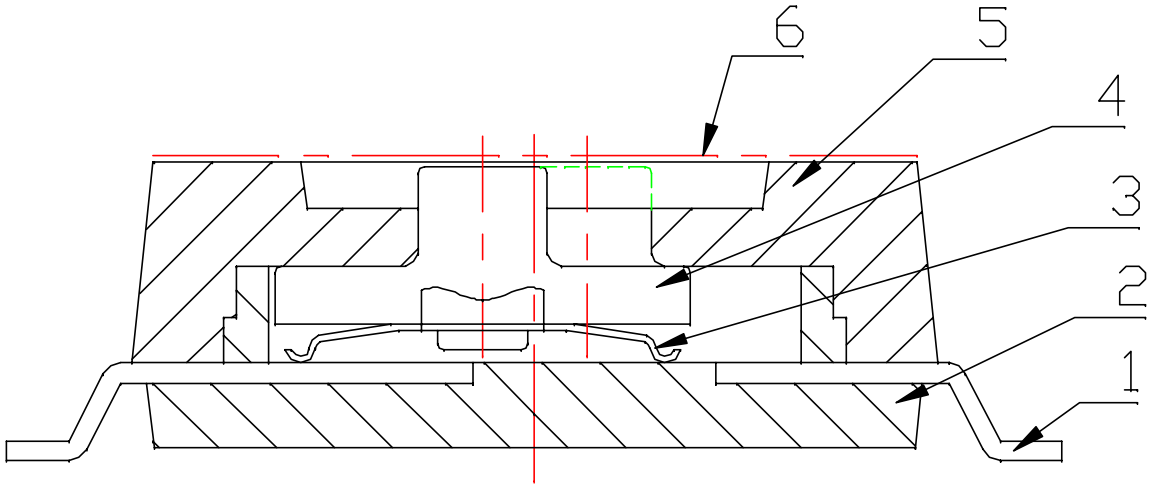

Item 项目	Components 零件部分	Material Article 材料
1	Terminal 端子	Phosphor bronze strip AU clothed 磷青铜镀金
2	Housing 本体	PPS
3	Dome 簧片	TiCu AU clothed 钛铜镀金
4	Stem 推柄	LCP
5	Cover 盖板	PPS
6	Tape 防尘垫	Polyimide film 聚酰亚胺

Remark:

This product doesn't contain the banned substances that is mentioned on the rules of "HUAJIE about environment-related substances to be controlled".

本产品均符合"华杰环境物质管制标准"。

						Appd 批 准	Chkd 审 核	Dsgd 设 计	Part No: KHS42-SL 料号		
Zone 更改标记	Symb 更改数量	Date 日 期	Appd 批 准	Chkd 审 核	Dsgd 设 计	工程部 12.10.11 陈荣慧	工程部 12.10.11 晏燕	工程部 12.10.11 吕静花	Document No 文件编号: Spec KHS .Doc 规格书文档	Edition 版本: A	5/12

DIP SWITCH SPECIFICATION

拨码开关规格说明

1. General 概要

1.1 Scope 范围: This specification covers the requirements for single key switches which have no key top(Tact Switches：Mechanical Contact).

此份规格说明适用于所有无帽盖的同类简单按键开关。(触点动作：机械接触)

1.2 Operating Temperature Range 操作温度范围

-20 to70°C (normal humidity, normal press 常湿，常压.)

1.3 Storage Temperature Range 储存温度范围

-30 to 80°C (normal humidity, normal press 常湿，常压)

1.4 Test Conditions 测试条件

Tests and measurements shall be made in the following standard conditions unless otherwise specified:

无特殊要求,测试与测量均须在以下标准条件中进行：

Normal temperature 正常温度(temperature 温度 5 to 35°C)

Normal humidity 正常湿度(relative humidity 相关湿度 45 to 85%)

Normal pressure 正常压力(pressure 压力 860 to 1060 KPA)

In case any question arises from the judgment made, tests shall be conducted in the following conditions:

为保证在调试过程中不出现问题，必须符合以下测试条件：

Temperature 温度 (20±2°C)

Relative humidity 相对湿度 (65±5%)

Pressure 压力 (860 to 1060 KPA)

2. Appearance, Style, And Dimensions 外观、类型及尺寸

2.1 Appearance 外观:

There shall be no defects that affect the serviceability of the product.

无影响产品使用性能的不良现象存在。

2.2 Style And Dimensions 类型和尺寸:

Shall conform to the assembly drawings.

必须符合图纸内容。

3.Contact Rating 负载 DC 24 V 25 mA(switching)

DC 50 V 100 mA(none switching)

						Appd 批 准	Chkd 审 核	Dsgd 设 计	Part No: KHS42-SL 料号		
						工程部 10.09.27 陈荣慧	工程部 10.09.27 晏燕	工程部 10.09.27 吕静花			
Zone 更改标记	Symb 更改数量	Date 日 期	Appd 批 准	Chkd 审 核	Dsgd 设 计				Document No 文件编号: Spec KHS.Doc 规格书文档	Edition 版本: A	6/12

DIP SWITCH SPECIFICATION

拨码开关规格说明

6. Performance 性能

6.1 Electrical 电性方面

Item 项 目	**Test Conditions** 测 试 条 件	**Requirements** 要 求
6.1.1. Contact Resistance 接触电阻	Measurements shall be made with a small-current(DC24V 10mA) contact resistance meter. 使用 DC24V 10mA 微欧姆计量测。	100 m Ohm Max. 最大为 100 毫欧姆
6.1.2. Insulation Resistance 绝缘电阻	Measurements shall be made following application of DC 100 V potential across terminals and across terminals and frame for one minute. 在端子的一端到另一端子或盖板及框架，使用 DC100V 的电压量测 1 分钟。	100 M Ohm Min. 最小为 100 兆欧姆
6.1.3. Dielectric With-Standing Voltage 绝缘耐压	AC 250 V (50Hz or 60Hz) shall be applied across terminals and frame for one minute. 在端子与盖板或框架间使用 AC250V（50Hz 或 60Hz)量测 1 分钟。	There shall be no breakdown. 无损坏

						Appd 批 准	Chkd 审 核	Dsgd 设 计	Part No: KHS42-SL 料号		
Zone 更改标记	Symb 更改数量	Date 日 期	Appd 批 准	Chkd 审 核	Dsgd 设 计	工程部 10.09.27 陈荣慧	工程部 10.09.27 晏燕	工程部 10.09.27 吕静花	Document No 文件编号: Spec KHS.Doc 规格书文档	Edition 版本: **A**	7/12

DIP SWITCH SPECIFICATION

拨码开关规格说明

6.2 Mechanical 机械性能

Item **项目**	**Test Conditions** **测试条件**	**Requirements** **要求**
6.2.1. Actuating Force 动作力	Placing the switch such that the direction of switch operation is vertical and then gradually increasing the load applied to the center of the stem, the maximum load required for the stem to come to a stop shall be measured. 按规定进行测量，测量时固定开关并使其操作方向垂直，然后向按钮中心部分逐渐加压力，测量开关动作结束时的最大负荷。	According to Page 1/9 Actuating Force(gf) 依照本规格书中 1/9 动作力所示
6.2.2. Contact Closure Travel 接通点行程	Placing the switch such that the direction of switch operation is vertical and then applying a static the travel distance for the stem to come to a stop shall be measured. 按规定进行测量，测量时固定开关并使其操作方向垂直，测量开关动作结束后最大的动作行程。	0.8 ± 0.2m m
6.2.3 Terminal Strength 端子强度	Fixation the switch,, a static load of 300gf shall be applied in any direction of terminal for a period of 15 seconds. 固定开关,向端子任意方向最多施加 300gf 的静负荷，维持为 15 秒。	There shall be no sign of damage mechanically and electrically. 开关无机械损伤，并能正常动作。

						Appd 批 准	Chkd 审 核	Dsgd 设 计	Part No: KHS42-SL 料号		
Zone 更改标记	Symb 更改数量	Date 日 期	Appd 批 准	Chkd 审 核	Dsgd 设 计	工程部 10.09.27 陈荣慧	工程部 10.09.27 晏燕	工程部 10.09.27 吕静花	Document No 文件编号: Spec KHS.Doc 规格书文档	Edition 版本: **A**	8/12

DIP SWITCH SPECIFICATION

拨码开关规格说明

6.3 Environmental 环境实验

Item 项目	Test Conditions 测试条件	Requirements 要求
6.3.1. Resistance To Low Temperatures 抗低温性	Following the test set forth below the sample shall be left in normal temperature and humidity conditions for one hour and wipe off the water drop on the switch as necessary before measurements are made: 以下的试验必须要先将样品放置于下列实验要求内，然后将其放置于常温常湿的环境下 1 小时后进行测试，并且必须将水滴排除： (1)Temperature 温度: -30±2°C (2)Time 时间: 96 hours	Contact resistance 接触电阻: 300 m Ohm Max.
6.3.2. Heat Resistance 抗高温性	Following the test set forth below the sample shall be left in normal temperature and humidity conditions for one hour before measurements are made: 以下的试验必须要先将样品放置于下列实验要求内，然后将其放置于常温常湿的环境下 1 小时后进行测试： (1)Temperature 温度: 80±2°C; (2)Time 时间: 96hours	Contact resistance 接触电阻: 300 m Ohm Max.
6.3.3. Moisture Resistance 抗湿性	Following the test set forth below the sample shall be left in normal temperature and humidity conditions for one hour and wipe off the water drop on the switch as necessary before measurements are made: 以下的试验必须要先将样品放置于下列实验要求内，然后将其放置于常温常湿的环境下 1 小时后进行测试，并且必须将水滴排除： (1)Temperature 温度: 60±2°C (2)Relative humidity 相关湿度: 90 to 95% (3)Time 时间: 96hours	Contact resistance 接触电阻: 300 m Ohm Max.
6.3.4. Temperature Cycling 循环温度	Following five cycles of the temperature cycling test set forth below the sample shall be left in normal temperature and humidity conditions for one hour before measurements are made: 五次的温度循环测试,必须将样品放置于下列实验要求中，试验完成后将其放置在常温常湿的环境下 1 小时后进行测试： Per cycle 每一个循环 - 25℃±2℃ 60 min +20℃±5℃ 30 min +70℃±2℃ 60 min +20℃±5℃ 30 min	Contact resistance 接触电阻: 300 m Ohm Max.

						Appd 批 准	Chkd 审 核	Dsgd 设 计	Part No: KHS42-SL 料号		
Zone 更改标记	Symb 更改数量	Date 日 期	Appd 批 准	Chkd 审 核	Dsgd 设 计	工程部 10.09.27 陈荣慧	工程部 10.09.27 晏燕	工程部 10.09.27 吕静花	Document No 文件编号: Spec KHS.Docc 规格书文档	Edition 版本: **A**	9/12

DIP SWITCH SPECIFICATION

拨码开关规格说明

6.4 Endurance 耐久性

Item 项目	Test Conditions 测试条件	Requirements 要求
6.4.1. Operating Life 动作寿命	Measurements shall be made following the test set forth below: 测量必须依以下的测试安排进行： (1)DC 24V 25mA resistive load; 直流电 12V 5mA 的电阻; (2)Rate of operation: 20 operations per minute ; 动作速度：每分钟 20 次; (3)Cycles of operation: 1000 cycles; 动作次数：1000 次.	Contact resistance 接触电阻: 300 m Ohm Max. Insulation resistance
6.4.2. Vibration Resistance 耐振动	Measurements shall be made following the test set forth below: 测量必须依以下的测试安排进行： (1)Range of oscillation 振动频率: 10 to 55 Hz; (2)Amplitude 振幅：pk-to-pk:1.5 mm; (3)Cycle of sweep: 10 -55 -10 Hz in one minute, approx; 振动频率:大约 1 分钟之内 10 -55 -10 Hz; (4)Mode of sweep: Logarithmically sweep or uniform sweep; 振动模式: 对数振动或一致性振动; (5)Direction of oscillation: Three mutually perpendicular; directions, including the direction of stem travel; 振动方向:三个互相垂直的方向，包括推柄移动的距离; (6)Duration of testing: 2 hours each, for a total of 6 hours; 试验时间 2 小时一个周期，共计 6 小时;	Contact resistance 接触电阻: 300 m Ohm Max.
6.4.3. Impact Shock Resistance 耐冲击	Measurements shall be made following the test set forth below: 测量必须依以下的测试过程进行 (1)Acceleration 加速度:80G 1/2sine wave 0.3ms (2)Cycles of test:3 cycles each in 6 directions, for a total of 18 cycles： 测试周期：每 6 个方向循环 3 次，共计 18 个循环。 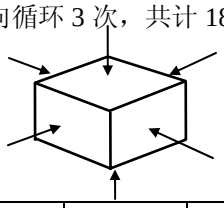	Contact resistance 接触电阻: 300 m Ohm Max.

						Appd 批 准	Chkd 审 核	Dsgd 设 计	Part No: KHS42-SL 料号		
Zone 更改标记	Symb 更改数量	Date 日 期	Appd 批 准	Chkd 审 核	Dsgd 设 计	工程部 10.09.27 陈荣慧	工程部 10.09.27 晏燕	工程部 10.09.27 吕静花	Document No 文件编号: Spec KHS.Doc 规格书文档	Edition 版本: **A**	10/12

DIP SWITCH SPECIFICATION

拨码开关规格说明

7. Conditions For Soldering 焊接条件

7.1 Reflow soldering conditions: 回流耐焊接条件：

Item 项目	Soldering condition 耐焊接热条件
7.1.1 Preheat Temperature 预热温度	150-180℃ (Ambient temperature of printed circuit board on its soldering side) 耐焊接热印刷电路板的周边温度
7.1.2 Preheat Time 预热时间	60-120 sec
7.1.3 Flux Foaming 助焊剂泡沫	To such an extent that fluxes will be kept flush with the printed circuit board's top surface on which components are mounted. Preparatory flux must not be applied to that side of printed circuit board on which components are mounted and to the area where terminals located. 在固定的范围内将助焊剂以流体状置于印刷电路板表面，固定各组装部分。预备的助焊剂不能放在表面已装有各组件及端子的印刷电路板附近。
7.1.4 Soldering Temperature 耐焊接热温度	260℃ Max.
7.1.5 Duration Of Solder Immersion 焊接持续时间	3-5 sec. Max.
7.1.6 Allowable Frequency Of Soldering Process 耐焊接热次数	1 time Max.

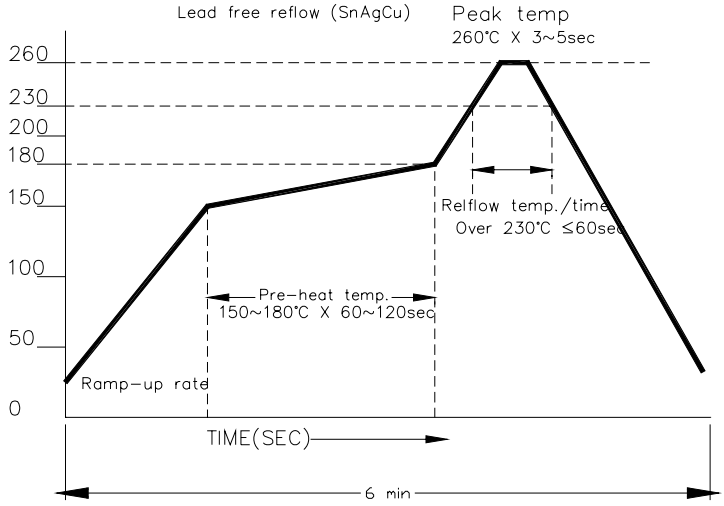

7.1 Other Precautions 其他预防

(1) Following the soldering process, do not try to clean the switch with a solvent or the like.
依照焊锡的程序操作，不得使用溶剂或类似液体清洗开关；

(2) Safeguard the switch assembly against flux penetration from its topside.
保护开关并防止助焊剂从开关顶部渗入；

(3) Please have the products keep in close status and the storage time is 90 days guaranty after delivering the goods .
请把产品置于密封处，保证出货后储存的时间为 90 天。

						Appd 批准	Chkd 审核	Dsgd 设计	Part No: KHS42-SL 料号		
Zone 更改标记	Symb 更改数量	Date 日期	Appd 批准	Chkd 审核	Dsgd 设计	工程部 10.09.27 陈荣慧	工程部 10.09.27 晏燕	工程部 10.09.27 吕静花	Document No 文件编号: Spe KHS.Doc 规格书文档	Edition 版本: A	11/12

DIP SWITCH SPECIFICATION

拨码开关规格说明

8. General 概要

8.1 Scope 范围

This specification covers the requirements of the reel packaging for SMD standard type of tact switches.

此规格书适用于贴面系列的轻触开关。

8.2 Packaging Materials 包装材料

Item 项 目	Substance 材 质
Outer Box 外箱	Corrugated paper 瓦楞纸
Inner Box 内箱	Corrugated paper 瓦楞纸
Plastic Bag 塑料袋	PE 聚乙烯
Pack Membrane 料膜	PS 聚苯乙烯
Reel 料盘	PS 聚苯乙烯
Carrier Tape 料带	PS 聚苯乙烯

8.3 Packaging Method 包装方法

8.3.1. Packing Quantity 每卷料盘开关数量:

2000 PCS switches shall be packed in a reel 一卷最多 2000PCS.

8.3.2. The number of the reels 包装料盘数量:

Ten(10) reels at maximum, shall be packed in a package 一个包装袋中最多 10 卷.

8.3.3. It should be noted that we regard two cartons mentioned above as on package for export.

出货时包装两纸箱装入一外箱。

8.4. Reel Form And Dimensions 料带样式与尺寸

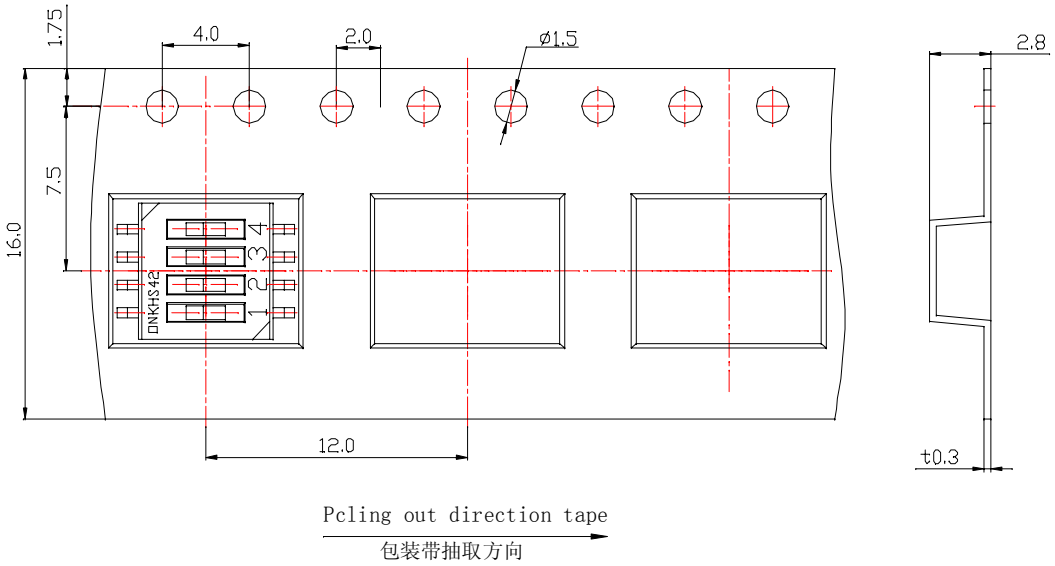

						Appd 批 准	Chkd 审 核	Dsgd 设 计	Part No: KHS42-SL 料号		
Zone 更改标记	Symb 更改数量	Date 日 期	Appd 批 准	Chkd 审 核	Dsgd 设 计	工程部 10.09.27 陈荣慧	工程部 10.09.27 晏燕	工程部 10.09.27 吕静花	Document No 文件编号: Spec KHS.Doc 规格书文档	Edition 版本: A	12/12