Qisda

Part No.	2B.13032.191	**Page**	
Description		**Date**	2014/06/19
Supplier	寶泰	**Model**	

Revision	Date	Description	Prepared	Approve
1.0	2014/06/19	First release		

Notification: This document includes the following contents. Reviewer should read all items and sign this page with clear date mark

1. Drawing(Ⓢ球標爲工廠入料檢驗項目)
2. SGS Report
3. GP BOM LIST
4. SSG Report
5. Reliability Test Report
6. Specification
7. FAI
8. 材質證明及ＵＬ
9. 模具圖
10. OTHERS

9.1 All measurement specification is based on Qisda instruments (Noise chamber, Spectrum meter)*

9.2 Cpk target please refer to prodisc formal SA.

Cpk=min(CpU,CpL), CpU=(SU-μ)/3sigma, CpL=(μ-SL)/3sigma

{ SU=SPEC(max) , μ=average of samples , SL=SPEC(min) }

Prepared		**PE**	
Reviewed		**QA**	
Approved		**Supplier**	

Qisda Confidential Information

REV.	DESCRIPTION	DESIGNER	CHECK
A	Released For Production	HLH 2014-03-04	
A1	插针长度由8.3±0.3mm变更为5.0±0.2mm	HLH 2014-05-07	
A2	插针长度由5.0±0.2mm变更为6.0±0.2mm	HLH 2014-05-22	
A2	插针长度由5.0±0.2mm变更为6.1±0.05mm	LLL 2014-06-17	

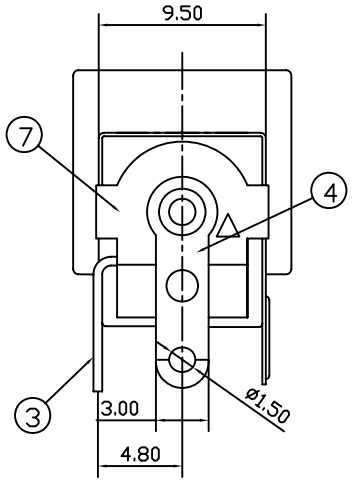

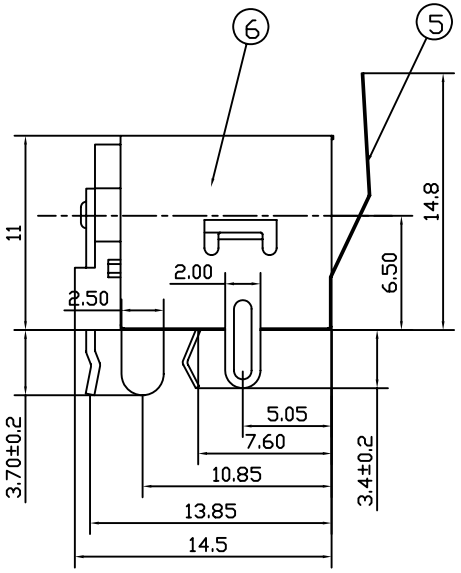

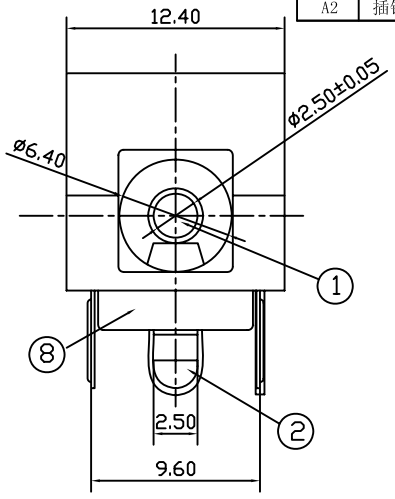

线路板开孔尺寸

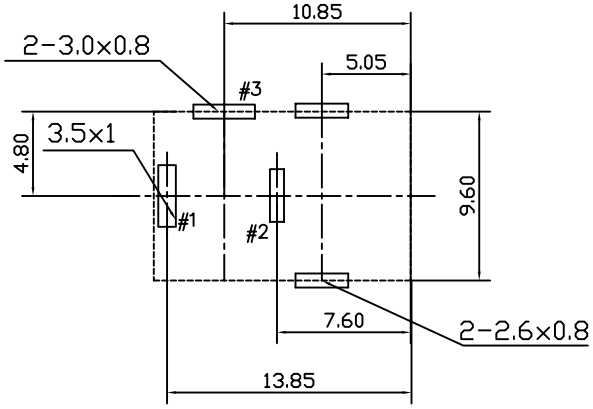

PC BOARD LAYOUT (TOLERANCE ±0.05)
(TOP VIEW)

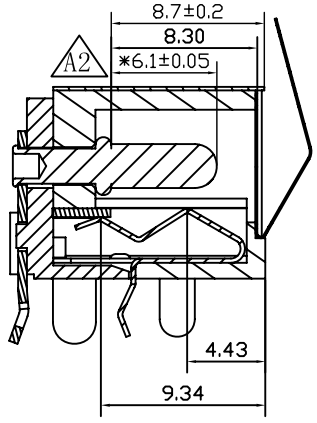

技术要求

使用条件: -10～85℃
额定负荷: DC 20V 5.5A
接触电阻: ≤30mΩ
绝缘电阻: ≥100MΩ DC500V
耐　　压: AC 500V(50Hz)/min
插 入 力: 24.5N max
拔 出 力: 3.92～24.5N
机械寿命: 5000次
未注公差: x　　±0.5
　　x.x　±0.3
　　x.xx±0.2

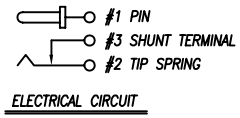

ELECTRICAL CIRCUIT

宝泰料号：DC-0084B-2.5

序号	零件图号或代号	名称	数量	材料	备注
8		基　座	1PCS	PA9T(黑色 UL94V-0)	
7		盖　板	1PCS	PA9T(黑色 UL94V-0)	
6		屏蔽罩	1PCS	黄铜　t=0.20	电镀: 镍 60u" Min
5		接地片	1PCS	不锈钢　t=0.1	
4		插针固定脚	1PCS	黄铜　t=0.50	电镀: 银 20u" Min
3		弯　片	1PCS	黄铜　t=0.50	电镀: 银 20u" Min
2		簧　片	1PCS	磷铜　t=0.25	电镀: 银 20u" Min
1		插　针	1PCS	H65 黄铜 ϕ2.5	电镀: 锡 60u" Min

Notice:
1. 根据RoHS要求规定:我司所有原材料及辅助材料必须符合RoHS相关规定.
2. 所有原材料及辅助材料的有害物质含量规定如下:
镉(Cd)≤5PPM,铅(Pb)≤50PPM,汞≤5PPM,六价铬(Cr6+)不能含有.
多溴联苯(PBB)/多溴二苯醚(PBDE)≤500PPM.
3. 所有有表面处理或电镀的零件,必须对表面层分开检测

TOL± / RANGE	M1	M2	S1	S2	P1	P2	C	B
0~6	.05	0.1	.15	0.2	.05	0.1	0.5	.15
6~30	0.1	0.2	.15	.25	0.1	.15	1	.15
30~80	.15	.25	0.2	0.3	0.2	0.4	2	.25
80~180	.15	0.3	.25	.45	0.4	0.8	3	.25
180~315	0.2	0.5	0.4	0.6	0.6	1.2	3	0.3
315~800	0.3	0.8	0.7	1.1	0.8	1.5	4	0.5

MATERIAL:		DRAW	
HEAT TREATMENT:	°	DESIGNER	
FINISH:		CHECK	
SCALE	UNIT: mm	APPRO.	

TOL. ±	DIM	ANGL	◎	⊥	//	◁	▽▽
	0.1	0.5	0.1				

BAOT 浙江宝泰电子有限公司

产品名称: POWER JACK

产品料号: 2B.13032.191

文件编号:

2B.13032.191与插头相配的示意图
(中心针长为6.1mm)

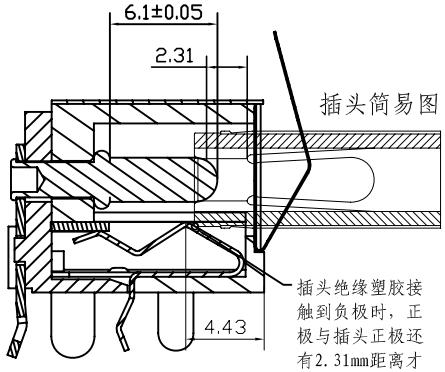

插头简易图

插头绝缘塑胶接触到负极时，正极与插头正极还有2.31mm距离才能接触到

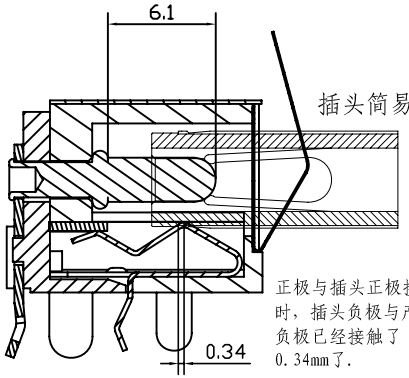

插头简易图

正极与插头正极接触时，插头负极与产品负极已经接触了0.34mm了.

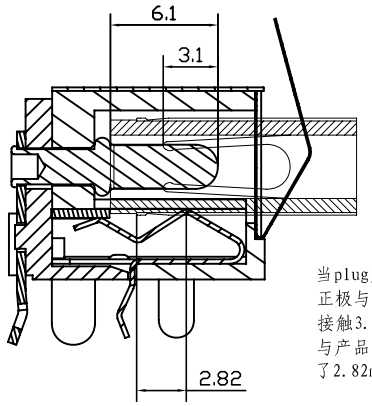

当plug完全插入时，正极与插头正极有效接触3.1mm，插头负极与产品负极已经接触了2.82mm了.

当plug插入到Lock时，中心针与插头正极有0.15mm的紧密接触

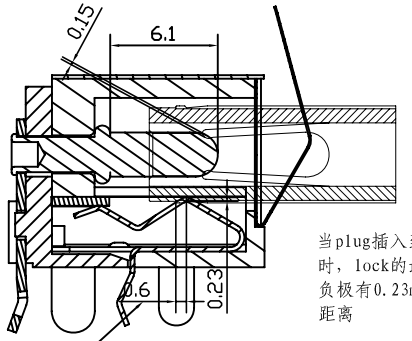

当plug插入到Lock时，lock的最低点与负极有0.23mm的接触距离

当plug插入到Lock时，负极与负极至少有0.6mm接触

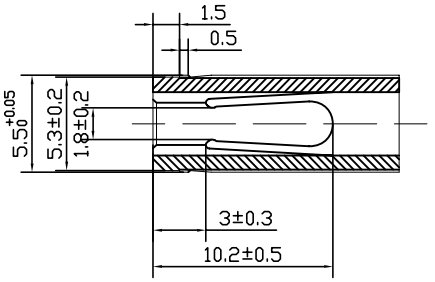

包装作业指导书

文件类别	产品料号	客户名称	版　　次	工作地点
工艺文件	2B.13032.191	佳世达	B/0	DC\AV 车间

①　吸塑盒包装：

规格：24.5*23.5*1.3CM,每盘装 100PCS，將检验合格的成品摆放在吸塑合内盖上盖子,再用透明胶封好，将合格证盖上 ROHS 和员工代码章，然后将合格证贴在左上角，员工代码贴在右下角（如图）



② 内盒包装：

规格：25.8*24.8*15.7cm,将检验合格的成品摆放好,每箱装 10 盒（100*10=1000PCS）,盖好用透明胶封好，将合格证盖上 ROHS 和员工代码章，然后将合格证贴在左下角,G.P 标识贴在中间，（如图）



③ 外箱包装：

外箱规格：50*32*33CM,每箱装 4 小盒（1000*4=4000PCS），将包装好的每盒产品装入外箱内，在箱内摆放好，用透明带胶封口，外箱侧面需填写料号、生产批号、数量、出厂日期,右上角贴 G.P 标识，（如图）



合格证填写方：



填写产品料号

填写产品生产批号

填写产品数量

填写出厂日期

注意事项：

1、产品必须按照要求进行包装，各标签的粘贴及填写须按照指导书要求执行；
2、包装之产品名称、规格、数量、批次等必须与合格证（条码）、外箱标识相符；
3、包装时注意轻拿轻放，边包装边检验，杜绝不良品混入。
4、包装时避免产品与油污、油漆、油墨、胶水等具有污染性物品接触，如有接触，请隔离放置。

标记	处数	更改内容	签字

编　制/日　期	审　核/日　期	批　准/日　期	浙江宝泰电子有限公司

浙江宝泰电子有限公司

信赖性测试报告

产品名称	电源插座	料号	2B.13032.191	宝泰料号	DC-0084B-2.5
备 注	常温常压	日 期	2014-06-19	数 量	10pcs

项次	测试项目	测试器具	测试条件及性能要求	测试结果
1	互换性		互换性良好	OK
2	可焊性	锡炉，20 倍放大镜	锡温：235+/-5℃，时间：3-5s,焊锡面光滑，粘锡面≥95%。	OK
3	耐焊锡热	锡炉，20 倍放大镜	手焊锡温：390±10℃，时间：3-5s；过锡炉温度：260±5℃，时间：10±1s. 塑胶无变形，针无脱离等现象。	OK
4	接触电阻	接触电阻测试仪	≤30mΩ	3.0mΩ
5	绝缘电阻	绝缘电阻测试仪	≥100MΩ	100MΩ
6	耐 湿	接触电阻测试仪	将产品放在 40±2℃，90%～95%的湿度内 24h,取出后检验。测试接触电阻≤30mΩ。	OK
7	耐温循环	恒温恒湿机	－25℃±3℃，30 分钟；＋25℃±3℃，30 分钟；＋85℃±3℃，30 分钟，循环次数：5 次；循环后室温检验，接触电阻≤30mΩ，绝缘电阻≥100MΩ。	OK
8	耐 压	耐压测试仪	≥500V AC/min	500V
9	温 升	电 阻 计	把产品的 PIN 与母座上的端子压线用一根测试线接在一起，对插后通过 DC1A 的电流，温度≤20℃	OK
10	盐雾实验	接触电阻测试仪	把端子样品放在温度为 35±2℃，浓度为 5%±0.1 的 NaCl 溶液,连续雾化 48h,相对湿度 95%，接触电阻≤30mΩ	OK
11	寿命试验	寿命测试仪	将结合了的标准 Plug(尽量要近于中心的)在 1 分钟内以 10~25 的速度，进行 5，000 次插入，拔出 Contact Resistance : 30 mΩ Max. after the test. (Phone & DC Jack : 60mΩ)	OK

审核 李美泽 测试 罗丽玲

浙江宝泰电子有限公司

ZHEJIANG BAOTAI ELECTRONIC CO.,LTD

插拔力测试报告

客户料号：2B.13032.191			数量：7PCS		日期：2014-06-18		宝泰料号：DC-0084B-2.5			单位：N
测试器具：测力计			宝泰				客户：佳世达			
编号NO	测试项目	产品名称	测试结果							
1	插入力 (≤24.5N)	宝泰	**19.20**	**19.7**	**19.7**	**18.75**	**17.5**	**17.7**	**18.75**	Pass
2	拔出力 (3.92-24.5N)	宝泰	**11**	**10**	**11.75**	**10.5**	**10.15**	**10.25**	**11.5**	**Pass**
审核			测试						结果	
Limz			LLL						OK	

浙江宝泰电子有限公司

尺寸对比报告

客户品名	PHONE　JACK	宝泰品名	同芯插座
客户料号	2B.13032.191	厂商	宝泰
测试日期	2014-06-19	测试结果	OK

测试项目	规　　格	单位	厂商	1	2	3	4	5	6	7	8
尺寸	9.5±0.20	mm	宝泰	9.60	9.60	9.59	9.60	9.61	9.62	9.60	9.60
	11±0.5	mm	宝泰	11.03	11.02	11.0	11.02	11	11	11	11
	3.7±0.3	mm	宝泰	3.71	3.74	3.73	3.73	3.72	3.70	3.71	3.75
	3.4±0.30	mm	宝泰	3.43	3.42	3.42	3.41	3.45	3.43	3.42	3.41
	6.4±0.20	mm	宝泰	6.38	6.41	6.41	6.44	6.45	6.39	6.44	6.43
	2.5±0.05	mm	宝泰	2.5	2.5	2.5	2.5	2.5	2.5	2.5	2.5
	2.5±0.30	mm	宝泰	2.48	2.45	2.46	2.45	2.45	2.46	2.45	2.45
	14.5±0.30	mm	宝泰	14.52	14.53	14.50	14.43	14.50	14.52	14.48	14.54
	9.6±0.30	mm	宝泰	9.55	9.53	9.52	9.55	9.52	9.54	9.55	9.53

审　核：Limz　　测　试：罗丽玲

SPECITIFICITION 名称：PHONE JACK MODEL NO 2B.13032.191	DATE 日期：2014 年 6 月 19 日
RATING（额定值）：	DC 20V 5.5A
PRACTICAL TEMPERATURE RANGE 使用温度范围	-10~85° C 在-10° C~+85° C 温度内使用
STANDARD ATMOSPHEIC CONDITIONS 测试标准状度	UNLESS OTHERWISE SPECIFIED THE STANDARD RANGE OF ATMOSPHERIC CONDITIONS FOR MAKING MEASUREMENTS AND TESTS ARE AS FOLLOWS: (1) BETWEEN BODY AND CONDUCTOR: 5° C TO 35℃ (2) BETWEEN CONDUCTORS NOT TO BE CONTACT：45% TO 85% (3) PRESSURE：86Kpa TO 106Kpa 在没有指定的情况下测试温度、湿度、气压如下： (1) 温度为 5~35℃ (2) 湿度为 45%~85% (3) 气压为 86 Kpa~106Kpa

MECHANICAL（机械性能）

ITEM 项目		TEST CONDITIONS 测试条件	PERFORMANCE 规格
1	Durability 耐久性	Durability :5,000cycles Automatic cycling, 100~200 cycle per 1hour Insertion Force :3.92-24.5N Withdrawal Force : 3.92-24.5N	Contact Resistance Before test : 30mΩ max After test : 60mΩ max
	Mating/Unmating Force	ANSI/EIA-364-13 Operation Speed : 25mm/minute Measure the force required to mate the connectors.	Insertion Force : 3.92-24.5 Withdrawal Force :3.92-24.5. Contact Resistance Before test : 30mΩ max After test : 60mΩ max
2	TERMINAL STRENGTH 端子强度	A STATIC LOAD OF 0.1N/m(1kgf/cm)SHALL BE APPLIED TO THE TIP OF THE TERMINAL FOR 1 MIN IN ANY DIRECTION 向排脚先端的任意一个方向加 1 分钟 0.1N/m(1kgf/cm)的力度.	THERE SHALL BE NO DAMAGE TO THE TERMINAL SUCH AS CRACKS, LOOSENESS OR PLAY ELECTRICAL ,AND MECHANICAL CHARACTERISTICS SHALL BE SATISFIED 在排脚中没有裂开、松动等异常，满足于机械，电器性能

ELECTRICAL（电气性能）

ITEM 项目		TEST CONDITIONS 测试条件	PERFORMANCE 规格
3.1	CONTACT RESISTANCE 接触电阻	MEASURED AT SMALL CURRENT （100m A OR LESS） 1000Hz 在微小电流（100 m A）以下测试	≤30m Ω
3.2	INSULATION RESISTANCE 绝缘电阻	APPLY A VOLTAGE OF 500V DC FOR 1 MIN TO FOLLOWING PORTIONS AFTER WHICH MEASUREMENT SHALL BE MADE: (1) BETWEEN BODY AND CONDUCTOR (2) BETWEEN CONDUCTORS NOT TO BE CONTACT (3) BETWEEN CONDUCTORS NOT TO BE WHEN PLUG IS INSERTED DC 500V 1 MIN 输入 500V DC 电压 1 分钟，按以下接触方法测试： （1） 插座体与排脚之间 （2） 不接触的排脚之间 （3） 插头插入时不接触排脚之间	≥100M Ω

3.3	DIELECTRIC STRENGTH 耐电压	AC 500V ims(50~60Hz)FOR 1 MIN TRIP CURRENT:0.5mA (1) BETWEEN BODY AND CONDUCTOR (2) BETWEEN CONDUCTORS NOT TO BE CONTACL (3) BETWEEN CONDUCTORS NOT TO BE WHEN PLUG IS INSERTED DC 250V 1 MIN 输入 AC 500V （50Hz）/min 电压 1 分钟感度电流为 0.5mA,按以下接触方法测试: (1) 插座体与排脚之间 (2) 不接触的排脚之间 (3) 插头插入时不接触排脚之间	WITHOUT DAMAGE TO PARTS ARCING OR BREAKDOWN ETC 没有绝缘破坏等异常
URABILITY（耐久性）			
ITEM 项目		TEST CONDITIONS 测试条件	PERFORMANCE 规格
4．1	SOLDERA-BILITY TEST 可焊性试验	THE TOP OF THE TERMINALS SHALL BE DIPPED 1mm IN THE SOLDER BATH OF 245±5℃ FOR 3±0.5 SECONDS 端子顶部被浸入锡池中 1mm 深,温度为 245±5℃,时间为 3±0.5 秒	（1）SOLDER WETTING TIME SHALL BE 3 SEC OR LESS 焊接时间应少于 3 秒 （2）THE AREA OF SOLDERING SHOULD BE OVER 95% 焊接面积应有 95%以上
4．2	RESISTANCE TO SOLDERING HEAT TEST 耐焊性试验	SOLDER BATH METHOD: SOLDER TEMPERATURE 260±5℃ IMMERSION TIME 10±0.5 SEC IMMERSION DEPTH UP TO THE SURFACE OF THE BOARD THICKNESS OF PRINTED WIRING BOARD 1.6mm DIMENSIONS OF COMPONENT HOLES IN THE PRINTED WIRING BOARD SHALL BEING ACCORDANCE WITH THOSE SPECIFIED IN THIS SPECIFICATION 焊炉焊接的时候温度控制在260±5℃,过炉时间为10±0.5秒，于（基板）厚度 1.6mm SOLDERING IRON METHOD: BIT TEMPERATURE 330±10℃ APPLICATION TIME OF SOLDERING IRON3±0.5 SEC HOWEVER EXCESSIVE PRESSURE SHALL NOT BE APPLIED TO THE TERMINAL 手焊接时时候温度需控制在 330±10℃ ，时间为 3±0.5 秒，但不能在排脚上施加异常压力。	WITHOUT DEFORMATION OF CASE OR EXCESSIVE LOOSENESS OF TEMINALS ELECTRICAL CHARACTERISTICS SHALL BE SATISFIED 本体无变形，满足于机械，、电气性能
4．3	**Humidity** **溼度試驗**	Temperature: [40 ±2°c] Relative Humidity: 90 to 95% Duration : 96hours Shall then be conditioned at room ambient conditions for a period of 30 minutes.	THERE SHALL BE NO DAMAGE ON APPEARANCE。 MECHANICAL AND ELECTRICAL CHARACTERISTICS SHALL BE SATISFIED 外观无异常，满足于机械，电器性能。
4.4	HEAT TEST 耐热试验	THE JACK SHALL BE STORED AT A TEMPERATURE OF85±2℃ FOR 96 HOURS，AND THEN IT SHALL BE SUBJECTED TO THE CONTROLLED RECOVERY MBASURBM 放置在温度 85±2℃中测试 96 小时后，再放置正常室温中 1 小时来测定	

4．5	COLD TEST 耐寒试验	THE JACK SHALL BE STORED AT A TEMPERATURE OF-40±3℃ FOR 96 HOURS AND THEN IT SHALL BE SUBJECTED TO THE CONTROLLED RECOVERY CONDITIONS FOR 1 HOUR AFTER WHICH 放置在温度-40±3℃中 96 小时后，再放置常温常湿中 1 小时来测定	THERE SHALL BE NO DAMAGE ON APPEARANCE MECHANICAL AND ELECTRICAL CHARACTERISTICS SHALL BE SATISFIED 外观无异常，满足于机械，电器性能
4．6	LIFE TEST 寿命试验	WITHOUT LOAD CONNECTION AND DISCONNECTION SHALL BE MADE WITH THE MATING PLUGS AND JACKS FOR1，000 CYCLES AT A SPEED OF 10 TO 25 CYCLES/MIN 无负荷 将结合了的标准 Plug(尽量要近于中心的)在 1 分钟内以 10~25 的速度，进行 5，000 次插入，拔出 LOAD： AT RATING CONDITION （NON-INDUCTIVE LOAD） CONNECTION AND DISCONNECTION SHALL BE MADE 5,000 CYCLES AT A SPEED 10 TO 20 CYCLES / MIN 负荷 以定格状态(无诱导负荷)在 1 分钟内以 10~20 次的速度进行 5,000 次插入、拔出	Appearance :no damage , Contact Resistance : 30 mΩ Max. after the test. (Phone & DC Jack : 60mΩ)
4.7	Temperature Cycling 溫度循環試驗	Mate connectors together and perform the test as follows. 25 cycles of; [A: -40°c for 30minutes] [A: +85°c for 30minutes] Transition time of maximum 5 minutes. 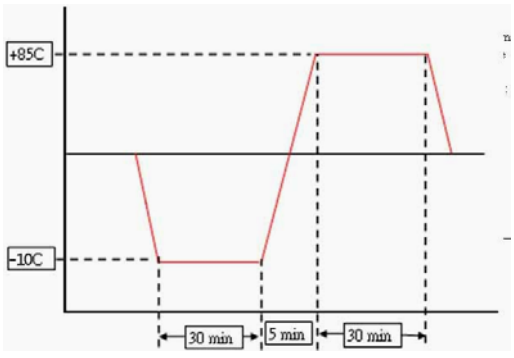 	Appearance :no damage , Contact Resistance : 30 mΩ Max. after the test. (Phone & DC Jack : 60mΩ)
4.8	HEAT SHOCK TEST 热冲击测试	THE JACK SHALL BE SUBJECTED TO 5 CYCLES OF THE FOLLOWING CONDITIONS SHOWED IN THE FIGURE,AND THEN SHALL RETURNED AND ALLOWED TO REMAIN IN ROOM AMBIENT CONDITION FOR 30 MINUTES	THERE SHALL BE NO DEFORMATION OR CRACKS IN MOLDED PART. INSERTION & EXTRACTION FORCE:3TO 30N CONTACT RESISTANCE:MAX.30m Ω INSULATION RESISTANCE: MIN.1000M Ω DIELECTRIC WITHSTANDING VOLTAGE: 500VAC/MIN(BETWEEN TERMINALS)

		将插座以下列条件作 5 个循环，然后放回室内环境 30 分钟 TEMP (℃) 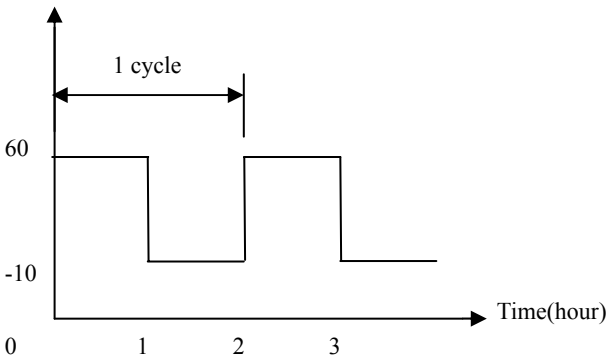 	产品不能变形与破裂 插拔力：3.92N 至 29.4N 接触电阻：最大 30mΩ 绝缘电阻：最小 100 MΩ 绝缘耐压：最小 500VAC（端子之间）
4.9	Salt Spray 盐雾试验	48 hrs exposure to salt spray， from 5% solution at 35+/-2 deg C(base on JIS C5028/MIL-STD-202，Method 101D，condition B)(ELA 364-26 Test Condition A)	Appearance:no damage, Contact Resistance:30 mΩ Max，after the test. (Phone & DC Jack:60 mΩ)

制 表	校 对	审 核	
黄礼红	李美泽	李美泽	备注： 共四页

浙江宝泰电子有限公司

ZHEJIANG BAOTAI ELECTRONIC CO.,LTD

焊锡及耐焊接热测试报告

产品品号：2B.13032.191	数量：5PCS	日期：2014-6-19	页次：1/1	判定：OK
测量器具：锡炉，20 倍放大镜		供应商：宝泰	客户：佳世达	

编号 NO.	测试项目	性能要求	测试结果				
1	焊锡附着性	锡温：245±5℃，时间：3±0.5s;75%粘锡	OK	OK	OK	OK	OK
2	耐焊接热	锡温：260±5℃，时间：3-5s 后塑胶无破裂，无变形，针与塑胶强度符合 SPEC 要求。	OK	OK	OK	OK	OK
			审核		测试		
			周玲		樊红霞		

浙江宝泰电子有限公司

ZHEJIANG BAOTAI ELECTRONIC CO.,LTD

手焊测试报告

产品品号：2B.13032.191	数 量： 各 5PCS	日期：2014-6-19	页次：1/1	判定：OK
测量器具：锡炉，20 倍放大镜		供应商：宝泰	客户：佳世达	

编号 NO.	测试项目	性能要求	测试结果				
1	耐焊接热	锡温：330±5℃ ，时间：3±0.5s 后取出，PIN 针无松动，塑胶无变形等现象。	OK	OK	OK	OK	OK
			审核		测试		
			周玲		樊红霞		

浙江宝泰电子有限公司

ZHEJIANG BAOTAI ELECTRONIC CO.,LTD

耐温循环测试报告

客户料号：2B.13032.191	数量：5PCS	日期：2014-6-19	宝泰料号：DC-0084B-2.5	判定：OK
测量器具：恒温恒湿机		供应商：宝泰	客户： 佳世达	

编号 NO.	测试项目	性能要求	测试结果				
1	-20℃±3℃; 30 分钟	接触电阻≤60mΩ	OK	OK	OK	OK	OK
2	+70℃±3℃; 30 分钟		OK	OK	OK	OK	OK
			审核		测试		
			周玲		樊红霞		

浙江宝泰电子有限公司

ZHEJIANG BAOTAI ELECTRONIC CO.,LTD

耐压测试报告

客户料号：2B.13032.191	数量：5PCS	日期：2014-6-19	宝泰料号：DC-0084B-2.5	判定：OK
测量器具：耐压测试仪		供应商：宝泰	客户： 佳世达	

编号 NO.	测试项目	性能要求	测试结果				
1	耐压测试	≥500V/60s	OK	OK	OK	OK	OK
			审核		测试		
			周玲		樊红霞		

浙江宝泰电子有限公司

ZHEJIANG BAOTAI ELECTRONIC CO.,LTD

温升测试报告

客户料号：2B.13032.191	数量：5PCS	日期：2014-6-19	宝泰料号：DC-0084B-2.5	判定：OK
测量器具：电阻计		供应商：宝泰	客户： 佳世达	

编号 NO.	测试项目	性能要求	测试结果				
1	把产品的 PIN 与母座上的端子压线用一根测试线接在一起，对插后，通过电流 DC1A 的电流，所测试的温度去掉室温就是温升值。	温度小于 30 度	OK	OK	OK	OK	OK
			审核		测试		
			周玲		樊红霞		

浙江宝泰电子有限公司

ZHEJIANG BAOTAI ELECTRONIC CO.,LTD

盐雾实验测试报告

客户料号：2B.13032.191	数量：5PCS	日期：2014-6-19	宝泰料号：DC-0084B-2.5	判定：OK
测量器具：接触电阻测试仪		供应商：宝泰	客户： 佳世达	

编号 NO.	测试项目	性能要求	测试结果				
1	把端子样品放置在盐水比重：5%，温 度 ：35±2℃的盐水雾中，试验时间为：48±2 小时	测试接触电阻≤60mΩ	OK	OK	OK	OK	OK
			审核		测试		
			周玲		樊红霞		

浙江宝泰电子有限公司

ZHEJIANG BAOTAI ELECTRONIC CO.,LTD

接触与绝缘电阻测试报告

客户料号：2B.13032.191	数量：5PCS	日期：2014-6-19	宝泰料号：DC-0084B-2.5	判定：OK
测量器具：接触与绝缘电阻测试仪		供应商：宝泰	客户： 佳世达	

编号 NO.	测试项目	性能要求	测试结果				
1	接触电阻	≤30mΩ	OK	OK	OK	OK	OK
2	绝缘电阻	≥100MΩ	OK	OK	OK	OK	OK

			审核	测试
			周玲	樊红霞

浙江宝泰电子有限公司

ZHEJIANG BAOTAI ELECTRONIC CO.,LTD

高温测试报告

客户料号：2B.13032.191	数量：5PCS	日期：2014-6-19	宝泰料号：DC-0084B-2.5	判定：OK
测量器具：恒温箱，接触电阻测试仪		供应商：宝泰	客户：佳世达	

编号 NO.	测试项目	性能要求	测试结果				
1	把产品放在70℃温度下96小时冷却后取出测试	接触电阻≤60mΩ 绝缘电阻≥100MΩ	OK	OK	OK	OK	OK
			审核		测试		
			周玲		樊红霞		

浙江宝泰电子有限公司
Zhejiang Baotai Electronic Co., Ltd

寿命测试报告 Operation Life Test Report

No: TE2014006019003

名称Part No.: DC-0084B-2.5 数量Quantity: 5 PCS 做寿命 5000 次插拔，速度12.5MM/min,不带电。 Do the life span 5000 times, every minute 12.5mm times，Do not take the electricity。	成品图 Drawing	电路图 Circuit

测试前Front Test

SPEC 规格	MAX:30mΩ						3.92-24.5N	3.92-24.5N	Min:100mΩ	Ac:500v/min	无变形 无爆裂
Item 项目	接触阻抗测试(mΩ) Contact Resistance Test						力度测试(N) Strength Test		绝缘Insulation Test	耐电压 Withstand Voltage	外观 Appearance
编号 NO.	P23						插入Insert	拔出Pull Out			
1	10						18	18.5	0K	0K	0K
2	9						19.5	19	0K	0K	0K
3	9						18	18.5	0K	0K	0K
4	10						20	16	0K	0K	0K
5	10						17.5	15	0K	0K	0K
6											
7											
8											
9											
10											
MAX	10						20	19	OK	OK	OK
MIN	9						17.5	15			
X	9.6						18.6	17.4			
判定Judge	OK						OK	OK	OK	OK	OK

(5000次)試後AfterTest

SPEC 规格	MAX:50mΩ						3.92-24.5N	3.92-24.5N	min:100mΩ	Ac:500v/min	无变形 无爆裂
Item 项目	接触阻抗测试(mΩ) Contact Resistance Test						力度测试(N) Strength Test		绝缘Insulation Test	耐电压 Withstand Voltage	外观 Appearance
编号 NO.	P23						插入Insert	拔出Pull Out			
1	18						16.5	20	0K	0K	0K
2	45						21	21	0K	0K	0K
3	12						22	23	0K	0K	0K
4	35						19	21	0K	0K	0K
5	14						18.5	22	0K	0K	0K
6											
7											
8											
9											
10											
MAX	10						22	23			
MIN	12						16.5	20			
X	24.8						19.4	21.4			
判定Judge	NG						0K	0K	0K	0K	0K

測試員: 罗丽玲	Checked By 核对员	Approved By 批核员 李美泽	日期：20014-6-19

表单编号:Q/BT.QR-22-15 版次:A-0

表单流程:测试员填写→组长核对→主管批核→测试中心存档

BOM LIST

Item (品名)	Proview P/N （客户料号）	Vendor P/N （供应商料号）	Raw Material (零部件组成描述)	Raw Material Supplier (原材料)		
				品名	供应商名称	供应商地址
电源插座	2B.13032.191	DC-0084B-2.5	基座/板盖	PA9T	KURARAY	日本
			接地片	不锈钢	DOSUN	东莞
			屏蔽罩/指针固定脚/弯片/插针	黄铜	宏源铜业	温州
			簧片	磷铜	兴铜	宁波
			镀层	镀镍	新丰	浙江
				镀银	新丰	浙江
				镀锡	新丰	浙江