符合"DLK 环境管理物质技术标准"

符合USB3.0协会规范标准"

工程变更通知单 ECN(DCN) NO.	版本 REV	日期 DATE	说明 DESCRIPTION	变更 CHANGE	核准 APPRO.
KSECN18058	A	20181109	NEW RELEASE	——	——
KSECN19039	B	20190722	增加镀金30u"规格 B*1	覃智森	王永辉

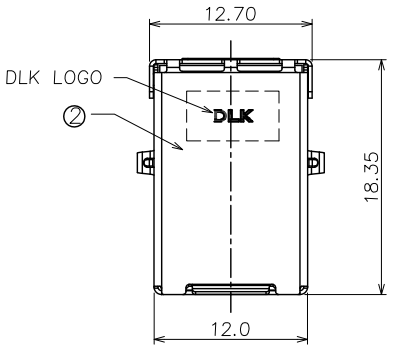

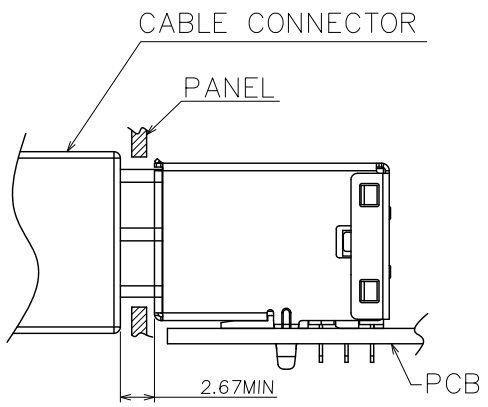

RECESSED MOUNTING CONFIGURATION

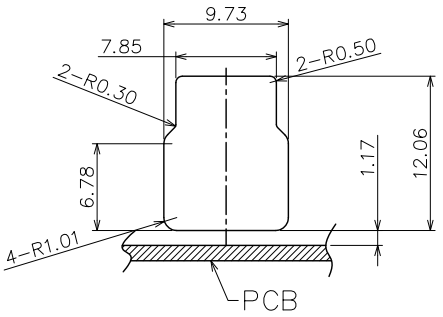

MOUNTING PANEL CUTOUT(INTERNAL SIDE)

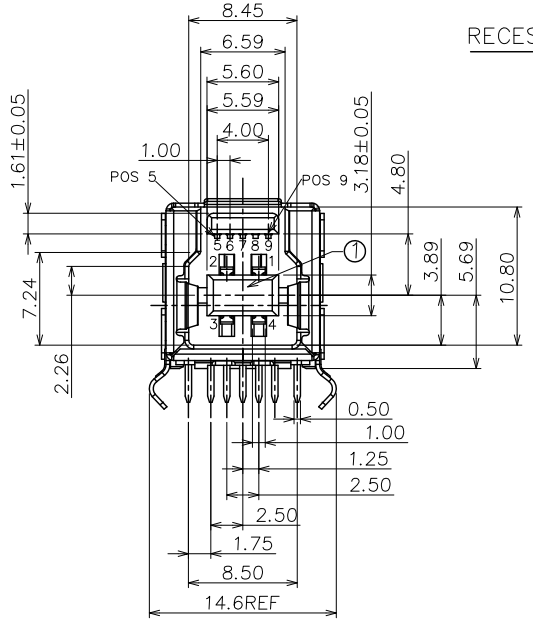

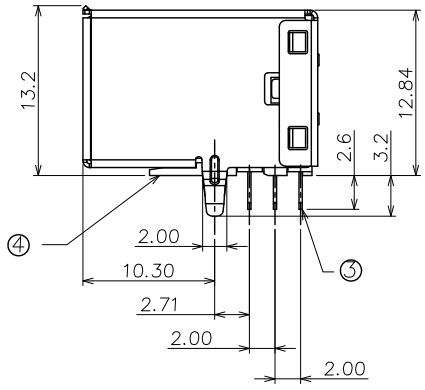

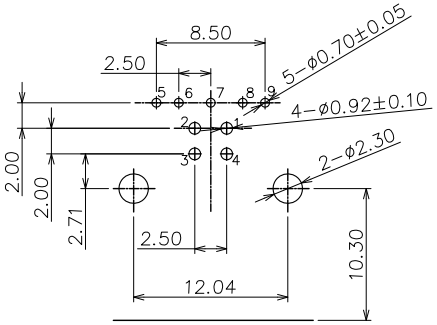

PCB LAYOUT(TOP VIEW T=1.60)

U3B22 D-09 L ** Y N2 4 HF
① ② ③ ④ ⑤ ⑥ ⑦ ⑧

① PRODUTION CODE（产品编码）:
U3B22: USB 3.0 BF DIP

② CHARACTER（特征）:
D:DIP TYPE

③ POSITION（位数）:
09: 9PIN

④ COLOR OF HOUSING(本体颜色）:
L:BLUE

⑤ PLATING OF CONTACT(端子电镀）:
M1 : Au 1U" AND MATTE TIN 50U" PLATED
M5 : Au 30U" AND MATTE TIN 50U" PLATED

⑥ PACKAGE(包装）: B
Y :TRAY PACKAGE

⑦ PLATING OF SHELL(铁壳电镀）:
N2 :Ni plated

⑧ TYPE:
4 ：弯脚 12.84H

产品净重：4.72g

NO.	ITEM	Q'TY	DESCRIPTION	FINISH
4	COVER	1	PA9T	UL94V-0 无卤
3	CONTACT	9	C2680/C5191	Au PLATED
2	SHELL	1	SPCC	Ni PLATED
1	HOUSING	1	PA9T	UL94V-0 无卤

GENERAL TOLERANCE UNLESS OTHERWISE NOTED	
Angle	±2°
X.	±0.38
.X	±0.30
.XX	±0.25
.XXX	±0.15
A4	

德力康电子科技有限公司
DLK DELIKANG ELECTRONICS TECHNOLOGY CO.,LTD

C	名称 TITLE:	USB 3.0 BF 90° DIP			
档案名称 FILE NAME.	C-U3B22-04-HF		料号 PART NO:	U3B22D-09L**YN24HF	
DRAWING	覃智森	CHECKED	——	APPROVED	严成旺
UNIT:	mm	SCALE	1:1	SHEET: 1 of 1	

符合"DLK 环境管理物质技术标准"

工程变更通知单 ECN(DCN) NO.	版本 REV	日期 DATE	说明 DESCRIPTION	改变 CHANGE	承认 APPRO.
KSECN18058	A	20181109	NEW	——	——
KSECN19039	B	20190722	增加U3B22D-09LM5YN24HF料号 △B *1	覃智森	王永辉

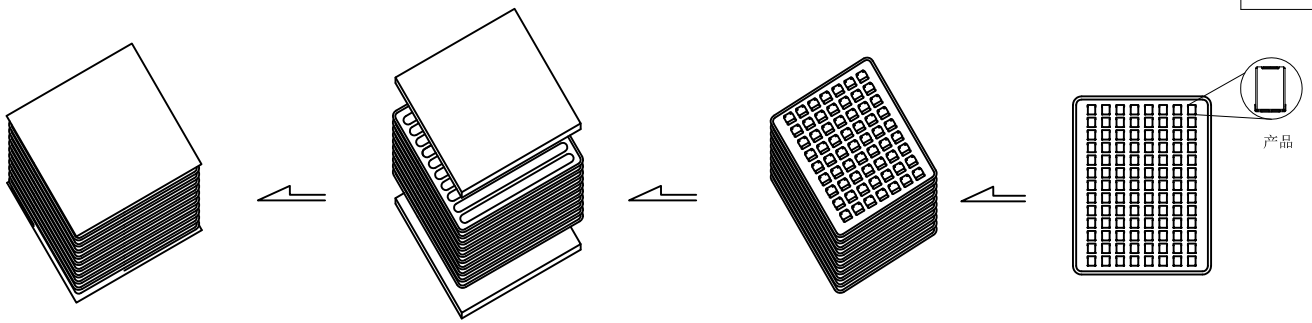

每盘放90PCS产品

包装说明:

1. 包装数量:
   一盘=90PCS, 一箱为2520PCS
2. 注意包材脏污破损不可使用，包装过程中注意不可碰伤刮伤产品
3. 适用料号:
   U3B22D-09LM1YN24HF
   △B U3B22D-09LM5YN24HF
4. 外箱材质K=K, 要求破裂强度为6Kg，
   规格：480L*325W*300H

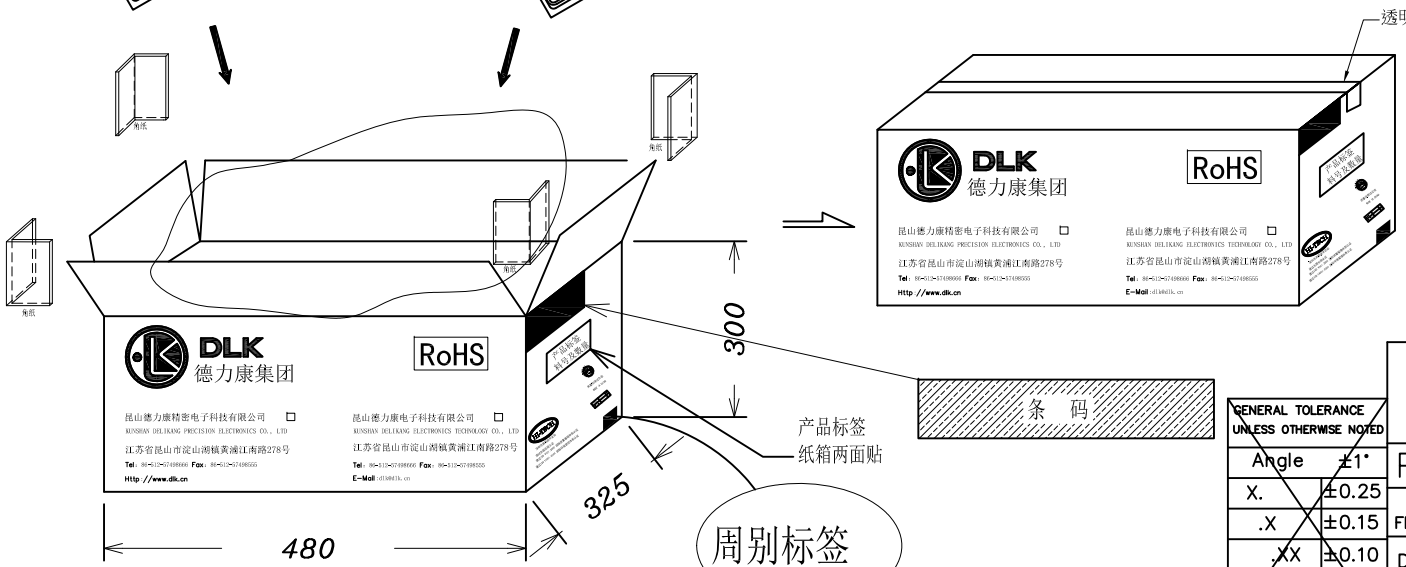

GENERAL TOLERANCE UNLESS OTHERWISE NOTED	
Angle	±1°
X.	±0.25
.X	±0.15
.XX	±0.10
.XXX	±0.05
A4	

德力康电子科技有限公司
DELIKANG ELECTRONICS TECHNOLOGY CO.,LTD

P	名称 TITLE:	U3B22包装图			
档案名称 FILE NAME.	P-U3B22-04-HF		PART NO: (OLD)	U3B22D-09LM*YN24HF	
DRAWING	覃智森	CHECKED	——	APPROVED	严成旺
UNIT:	mm	SCALE	1:1	SHEET:	1 of 1