JVC

32-inch (81. 3 cm) Color LCD Monitor

CL-R813

Instruction Manual

Model: CL-R813BN0UA
CL-R813BN0EA

Important

Please read this "Instruction Manual" carefully before use.
Please make sure to read the "Safety precautions" in this manual first and keep this "Instruction Manual" in a safe and easily accessible place for future reference.

B5A-4312-05

* All other products and company names are trademarks of their respective owners.

Contents

Before use 4
Safety precautions/symbols 15
Product security 20
Package contents 21
Features 22
Names and functions of parts 23
Connecting the cables 25
Adjusting the screen angle 27
Monitor information 28
Reference 39
Operating principle 39
Attaching an arm stand 40
Anti-Theft security slot 41
How to change the fuse 42
Cable management 43
Supported signals 44
Connector pin assignment 45
Technical specification 46
Hardware and software compatibility 48
Performance specifications 49
Troubleshooting 50
Cleaning the monitor 51
After-sales service 52
Disposal of electrical and electronic equipment 53

Before use

Thank you for purchasing our color LCD CL-R813. Please read this manual carefully for proper use.

For your safety

This manual contains important information on how to use the product. Please make sure to read the safety precautions first and keep this manual in a safe and easily accessible place for future reference.

Indication for use

CL-R813 is intended to be used in displaying and viewing medical images for diagnosis by trained medical practitioners or certified personnel. It is not meant to be used in digital mammography.

Caution: Federal law restricts this device to sale by or on the order of a physician.

User profile

Age: Not specified
Gender: Not specified
Linguistic / Cultural Background: At least English
Education / Professional Competence: General level of medical education
Intended User Group: Trained medical practitioners or certified personnel
Knowledge Base: User should possess basic medical knowledge
Intended part of the body or type of tissue applied to or interacted with: Hands

Intended patient population

Age: Adult/Children
Weight: Not relevant
Health: Not relevant
Nationality: Multiple
Patient state: Patient is not user

Limitation of liability

We are not liable for damages

- arising from fire, earthquakes, actions taken by any third party, any other accidents, intentionally or negligently, improper use of the product by the user, or any use under other abnormal circumstances,
- (including, but not limited to, loss of business profits, disruption of business, change or loss of saved data) arising from the use of or inability to use this product,
- disassemble or modify, we do not take any responsibility.
- arising from the use not described in the instruction manual,
- arising from malfunctions caused by the combination of connecting devices, or
- (related to the time limit, business, decrease in profits, any delay, any information, and other financial disadvantages) arising from the use of software provided by us for this product, even if we have been advised of the possibility of such damages.

Uninterruptible power supply

Instantaneous voltage drop due to, for instance, lightning, could cause a power failure. We recommend that an uninterruptible power supply system be used to avoid the failure.

FCC information

FCC (U.S. Federal Communications Commission)
This equipment has been tested and found to comply with the limits for a Class B digital device, pursuant to part 15 of the FCC Rules. These limits are designed to provide reasonable protection against harmful interference in a residential installation. This equipment generates, uses, and can radiate radio frequency energy, and if not installed and used in accordance with the instructions, may cause harmful interference to radio communications. However, there is no guarantee that interference will not occur in a particular installation. If this equipment does cause harmful interference to radio or television reception, which can be determined by turning the equipment off and on, the user is encouraged to try to correct the interference by one or more of the following measures:

- Reorient or relocate the receiving antenna.
- Increase the separation between the equipment and receiver.
- Connect the equipment to an outlet on a circuit different from that to which the receiver is connected.
- Consult your dealer or an experienced radio/TV technician for help.

FCC Warning
To assure continued FCC compliance, the user must use a grounded power supply cord and the provided shielded video interface cable with bonded ferrite cores. Also, any unauthorized changes or modifications to this monitor would void the user's authority to operate this device.

Supplier's Declaration of Conformity

Trade Name: JVC
Products: LCD Monitor
Model Name: CL-R813BN0xA
(where x= Alphanumeric character, Symbol or Blank)

Responsible Party: JVCKENWOOD USA Corporation
1440 Corporate Drive, Irving, Texas 75038
TEL: 678-449-8879

This device complies with Part 15 of the FCC Rules. Operation is subject to the following two conditions:
(1) This device may not cause harmful interference, and
(2) This device must accept any interference received, including interference that may cause undesired operation.

Conformity

This device complies with the requirements of the European Medical Device Regulation (EU) 2017/745 ("MDR").
Medical Device Classification: Class I

Manufacturer
JVCKENWOOD Corporation
3-12, Moriya-cho, Kanagawa-ku, Yokohama-shi, Kanagawa
221-0022, JAPAN

EC REP **Authorized representative**

JVCKENWOOD Deutschland GmbH
Konrad-Adenauer-Allee 1-11, 61118 Bad Vilbel, GERMANY
TEL: +49 6101 4988 228 (German, English)
e-mail: product-compliance@de.jvckenwood.com

This device complies with the requirements of The Medical Devices Regulations 2002 (SI 2002 No 618, as amended) (UK MDR 2002).
Medical Device Classification: Class I

UK CA

Manufacturer

JVCKENWOOD Corporation
3-12, Moriya-cho, Kanagawa-ku, Yokohama-shi, Kanagawa
221-0022, JAPAN

UKRP **UK Responsible Person**

JVCKENWOOD U.K. Limited
First Floor, Gleneagles, The Belfry, Colonial Way, Watford, Hertfordshire
WD24 4WH, UNITED KINGDOM

Warning

- This apparatus must be earthed because of Class I equipment.
- This apparatus is not a patient contact equipment.
- When using at 240 V in the United States, supply must be from center-tapped, 240 V, single phase circuit.
- Consult your dealer about waste disposal.
- This apparatus shall not to be used in the vicinity of the patient, which is the space with surfaces likely to be contacted by the patient or an attendant who can touch the patient. This encloses a space within the room 1.83 m (6 feet) beyond the perimeter of the bed in its intended location, and extending vertically 2.29 m (7-1/ 2 feet) above the floor.

Equipment classification

- Type of protection against electric shock: Class I equipment
- Protection against harmful ingress of water: Ordinary Equipment (IPX0)-No protection.
- Not suitable for use in the presence of flammable anesthetics or oxygen.
- Mode of operation: Continuous operatio

EMC performance

WARNING

- This product requires special EMC precautions and needs to be installed and used according to the following information.
- Use of accessories, transducers and cables other than those specified or provided by the manufacturer of this equipment could result in increased electromagnetic emissions or decreased electromagnetic immunity of this equipment and result in improper operation.
- Use of this equipment adjacent to or stacked with other equipment should be avoided because it could result in improper operation. If such use is necessary, this equipment and the other equipment should be observed to verify that they are operating normally.
- Portable RF communications equipment (including peripherals such as antenna cables and external antennas) should be used no closer than 30 cm (12 inches) to any part of the model CL-R813 including cables specified by the manufacturer. Otherwise, degradation of the performance of this equipment could result.
- Any additional equipment connected to this product needs to comply with the requirements of IEC 60601-1-2:2014 +AMD:2020/EN 60601-1-2:2015 +A1:2021.

Environments of intended use

The model CL-R813 is intended to be used in Home healthcare environment such as residences and nursing homes.

Guidance and manufacturer's declaration - Electromagnetic compatibility

Guidance and manufacturer's declaration – electromagnetic emissions		
The model CL-R813 is intended for use in the electromagnetic environment specified below. The customer or the user of the model CL-R813 should assure that it is used in such an environment.		
Emissions test	**Compliance**	**Electromagnetic environment –guidance**
RF emissions CISPR 11/EN 55011	Group 1	The model CL-R813 uses RF energy only for its internal function. Therefore, its RF emissions are very low and are not likely to cause any interference in nearby electronic equipment.
RF emissions CISPR 11/EN 55011	Class B	The model CL-R813 is suitable for use in all establishments, including domestic establishments and those directly connected to the public low-voltage power supply network that supplies buildings used for domestic purposes.
Harmonic emissions IEC 61000-3-2	Class D	
Voltage fluctuations/flicker emissions IEC 61000-3-3	Complies	

Guidance and manufacturer's declaration – electromagnetic immunity

The model CL-R813 is intended for use in the electromagnetic immunity environment (Home healthcare environment defined in IEC 60601-1-2) specified below. The customer or the user of the model CL-R813 should assure that it is used in such an environment.

Immunity test	IEC 60601 test level	Compliance level	Electromagnetic environment –guidance
Electrostatic discharge (ESD) IEC 61000-4-2	±8 kV contact ±15 kV air	±8 kV contact ±15 kV air	Floors should be wood, concrete or ceramic tile. If floors are covered with synthetic material, the relative humidity should be at least 30 %.
Electrical fast transient/burst IEC 61000-4-4	±2 kV for power supply lines 100 kHz ±1 kV for input/output lines 100 kHz	±2 kV for power supply lines 100 kHz	Mains power quality should be that of a typical commercial or hospital environment.
Surge IEC 61000-4-5	±1 kV line(s) to line(s) ±2 kV line(s) to earth	±1 kV line(s) to line(s) ±2 kV line(s) to earth	Mains power quality should be that of a typical commercial or hospital environment.
Voltage dips, short interruptions and voltage variations on power supply input lines IEC 61000-4-11	0 % U_T (100 % dip in U_T) 0.5 cycles and 1 cycle 70 % U_T (30 % dip in U_T) 25/30 cycles 0 % U_T (100 % dip in U_T) 250/300 cycles	0 % U_T (100 % dip in U_T) 0.5 cycles and 1 cycle 70 % U_T (30 % dip in U_T) 25/30 cycles 0 % U_T (100 % dip in U_T) 250/300 cycles	Mains power quality should be that of a typical commercial or hospital environment. If the user of the model CL-R813 requires continued operation during power mains interruptions, it is recommended that the model CL-R813 be powered from an uninterruptible power supply or a battery.
Power frequency (50/60 Hz) magnetic field IEC 61000-4-8	30 A/m 50 Hz or 60 Hz	30 A/m 50 Hz or 60 Hz	Power frequency magnetic fields should be at levels characteristic of a typical location in a typical commercial or hospital environment. The product should be kept at least 15 cm away from the source of power frequency magnetic fields during use.

Note: U_T is the a.c. mains voltage prior to application of the test level.

Guidance and manufacturer's declaration – electromagnetic immunity			
The model CL-R813 is intended for use in the electromagnetic immunity environment (Home healthcare environment defined in IEC 60601-1-2) specified below. The customer or the user of the model CL-R813 should assure that it is used in such an environment.			
Immunity test	**IEC 60601 test level**	**Compliance level**	**Electromagnetic environment –guidance**
	Proximity electromagnetic field from RF wireless communication equipment (Specified the table below)		Portable and mobile RF communications equipment should be used no closer to any part of the model CL-R813, including cables, than the recommended separation distance calculated from the equation applicable to the frequency of the transmitter. **Recommended separation distance**
Conducted RF IEC 61000-4-6	3 V 0.15 MHz to 80 MHz 6 V ISM bands and amateur radio between 150 kHz and 80 MHz 80 % AM at 1 kHz	3 V 0.15 MHz to 80 MHz 6 V ISM bands and amateur radio between 150 kHz and 80 MHz 80 % AM at 1 kHz	$d = 1.2\sqrt{P}$
Radiated RF IEC 61000-4-3	10 V/m 80 MHz to 2.7 GHz	10 V/m 80 MHz to 2.7 GHz	$d = 1.2\sqrt{P}$ 80 MHz to 800 MHz $d = 2.3\sqrt{P}$ 800 MHz to 2.7 GHz Where P is the maximum output power rating of the transmitter in watts (W) according to the transmitter manufacturer and d is the recommended separation distance in meters (m). Field strengths from fixed RF transmitters, as determined by an electromagnetic site survey, [a] should be less than the compliance level in each frequency range. [b] Interference may occur in the vicinity of equipment marked with the following symbol: 
Proximity magnetic fields IEC 61000-4-39 *	8 A/m 30 kHz; CW modulation 65 A/m 134.2 kHz ; Pulse modulation 2.1 kHz, 50 % duty cycle 7.5 A/m 13.56 MHz ; Pulse modulation 50 kHz, 50 % duty cycle	8 A/m 30 kHz; CW modulation 65 A/m 134.2 kHz ; Pulse modulation 2.1 kHz, 50 % duty cycle 7.5 A/m 13.56 MHz ; Pulse modulation 50 kHz, 50 % duty cycle	/

NOTE 1 U_T is the a.c. mains voltage prior to application of the test level.
NOTE 2 At 80 MHz and 800 MHz, the higher frequency range applies.
NOTE 3 Guidelines regarding conducted disturbances induced by RF fields or radiated RF fields may not apply in all situations. Electromagnetic propagation is affected by absorption and reflection from structures, objects and people.
NOTE 4 The IBM (industrial, scientific and medical) bands between 0.15 MHz and 80 MHz are 6.765 MHz to 6.795 MHz; 13.553 MHz to 13.567 MHz; 26.957 MHz to 27.283 MHz; and 40.66 MHz to 40.70 MHz, The amateur radio bands between 0.15 MHz and 80 MHz are 1.8 MHz to 2.0 MHz, 3.5 MHz to 4.0 MHz, 5.3 MHz to 5.4 MHz, 7 MHz to 7.3 MHz, 10.1 MHz to 10.15 MHz, 14 MHz to 14.2 MHz, 18.07 MHz to 18.17 MHz, 21.0 MHz to 21.4 MHz, 24.89 MHz to 24.99 MHz, 28.0 MHz to 29.7 MHz and 50.0 MHz to 54.0 MHz

[a] Field strengths from fixed transmitters, such as base stations for radio (cellular/cordless) telephones and land mobile radios, amateur radio, AM and FM radio broadcast and TV broadcast cannot be predicted theoretically with accuracy. To assess the electromagnetic environment due to fixed RF transmitters, an electromagnetic site survey should be considered. If the measured field strength in the location in which the model CL-R813 is used exceeds the applicable RF compliance level above, the model CL-R813 should be observed to verify normal operation. If abnormal performance is observed, additional measures may be necessary, such as reorienting or relocating the model CL-R813.

[b] Over the frequency range 150 kHz to 80 MHz, field strengths should be less than 10 V/m.

* Not applicable for this product.
Applicable only to ME Equipment and ME systems intended for use in Home Healthcare Environment.

Recommended separation distances between portable and mobile RF communications equipment and the model CL-R813

The model CL-R813 is intended for use in an electromagnetic environment in which radiated RF disturbances are controlled. The customer or the user of the model CL-R813 can help prevent electromagnetic interference by maintaining a minimum distance between portable and mobile RF communications equipment (transmitters) and the model CL-R813 as recommended below, according to the maximum output power of the communications equipment. Immunity to proximity fields from following RF wireless communication equipment has been confirmed:

Test frequency (MHz)	Bandwidth [a] (MHz)	Service [a]	Modulation [b]	Maximum power (W)	Minimum separation distance (m)	IEC/EN 60601 test level (V/m)	Compliance level (V/m)
385	380–390	TETRA 400	Pulse modulation [b]	1.8	0.3	27	27
450	430–470	GMRS 460, FRS 460	FM ±5 kHz deviation 1 kHz sine	2	0.3	28	28
710	704–787	LTE Band 13, 17	Pulse modulation [b] 217 Hz	0.2	0.3	9	9
745							
780							
810	800–960	GSM 800/900, TETRA 800, iDEN 820 CDMA 850, LTE Band 5	Pulse modulation [b] 18 Hz	2	0.3	28	28
871							
930							
1720	1700–1990	GSM 1800; CDMA 1900; GSM 1900; DECT; LTE Band 1, 3, 4, 25; UMTS	Pulse modulation [b] 217 Hz	2	0.3	28	28
1845							
1970							
2450	2400–2570	Bluetooth, WLAN, 802.11 b/g/n, RFID 2450, LTE Band 7	Pulse modulation [b] 217 Hz	2	0.3	28	28
5240	5100–5800	WLAN 802.11 a/n	Pulse modulation [b] 217 Hz	0.2	0.3	9	9
5500							
5785							

a): For some services, only the uplink frequencies are included.
b): The carrier shall be modulated using a 50 % duty cycle square wave signal.

The model CL-R813 is intended for use in an electromagnetic environment in which radiated RF disturbances are controlled. The customer or the user of the model CL-R813 can help prevent electromagnetic interference by maintaining a minimum distance between portable and mobile RF communications equipment (transmitters) and the model CL-R813 as recommended below, according to the maximum output power of the communications equipment.

Rated maximum output power of transmitter W	**Separation distance according to frequency of transmitter m**		
	150 kHz to 80 MHz $d = 1.2\sqrt{P}$	**80 MHz to 800 MHz** $d = 1.2\sqrt{P}$	**800 MHz to 2.7 GHz** $d = 2.3\sqrt{P}$
0.01	0.12	0.12	0.23
0.1	0.38	0.38	0.73
1	1.2	1.2	2.3
10	3.8	3.8	7.3
100	12	12	23

For transmitters rated at a maximum output power not listed above, the recommended separation distance *d* in meters (m) can be estimated using the equation applicable to the frequency of the transmitter, where *P* is the maximum output power rating of the transmitter in watts (W) according to the transmitter manufacturer.

NOTE 1 At 80 MHz and 800 MHz, the separation distance for the higher frequency range applies.

NOTE 2 These guidelines may not apply in all situations. Electromagnetic propagation is affected by absorption and reflection from structures, objects and people.

NOTE 3 The screen of EUT flickers during testing, but it is self-recoverable after test.

NOTE 4 The EUT was stopped operating during the test, but it is self-recoverable after test.

Cables used for the test	**Length**
AC power cord	3.0 m
DisplayPort cable	3.0 m
DVI cable	3.0 m
USB cable	3.0 m

⚠ Label

Important Please read the label containing warnings and cautions carefully before use.

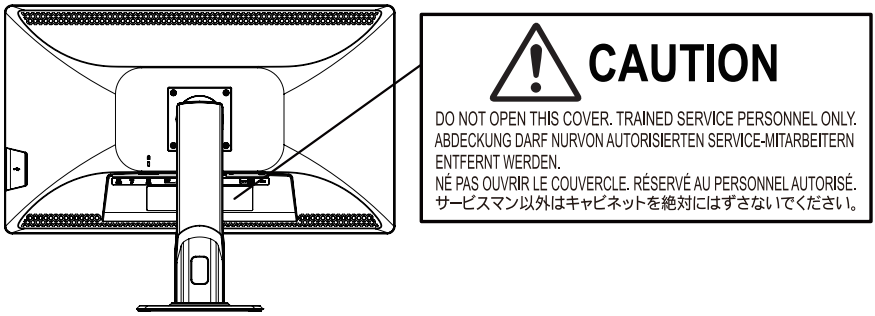

Power cord important information

Caution:

Please use the power cord provided with this monitor in accordance with the table below. If a power cord is not supplied with this product, please contact your dealer. For all other cases, please use a power cord that matches the AC voltage of the power outlet and has been approved by and complies with the safety standards of your particular country. When you use this monitor for medical in North America, you should use a North America Hospital Grade power cord.

Country	U.S.A./Canada	EU	Japan
Plug Shape	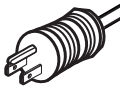	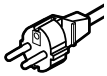	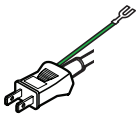 or 
Standard	UL/CSA	VDE, Demko, Nemko, BSI, etc.	PSE
Voltage	120	230	100

Explanation of symbols

These following symbols and labels indicate meanings as below.

	Caution Mark
	Indicates the monitor is approved according to the UL & c-UL regulations
	Indicates compliance to the essential requirements of the European Medical Device Regulation (EU) 2017/745 (“MDR”)
	Indicates this device complies with the requirements of The Medical Devices Regulations 2002 (SI 2002 No 618, as amended) (UK MDR 2002)
	Indicates compliance with Part 15 of the FCC rules (Class B)
	VCCI Notice (Japan Only) Indicates compliance to the Class B product based on the standard of the Voluntary Control Council for Interference (VCCI)
	Indicates compliance with EMC standards of Oceania
	Indicates this apparatus must be recycled, according to the European WEEE directive
	Symbol for “MANUFACTURER”
	Symbol for “AUTHORIZED REPRESENTATIVE IN THE EUROPEAN COMMUNITY”
	Refer to instruction manual/booklet
	Indicates this is a medical device
UKRP	Symbol for "UK Responsible Person"

	AC Input
	Stand-by ON/OFF
	Main Power ON
	Main Power OFF

Safety precautions/symbols

This manual contains important warnings and information to prevent potential personal injury and property damage. The symbols and signs used in this manual and their meanings are as follows.

Symbols

Warning	Indicates a hazard which, if not avoided, could result in death or serious injury.
Caution	Indicates a hazard which, if not avoided, could result in minor or moderate personal injury or property damage.

Meanings

	Calls your attention to warnings or cautions. This sign may contain a picture of a specific situation. e.g.) risk of electric shock
	Indicates a banned action. This sign may contain a picture of a specific situation. e.g.) no disassembly
	Indicates you must follow the instructions. This sign may contain a picture of a specific situation. e.g.) Unplug from the wall outlet

Other signs

Important	Contains very important information. Make sure to read it before use.
Note	Contains do's and don'ts.
Hint	Provides helpful information.
	Indicates reference.

⚠ Warning

	**Do not disassemble, repair, or alter the monitor.** It could cause fire, electric shock, or injury. Servicing of such a monitor may be refused. Or a fee may be charged even within the warranty period. Ask your dealer for repairs.
	**Do not continue using the monitor when failure or abnormality is found.** It could cause fire or electric shock.
	**Do not touch or swallow the liquid crystal that may leak from the damaged panel.** It could cause skin irritation. If it gets into the eye, flush the eye with water and call your doctor. If it adheres to skin or clothes, wash it off immediately with water. It contains a stimulating substance.
	**Do not put anything on top of or over the monitor.** It could cause the monitor to fail or cause fire.
	**Do not put anything over the cables.** It could cause the monitor to fail or cause fire.
	**Do not handle the monitor with wet hands.** It could cause the monitor to fail or cause electric shock.
	**No modification of this equipment is allowed.**
	**Do not modify this equipment without authorization of the manufacturer.**
	**If this equipment is modified, appropriate inspection and testing must be conducted to ensure continued safe use of the equipment.**
	**To avoid risk of electric shock, this equipment must only be connected to a supply mains with protective earth.**
	**AC power inlet is considered as Disconnect Device.**
	**Double pole, neutral fusing. Disconnect mains before servicing.**
	**If smoke or odor is observed, turn off and unplug the monitor immediately.** Continual use could cause fire or electric shock. Consult your dealer.

	**If by accident you drop the monitor or give it a jolt, turn off and unplug the monitor immediately.** This monitor is a precision instrument. Continual use could cause fire or electric shock. Consult your dealer.
	**If liquid or any foreign object enters inside, turn off and unplug the monitor immediately.** Continual use could cause fire or electric shock. Consult your dealer.
	**To avoid a lighting strike, stop using the monitor during thunder.** It could result in electric shock.
	**Make sure to use the supplied power cord.** **Do not use the supplied power cord with other devices.** The use of a cable other than supplied could cause the monitor to fail.
	**The input voltage for this monitor is limited to AC 100 V to AC 240 V. Do not use it at any other voltage.** Failure to do so could cause the monitor to fail or cause fire.
	**The monitor must be grounded.** Failure to do so could cause electric shock. When using a 2P plug, ground the monitor before plugging into a wall outlet. To remove the grounding cable, unplug the monitor first.
	**Follow the instructions below in handling the power plug.** • **Hold the plug when unplugging.** Pulling the cord could cause damage and result in fire or electric shock. • **Do not plug/unplug with wet hands.** It could cause electric fire. • **Dust the plug periodically and keep it dust-free to avoid fire or electric shock.** • **Do not overload wall outlets.** It could cause fire or electric shock. • **Do not put things around the monitor.** Keep enough space around for easy access to the plug.
	**Turn off and unplug the monitor and its peripheral devices when installing, uninstalling, and/or moving the monitor.** It could cause the monitor to fail and cause fire or electric shock.
	**This monitor and its components come in plastic bags.** **Keep out of reach of children.** Playing with plastic bags could cause suffocation.

⚠ Caution

	**Install the monitor indoors.** It is not designed for the use outdoors or aboard vehicles.
	**Do not put the monitor in a stuffy, dusty, humid place.** **Do not expose it to oily smoke or steam.** It could cause the monitor to fail and cause fire or electric shock.
	**Do not put the monitor on an unstable surface.** It could cause the monitor to fall and result in injury.
	**Do not expose the monitor to direct sunlight.** It could damage the cabinet or other parts and result in overheat or fire.
	**Avoid a place subject to** **• Magnetic fields • Vibrations** **• Corrosive gases • Electrostatic charge** It could cause the monitor to fail.
	**Do not use the monitor with condensation on the surface.** It could cause the monitor to fail. Condensation forms when the monitor is moved into a warm room from a cold place. Let it sit until it goes away.
	**Do not place the monitor on its back or use in a place with little ventilation.** Heat could build up and damage the cabinet and/or the inner parts. It could result in shortening of life, overheat, and/or fire.
	**Rest your eyes for 10 to 15 minutes per hour.** Failure to do so could cause eyestrain.
	**Disconnect the power cord if abnormalities such as smoke and fire, etc. are observed.** Do not position the monitor so that it is difficult to operate the disconnection.
	**This product can be reused only if it is reconditioned under our responsibility.**
	**Please report to us and the authority of the member state if in any serious incident that has occurred in relation this product.**

	**Even if it is used properly, the monitor may cause harmful interference to radio or television reception.** Try the following measures to correct it. • Increase the distance between the monitor and the radio/TV. • Connect the monitor into a different outlet from the one to which the radio/TV is connected.
	**Do not press, scratch, or put objects on the LCD screen.** It could cause monitor noise and/or cause the panel to fail.
	**Do not display a static image for too long.** It could cause "ghosting", a phenomenon where the previous image displayed on the screen is seen for moments after the image has changed.
	**Turn on a screensaver or enable the stand-by mode to avoid "burning in", the burning of an image onto the LCD panel after hours of the same image being displayed.**
	**Please be advised that the following symptoms may occur due to the nature of LCDs. They are not failures.** **• During use in cold environments, "streaking" may occur or images may appear dark.** **• Depending on use conditions such as temperature, spots or unevenness in luminance or color may be observed.** **• Due to the manufacturing technology used, there may be pixel or dot failures even though its rate of effective pixels is 99.999301 %.**
	**Do not set maximum luminance or closer to it when using the monitor in a dim room below 100 lx.** It could cause eyestrain. We recommend the factory default. Setting it too low could makes it hard to see the image.
	**Clean inside of the monitor once a year.** The dust could cause fire. Ask your dealer for maintenance.
	**Mounting orientation is landscape only.**

Product security

	This product is operated by the dedicated microcomputer system. To delete or alter the program could lead to abnormal display.
	When connecting this monitor to a workstation to change the settings or adjust the accuracy control, do not disconnect the USB cable while the devices are communicating.
	Connection to IT-Network • Connecting to IT-Network could cause unexpected risks. • Changing the connection to IT-Network could cause occur new risks. • "Changes in the IT-Network" includes "change configuration", "add devices", "detach devices", and "update devices". • Specify these risks, and execute the risk management.
	In order to use this product in a secure state, please apply the following security measures to the workstation connected to this product. • Install anti-virus software • Enable firewall and control communication ports

Package contents

Please check if the following items are included in this product package. If any item is missing, contact your dealer for replacement.

Note Do not use the supplied power cord for anything other than this monitor.

☐ Monitor

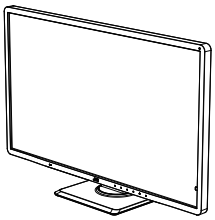

☐ Power cord (3.0 m)

* Power cords vary depending on destination.

3P: For the U.S.

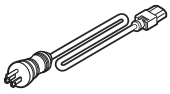

2P: For Europe

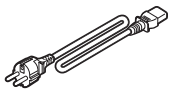

☐ DisplayPort cable × 2 (DP–DP) (3.0 m)

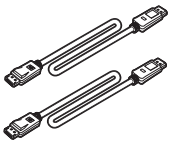

☐ DVI cable (DVI–DVI) (3.0 m)

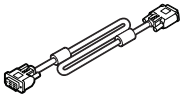

☐ USB cable (3.0 m)

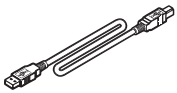

☐ Instruction manual × 1



(English/Japanese)

☐ Utility disk **



** **Utility disk**

Installing the "QA Medivisor Agent LE" included in the utility disk supplied with this monitor on your workstation allows you to use the extended functions such as calibration and various test pattern displays.

Please refer to the manual on the disk for its usage and the installation method.

Hint Keep the original box and packing material to pack the monitor for transporting purpose.

Features

- **32" 8 MP high-definition color LCD panel**
  32" (diagonal 81.3 cm) LCD panel provides clear display of images high resolution of 8 MP (3840 × 2160).

- **Daisy-chain via DisplayPort**
  Implemented DisplayPort with 10 bit depth color and achieved 1.073 billion simultaneous color with 10 bit input. By connecting monitors through DisplayPort in daisy-chain, it gets much easier to organize wires.

- **Luminance uniformity correction feature**
  Uniformity correction function to provide uniformity of luminance.
  Corrects luminance unevenness, which arising from the LCD panel.

- **Luminance stabilizing system**
  Provides stable luminance for a long period of time by our unique built-in luminance stabilizing system circuit.

- **Interchangeable stand**
  The tilt stand is interchangeable with an arm stand with a mount that has a 4-hole pattern at 100 mm × 100 mm according to your needs and preferences.

Names and functions of parts

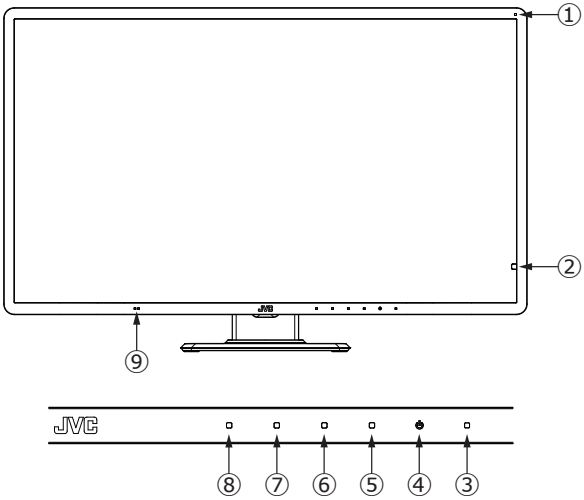

① **Ambient light sensor**

② **LCD luminance sensor**

③ **LED indicator**

No.	LED	Power	Mode
1	Off	OFF	Power off
2	Green	ON	Normal
3	Orange	ON	Power save on

④ **Stand-by key_⏻:** When the main power switch ⑩ is "ON", this key is available.

Note Tap and hold the key to turn on/off the monitor. Wait at least 5 seconds between on/off actions.

⑤ **Operation key 1:** Shown OSD menu and makes function operation by using other three Operation key.

⑥ **Operation key 2:** Shown OSD menu and makes function operation by using other three Operation key.

⑦ **Operation key 3:** Shown OSD menu and makes function operation by using other three Operation key.

⑧ **Operation key 4:** Shown OSD menu and makes function operation by using other three Operation key.

⑨ **Human presence sensor:** When leaving your seat, the status of the monitor automatically switches into "Stand-by" due to "Human presence sensor".

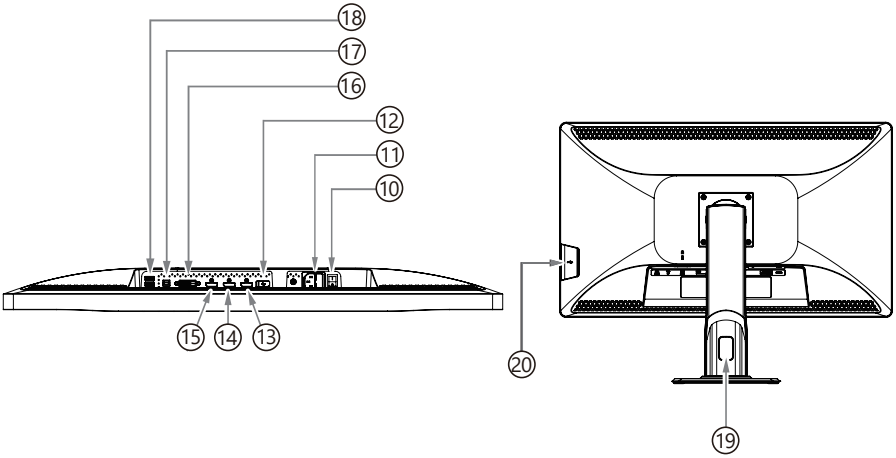

⑩ **Main power switch_POWER:** Main power supply switch.

⑪ **AC inlet_AC IN:** Connect the supplied power cord.

⑫ **Service port_Service ONLY:** Only for support. Do not connect any cables.

⑬ **Display port_DisplayPort OUT:** For daisy-chain when connecting multiple monitors via this port.

⑭ **Display port_DisplayPort IN1:** Digital video signal input port. Connect a Display-Port cable.

⑮ **Display port_DisplayPort IN2:** Digital video signal input port. Connect a Display-Port cable.

⑯ **DVI-D_DVI-D:** Connect the supplied DVI-D cable.

⑰ **UP (USB upstream port)**: When connecting a USB device to DOWN (⑱ , ⑳), connect one end of the supplied USB cable to the monitor's UP and the other end to the workstation's USB port.

⑱ **DOWN (USB downstream ports (×2)):** A USB device with a maximum current consumption of 500 mA per port can be connected to each port.

⑲ **Cable hole**

⑳ **DOWN (USB downstream port (×1)):** On the side of the monitor.

Connecting the cables

1 Turn off the workstation.

2 DisplayPort-screen:
Connect "DisplayPort IN1" or "DisplayPort IN2" on this monitor to "DisplayPort" output on your workstation with the supplied DisplayPort cable.

DVI-D-screen:
Connect the supplied DVI-D cable to the "DVI-D" port on this product and the "DVI-D" port on the workstation.

Note Use the supplied cables. If you do not use them, the monitor may become unstable and the screen may flicker.

3 Connect the supplied USB cable to the USB upstream port on this product and the USB downstream port on the workstation (or other USB hub) when the product is controlled (configuration change or quality control) by the workstation.

4 Connect the supplied power cable between the AC inlet and the wall outlet.

5 Turn on the monitor and the workstation.

Back of the monitor

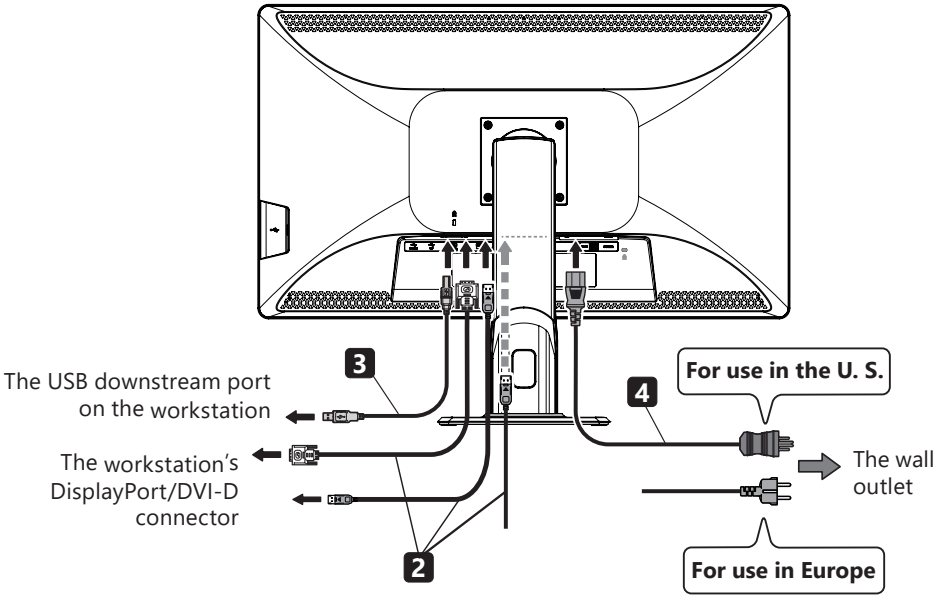

⚠ Caution

- When using this product for medical applications, it is intended to be connected to an IEC 60601-1 certified device and medical electrical system. To use this monitor without connecting to such a device, it needs to be evaluated according to the requirements of IEC 60601-1.
- Use the supplied power cord only.

How to setup multiple monitors in daisy-chain

Please connect multiple monitors together using DisplayPort as below.
For details on the monitors and graphics cards supporting daisy-chain, please see our website.

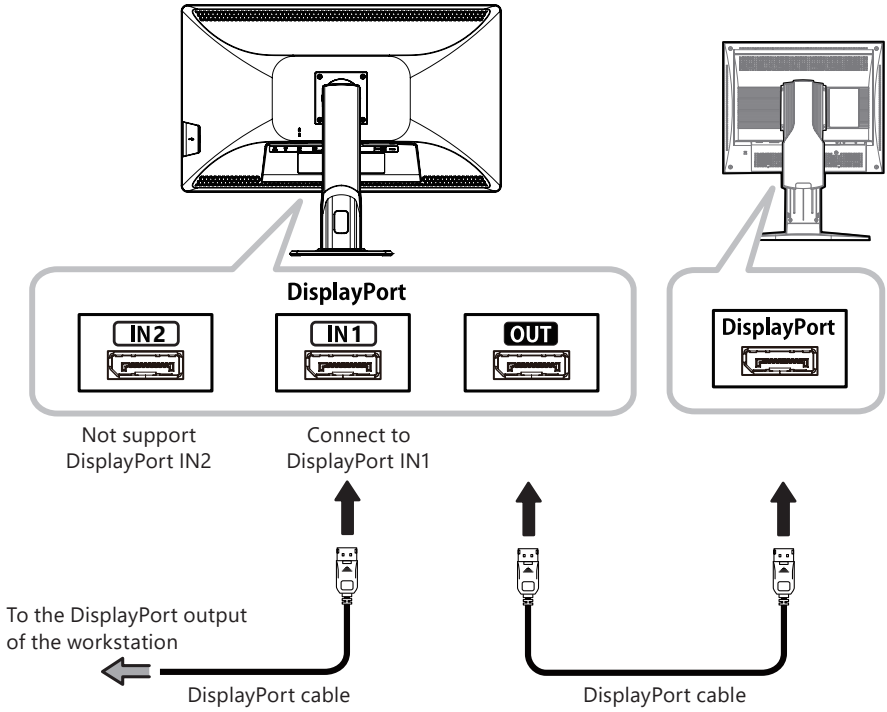

Adjusting the screen angle

The screen of this monitor can be adjusted to any angle within the range shown below.
Hold the screen with both hands and adjust the angle slowly.

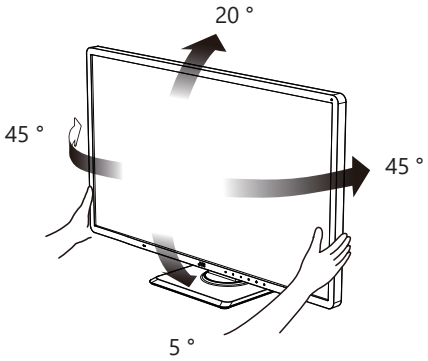

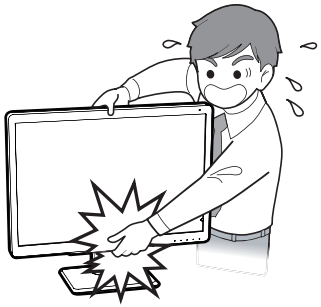

Caution

Be careful when rotating the screen or adjusting the height.
Take care not to pinch your fingers.

Monitor information

You can display various monitor information on the screen (On Screen Display: OSD) for adjustment.

Operation key guide

"Operation Key Guide" is not displayed on the screen in the default setting. "Key Guide ① " appears when tapping any one of operation key (1–4) or the stand-by key. Refer to the list below regarding linked setting per each operation key. It disappears after twenty seconds when no operation is done. key guide ② appears when selecting PIP or PbyP.

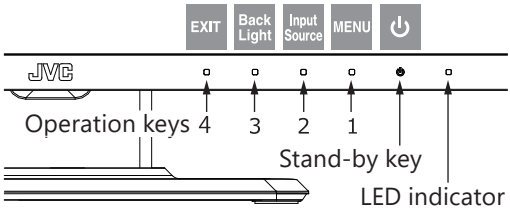

	Operation key 4	Operation key 3	Operation key 2	Operation key 1	Stand-by key
key guide 1	**EXIT**	**Back Light**	**Input Source**	**MENU**	⏻
Operation	Turns off "Operation Key Guide"	Shown the level bar for backlight adjustment	Switched Menu to select input signal	Shown Main menu OSD	Activate stand-by mode after tapping one second
key guide 2	As above	Screen M ↔ S	Sub Source	As above	As above
Operation		Switch between main screen and sub screen.	Switch to the menu "Sub Select" for selecting sub-input signal.		

Main menu OSD appears by tapping "**MENU**" key (Operation key 1), the items on the key guide change, you can move a cursor by using "▼" or "▲" key (The color of selected item is white out). Select item by cursor and tap the ENTER key.

OSD Main menu

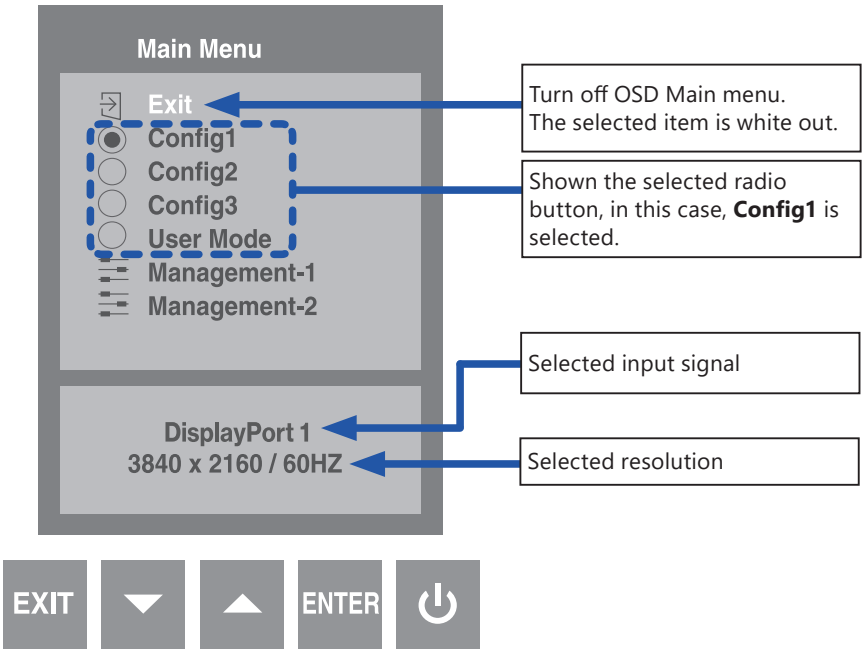

List of OSD functions

LEVEL 1	LEVEL 2	LEVEL 3	LEVEL 4	Default	DESCRIPTION
Exit					
Config1 *					Make display status according to figures which is set Config 1
Config2					Make display status according to figures which is set Config 2
Config3					Make display status according to figures which is set Config 3
User Mode	Exit				
	Backlight			50	Adjust the brightness of screen
	Contrast			90	Adjust the contrast of images
	Black level			50	Adjust the brightness of black on images
	Color	Exit			
		User	Red	100	Adjust red on images
			Green	100	Adjust green on images
			Blue	100	Adjust blue on images
		5800K			Select white balance
		6500K			
		7500K *			
	Gamma	Exit			Select Gamma (luminance response) of images
		Gamma 2.0			
		Gamma 2.2			
		Gamma 2.4			
		DICOM *			
		Native			

LEVEL 1	LEVEL 2	LEVEL 3	LEVEL 4		Default	DESCRIPTION
Management -1	Exit					
	PIP/PbyP	Exit				
		PIP / PbyP OFF *				Turns off PIP & PbyP function
		PIP On				Shown PIP window
		PbyP On				Shown PbyP window
		PIP Position	Top-Right *			Select sub POSITION of PIP (available when selecting PIP ON)
			Bottom-Right			
			Top-Left			
			Bottom-Left			
		PbyP Layout	Layout 1 *			Select sub Layout of PbyP (available when selecting PbyP ON)
			Layout 2			
			Layout 3			
			Layout 4			
		Sub Select	Exit			
			Auto Select	Exit		Select Auto Select on sub window
				On *		
				Off		
			DisplayPort 1			Select input source of sub window
			DisplayPort 2 *			
			DVI			
		Main / Sub SW				Switch Main window and Sub window
	Scaling	Exit				
		Full				Full screen
		1:1				Maintain resolution and display images
		Fit *				Maintain aspect ratio and display images
	Language	Exit				Select OSD language
		English *				
		Français				
		Deutsch				
		Italiano				
		Español				
		日本語				
	Input Source	Exit				
		Auto Select	Exit			Select Auto Select on main window
			On *			
			Off			
		DisplayPort 1 *				Select input source on the Main window
		DisplayPort 2				
		DVI				
	OSD Timer	Exit				
		10/20 */30/ 45/60 sec				Shown duration of OSD display

LEVEL 1	LEVEL 2	LEVEL 3	LEVEL 4	Default	DESCRIPTION
Management -2	Exit				
	Power Key Lock	Exit			
		Locked			Select the stand-by key locked
		Unlocked *			Select the stand-by key unlocked
	OSD Key Lock	Exit			
		Locked			Select operation key locked
		Unlocked *			Select operation key unlocked
	Power Indicator	Exit			
		On *			Select turning on LED indicator
		Off			
	Human Sensor	Exit			
		Off * /1/5/10/15 /30/45/60 min			Set up power save by human sensor
		Sensitivity	2/4 */6/8/ 10/12/14/16		Set up the sensitivity of a sensor
	DisplayPort Setting	Exit			
		DisplayPort 1.1			Select the version of DisplayPort
		DisplayPort 1.2 *			
		DP Power	Exit		Set up the power supply for DisplayPort control circuit during power save.
			On *		
			Off		
	Information	Model	CL-R813		Shown model name
		S/N	Lxxxxxxxxx		Shown serial number
		Source	xxx		Shown the information of the selected signal
		Fh / Fv	xxx.xkHz / xx.xHz		
		FW ver.	xxxxxxRxVxx		Shown version of firmware
		Ambient sensor	xxx lx		Ambient brightness
		Front sensor	xxxx cd/m^2		Shown figures of brightness of screen (When selecting "User Mode", "---" is displayed.)
		ACT TIME	xxxxx h		Accumulated operating time
	Factory Preset	Exit			Reset
		Yes			

＊Default setting

PIP/PbyP setting

PIP : Sub screen is available in main screen (shrunk sub screen is displayed).
Switch to PIP window by selecting PIP On of PIP/PbyP in OSD menu.
You can set "PIP Position" in OSD menu when selecting "PIP On", and select the display position of sub screen.
Sub screen position is shown as below;
Top-Right, Bottom-Right, Top-Left, Bottom-Left

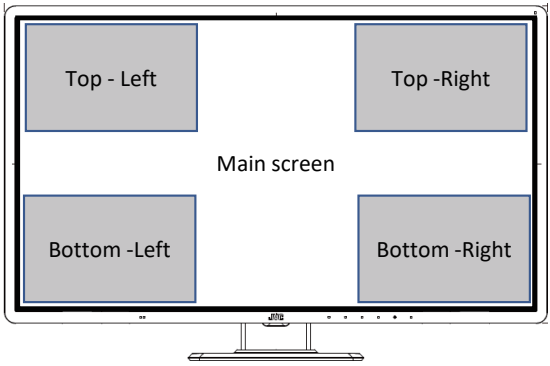

PbyP : Main screen and sub screen can be displayed side by side.
Switch to PbyP window by selecting PbyP On of PIP/PbyP in OSD menu.
※ Maximum resolution is 1920 × 2160 when selecting PbyP On.
You can set "PbyP Layout" in OSD menu when selecting "PbyP On", and choose the layout of main screen and sub screen.
Layout is shown as below;
Layout 1, Layout 2, Layout 3, Layout 4

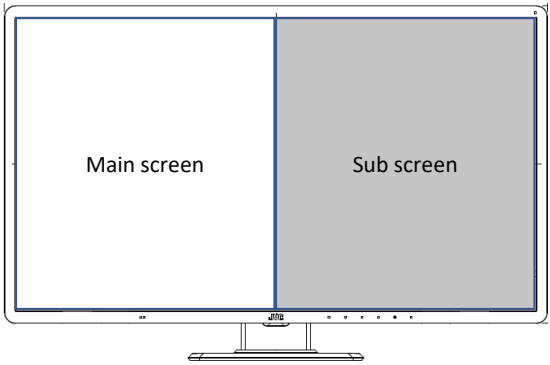

Layout 1 : Main screen on left and sub screen on right. Both screens are the same size.

※ Recommended resolution of your workstation automatically points 1920 × 2160.

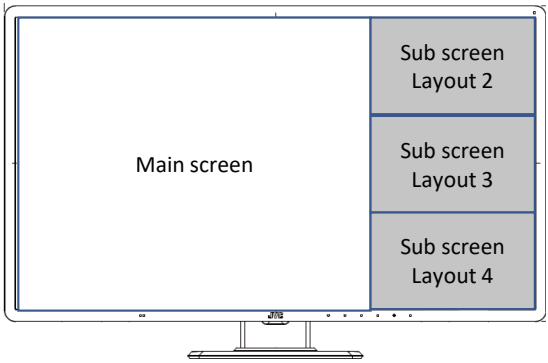

Shrunk sub screen is displayed on upper, middle, lower of right side in main screen for each case of Layout 2, Layout 3 and Layout 4. Shown as below.

＜How to set up a split screen display＞

・Please use our recommended graphics card when splitting the screen.
Please refer to the following steps to set screen display.

1 Turn off your workstation.

2 Connect each supplied DisplayPort cables to “DisplayPort IN1” and “DisplayPort IN2”, and the other side to out ports of your workstation.

3 Turn on this product first, and then turn on your workstation.

4 Change the “Display settings” of your workstation, select “1920 × 2160” for both screens.

5 Tap “Operation key”, and select “Management-1” on the main menu. Select “PbyP On” on “PIP/PbyP”.
※ Maintain “Layout 1”, which is default, on “PbyP Layout.

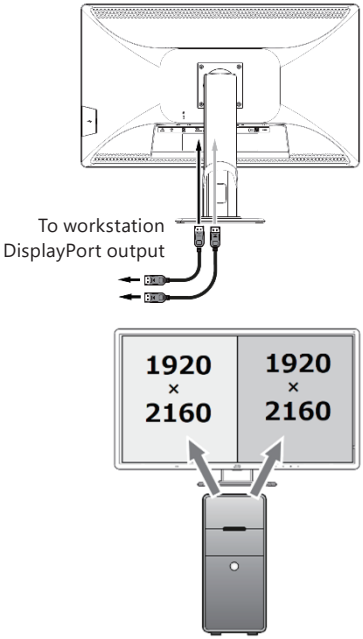

Scaling setting

The maximum resolution of this monitor is 3840 × 2160.
You can enlarge or shrink image size by selecting image signal of resolution except it.
This is how to select Full, 1:1, and Fit of Scaling.

e.g.) signal of resolution 1600 × 1200 is selected as shown below.

1:1 : Image 1600 × 1200, which is not enlarged, is displayed in the center of screen in the display area (maximum resolution 3840 × 2160).
in case of this, outside of the image is displayed in black.

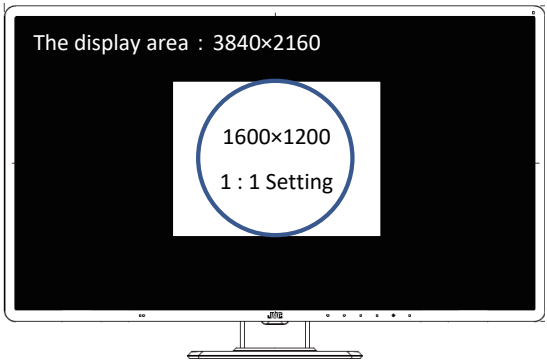

Fit : Aspect ratio, the resolution of image 1600 × 1200, is maintained, and enlarged image is displayed in display area (3840 × 2160).
Outside (right side and left side) of the image is in black in case of 1600 × 1200.

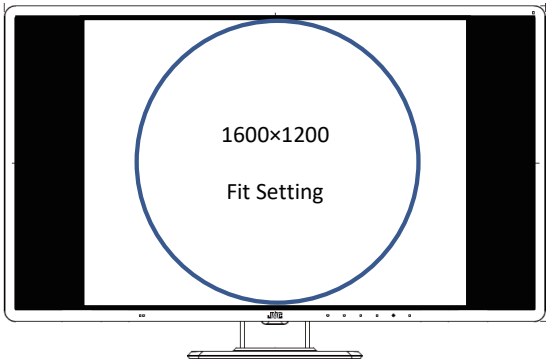

Full : Aspect ratio of an image is ignored, and an enlarged image is displayed in full size of screen.
Display area in black is gone, but an image is stretched left and right.

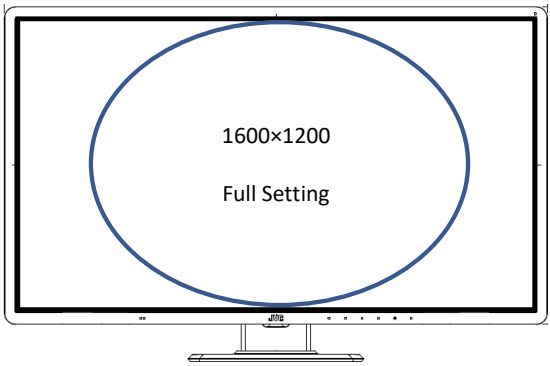

Human Sensor setting

Human sensor is always monitoring whether a user is in front of this monitor.
Power save (low) function is activated when its sensor cannot detected any user within your set time.
Normal operation gets started when any motion is detected.

Sensitivity setting

There are two figures in OSD "Sensitivity", the upper figures for Human Sensor, and lower figures for Sensitivity.
Monitor judges there is no user when figures of Sensitivity is smaller than one of Human Sensor.
Power save mode is activated when the status of "no user in front of monitor" continues in a row more than your set time.

e.g.)
Make a monitor activate power save mode in the case that a user is not in front of a monitor for ten minutes.
① Appear OSD "Sensitivity" as below, check and note figures of Human Sensor in each case that "user in front of a monitor" and "no user there".
- User in front of a monitor: 011
- No user in front of a monitor: 004

② In the case of ①, Sensitivity should be around 7, which is between "004" and "011".
③ Set "10" to Human Sensor.

In this setting, Power save mode is not activated as long as a user is in front of a monitor, but it is activated after a user leaves for ten minutes.

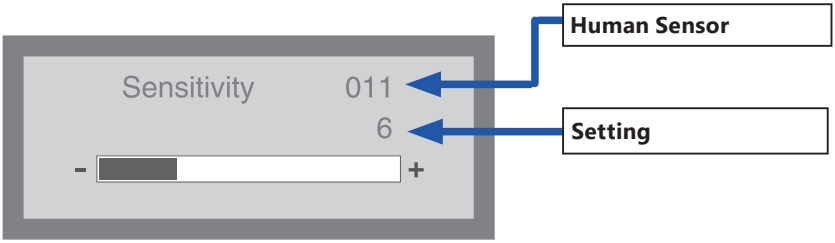

DP Power setting (Set up the power of DisplayPort)

Make set up power save status of this monitor by using power save of your workstation.
On: Power save mode: mid
Monitor turns on synchronously when turning on your workstation from sleep mode.
* When the human presence sensor is on, the power save mode is low. (P38)
Off: Power save mode: high
Monitor won't turn on even though your workstation wakes up from sleep mode when selecting "DisplayPort IN1". Tap the stand-by key or the main switch.
By selecting "DisplayPort IN2" makes your workstation turn on automatically.

How to set Power save, Human Sensor, and DP Power

Power save mode varies based on a combination of settings of Human Sensor & DP Power in Management-2 in OSD menu and "Power & sleeps settings" of your workstation.

Please customize each of those settings according to your environment.

Power Save Mode		Power & Sleep setting	Human Sensor	DP Power
	LED indicator			
Normal	Green	OFF	OFF	ON
low	Orange	OFF	ON	ON
mid	Orange	ON	—	ON
high	Orange	ON	—	OFF

low: Power save mode by Human sensor. Power save mode is activated when your set time is over, if there is no user in front of your monitor (Human Sensor). Screen automatically turns back from power save mode when a user is back there.

mid: Power save mode by "Power & sleep settings" of your workstation. Power save mode is activated by no image signal from your workstation, and screen automatically turns back after inputting image signal.

high: Power save mode by your combination of "Power & sleep settings" of your workstation and DP Power of this monitor.
Power save mode is activated by no image signal from your workstation and DP Power off, and this mode minimizes power consumption. The screen automatically turns back after inputting image signal and turning on the stand-by key.

Configuration Setting

CL-R813 has the following five Configuration settings saved as factory defaults before shipping.

Configuration	Luminance (cd/m^2)		Color	Gamma
	Max.	Min.		
Config1	280	0.5	7500 K	DICOM GSDF
Config2	280	1	7500 K	DICOM GSDF
Config3	280	0.5	7500 K	EXP. 2.2

How to set Input Source during power save

In the case that power save mode is activated while input source is mismatched to a connector of your workstation.

e.g.) Your workstation: "DisplayPort IN2" and Input Source: "Display Port 1".

- Tap any Operation key.
- LED indicator tuns from orange to green after a while, and then "No Signal" is shown after fifteen seconds from turning in green
- Tap any Operation key while "No Signal" is shown, and "Operation Key Guide (Input Source)" appears and set it.

Reference

Power save mode

The monitor enters into power save mode after idling for a certain period of time to reduce power consumption.
Refer to the workstation instruction manual on how to set it.

Digital input

This monitor supports digital signal. It is normal for noise to occur during startup, shutdown, and/or at switching resolutions. This is caused by the graphics card in the system as it switches resolution. Also, when switching resolutions, a 5 sq. mm white area may appear under the front sensor. In both cases, they are not failures.

Note Turn off the system before connecting and disconnecting the signal cables. It could damage the graphics card.

Operating principle

Image signals from acquisition devices or picture-archiving communication system (workstation) shall be transmitted to the monitor via signal input ports.

By transmitting image signals of the system to the input unit of the monitor, the monitor can provide images on its screen (LCD panel) via its signal processing circuit. It is possible for users to configure the monitor freely for suitable observation by OSD because of the input unit and the signal processing circuit which correspond to various input signals.

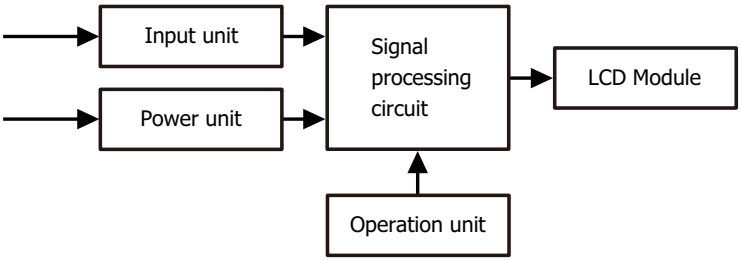

Attaching an arm stand

The tilt stand is interchangeable with commercially available arms. After checking the specifications of the arm to be used, pay attention to the following points when selecting.

- Come with a mount plate with 4 slotted screw holes at 100 mm × 100 mm, and
- Bear the total weight of the LCD panel (without the stand) and the cables connected to it. For more information, ask the arm maker.

Note Use the original screws to use the LCD panel back on its original tilt stand.

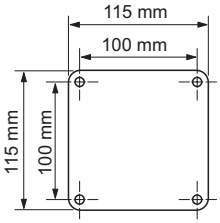

Warning

Select the screw size carefully according to the plate thickness.
If the screws are too long, they could damage the internal parts. If they are too short, the connection may loosen causing the monitor to fall off.

Mounting plate thickness	Screw size
3.5–4.5 mm	ISO M4 × 12
1.5–3.5 mm	ISO M4 × 10 (Originally used)
Below 1.5 mm	ISO M4 × 8

Note: We are not liable for any damage or injury resulting from replacing stands.

How to attach an arm stand

1 Place a soft cloth or cushioning material over a stable even surface to prevent scratches on the screen.

2 Place the monitor on the soft cloth with the screen face down.

3 Remove the stand. (Use a Phillips head screwdriver to remove the four screws indicated by the arrows in the figure.)

4 Attach the monitor unit to the arm. (Perform in the reverse order of removing the arm.)

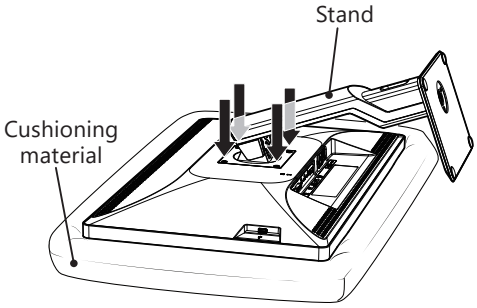

Note When attaching the monitor to an arm that has already been fixed, be sure to carry out the work with two or more people to ensure safety. If the monitor falls or topples, it can result in injury or monitor malfunction.

Anti-Theft security slot

This monitor has a built-in Kensington MicroSaver* Security Slot by ACCO Brands Corporation.
Please purchase the MicroSaver lock at PC supply stores separately.

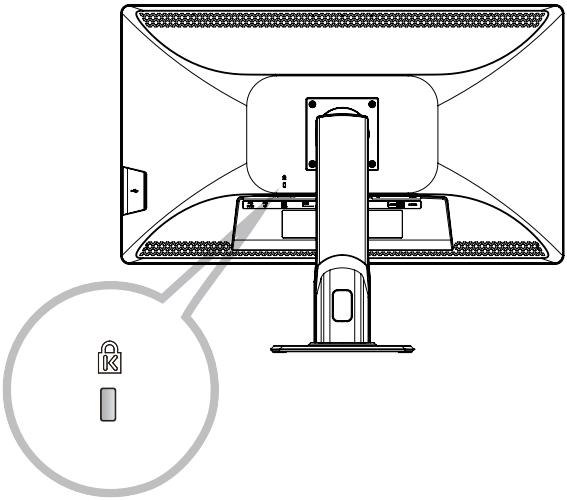

* Kensington, MicroSaver are registered trademarks of ACCO Brands Corporation

How to change the fuse

Note for AC INLET with fuse

AC Inlet has a built-in fuse.
When replacing the fuse, be sure to use only a correctly rated approved type, re-fit the fuse cover.

How to replace the fuse

Open the fuse compartment with the blade screwdriver, and replace the fuse.

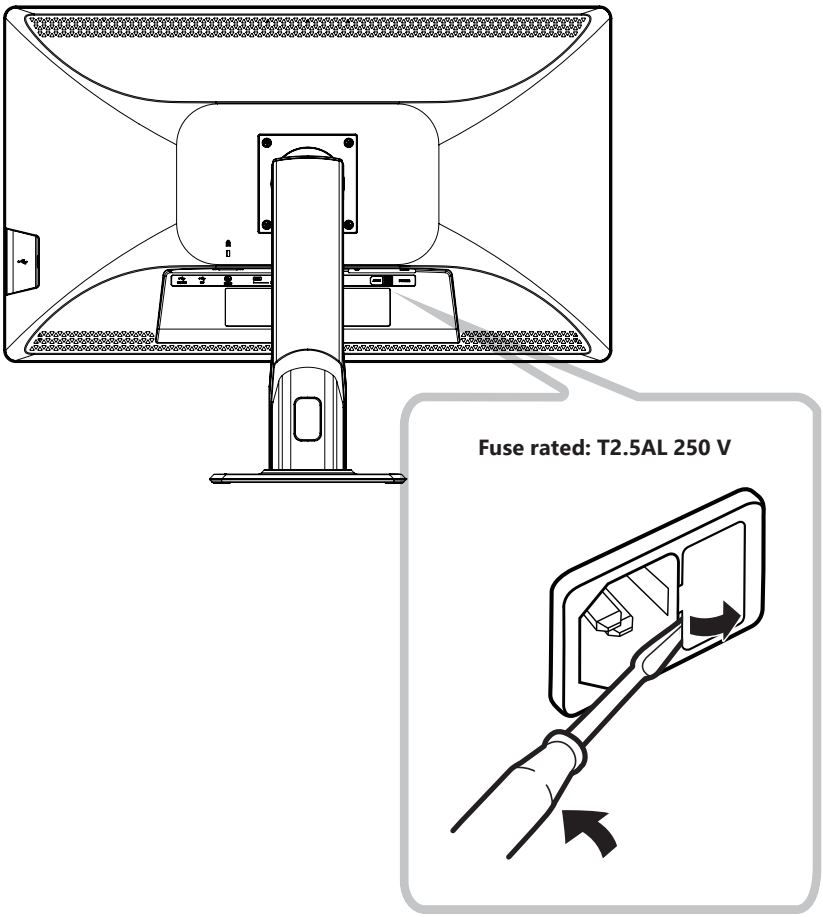

Cable management

Please use the cable hole when plugging in the workstation and monitor so that cables will be organized.

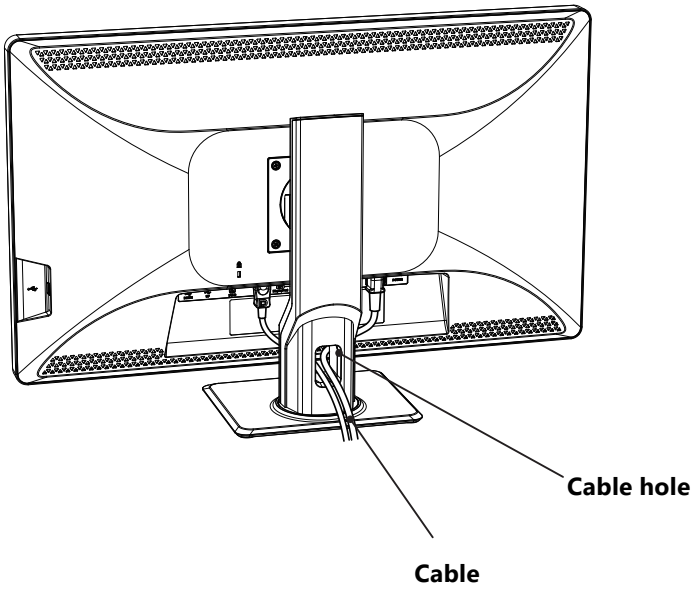

Supported signals

Table list of the supported signal timing

It may not be displayed normally when selecting other than the timing shown in the table below.

Resolution	Vertical Frequency [Hz]	DisplayPort	DVI-D
720 × 400	70	✓	✓
640 × 480	60	✓	✓
800 × 600	60	✓	✓
1024 × 768	60	✓	✓
1280 × 1024	60	✓	✓
1600 × 1200	60	✓	✓
1920 × 1080	60	✓	✓
1920 × 1200	60	✓	✓
1920 × 2160	60	✓	–
2048 × 1536	60	✓	✓
3840 × 2160	60	✓	(30 Hz)

Connector pin assignment

DVI 24-pin (female) connector for DVI signals

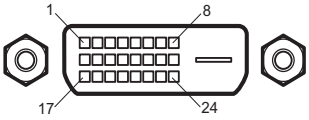

DVI-D

Pin #	Signal	Pin #	Signal
1	TMDS Data 2-	13	TMDS Data 3+
2	TMDS Data 2+	14	+5V Power
3	TMDS Data 2/4 Shield	15	GND
4	TMDS Data 4-	16	Hot Plug Detect
5	TMDS Data 4+	17	TMDS Data 0-
6	DDC Clock	18	TMDS Data 0+
7	DDC Data	19	TMDS Data 0/5 Shield
8		20	TMDS Data 5-
9	TMDS Data 1-	21	TMDS Data 5+
10	TMDS Data 1+	22	TMDS Clock Shield
11	TMDS Data 1/3 Shield	23	TMDS Clock+
12	TMDS Data 3-	24	TMDS Clock-

DisplayPort receptacle connector

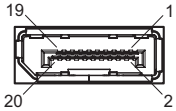

DisplayPort IN /
DisplayPort OUT

Pin #	Signal	Pin #	Signal
1	ML_Lane 3(n)	2	GND
3	ML_Lane 3(p)	4	ML_Lane 2(n)
5	GND	6	ML_Lane 2(p)
7	ML_Lane 1(n)	8	GND
9	ML_Lane 1(p)	10	ML_Lane 0(n)
11	GND	12	ML_Lane 0(p)
13	CONFIG1	14	CONFIG2
15	AUX CH(p)	16	GND
17	AUX CH(n)	18	Hot Plug Detect
19	Return	20	DP_PWR

USB Type-B receptacle connector (UP)

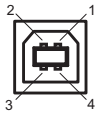

Pin #	Signal
1	VCC
2	-DATA
3	+DATA
4	GND

USB Type-A receptacle connector (DOWN)

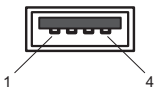

Pin #	Signal
1	VCC
2	-DATA
3	+DATA
4	GND

Technical specification

Item	CL-R813BN0EA/CL-R813BN0UA
LCD	32-inch (81.3 cm), color, TFT, Anti-glare, IPS
Pixel pitch (H × V)	0.1845 × 0.1845 mm
Display area (H × V)	708.48 (H) × 398.52 (V)
Pixel (H × V)	3840 × 2160
Display colors	8 bit: 16.77 million 10 bit: 1.073 billion
Backlight	LED backlight
LCD Optical characteristics (typ.)	Viewing angle: 178 ° horizontal and vertical (Contrast ratio ≥ 10:1) Contrast ratio: 1000:1 (Viewing angle of 0 ° horizontal and vertical) Typical luminance: 500 cd/m^2
Available resolution	VGA, SVGA, XGA, SXGA, FHD, WUXGA 1920 × 2160 (at Fv=60 Hz), 3840 × 2160 (at Fv=30/60 Hz)
Input terminal	DisplayPort IN connector ×2, DVI-D connector ×1
Output terminal	DisplayPort OUT connector ×1
USB Hub	USB Rev. 2.0 compliant, Self-powered, USB upstream port (×1), USB downstream ports (×3)
Environmental Conditions	Operating / Transport/Storage Temperature: 5 to 40 °C* / −20 to 60 °C (41 to 104 °F* / −4 to 140 °F) Humidity (no condensation): 30 to 80 % / 10 to 85 %** Air pressure: 566 to 1060 hPa / 266 to 1060 hPa * Operating temperature range that ensures optimal performance of the monitor is 20 to 35 °C (68 to 95 °F). ** Wet-bulb temperature Max. 38 °C (100.4 °F) [Ta>40 °C (104 °F)]
	The monitor installed on desk in observation room or diagnostic reading room. The ambient light in the room should be less than 29.3 lx.
Power	100–240 V ∼ 2.2–1.1 A 50/60 Hz
Dimensions (W × H × D)	Net: 742.0 × 487.5–582.5 × 196.5 mm
	Packed: 862.0 × 317.0 × 618.0 mm
Weight (approx.)	Net: 10.0 kg (Without stand 7.0 kg) Packed: 14.8 kg
Calibration kit (Optional)	Calibration sensor and software
Conformities	ANSI/AAMI ES60601-1:2005/(R)2012 and A1:2012/(R)2012 and A2:2021; CAN/CSA-C22.2 No. 60601-1 (Amendment 2:2022 (MOD) to CAN/CSA-C22.2 No. 60601-1:14), FCC-B, ICES-003-B, FDA510(k), CE, UKCA, RCM, VCCI-B, RoHS

Specifications are subject to change without notice.

External dimensions

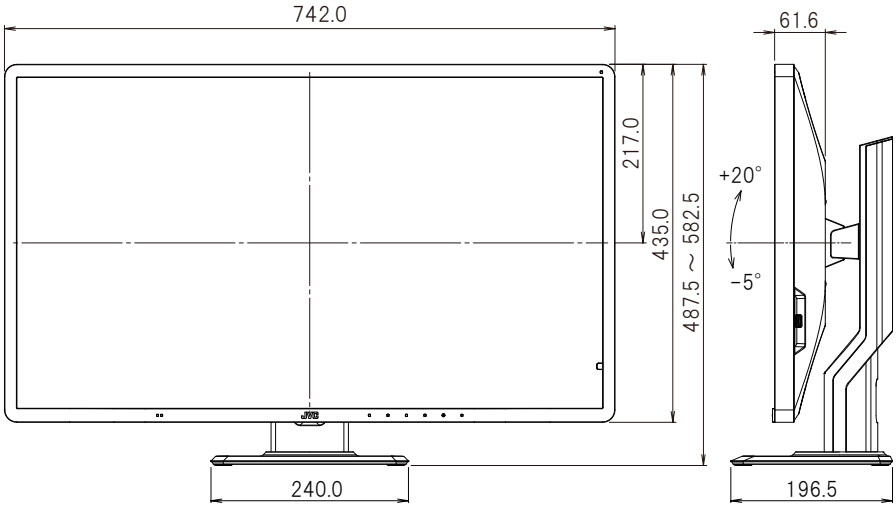

Unit: mm

Hardware and software compatibility

List of peripherals whose operation has been confirmed by us as of January 26, 2021.
This information will be updated as necessary.

Product Name	Part No.	Manufacturer	Notes
Graphics card	LV-N402	JVCKENWOOD	
Calibration kit	CAL-016	JVCKENWOOD	QA Medivisor Agent (Ver.1.10.1 or Later) and Calibrator-T4 (external sensor) are included.
Utility Disk	PSW22-295x	JVCKENWOOD	Attached to the product
LCD Monitor	CL-R190 CL-R211 CV-F238 CL-S200 MS-S200	JVCKENWOOD	Connect to the output port of CL-R813 as a secondary monitor
OS	Windows10	Microsoft	

Performance specifications
(Summary of physical laboratory testing)

Test items	Specifications
Pixel defects (maximum counts, allowed defect types, and locations)	ISO 13406-2: Class II
Artifacts	By visible check of AAPM-TG18, no ringing, ghosting, image sticking
Temporal response	Level: Rise, Fall (msec (Typ.)) 0–100 %: 7.0, 6.3 5–95 %: 8.2, 6.4 10–90 %: 9.0, 6.8 40–60 %: 10.7, 10.9
Luminance (maximum, minimum, achievable, and recommended)	Achievable: L_{max}: 500 cd/m^2 L_{min}: 0.5 cd/m^2 Recommended: L_{max}: 280 cd/m^2 L_{min}: 0.5 cd/m^2
Conformance to DICOM GSDF	K_δ (deviation to DICOM GSDF) ≤ ±10 %

Troubleshooting

If you suspect a problem, please check the following items before requesting repair.

Symptom	Cause and Solution
The monitor does not turn on! (The LED indicator is off.)	• Make sure the monitor AC power cord is plugged. (P25) • Check if the POWER switch is turned on.
The screen does not come on!	• Check if cables are connected correctly. (P25) • Check if the workstation is turned on. • If the LED indicator is orange, the workstation may be in power save mode. Press any key on the keyboard to wake up the workstation. • "DP Power" function may be selected OFF. Please turn on a monitor by the stand-by key or the main switch. • The input signal frequency or display resolution may not be appropriate for the monitor. Refer to the workstation instruction manual and adjust the frequency and/or resolution.
"No Signal" appears...	• Check if signal cables are connected correctly. (P25) • Check if the workstation is turned on. • The monitor resolution may not be appropriate for the monitor. Refer to the workstation instruction manual and adjust resolution.
LED indicator keeps flashing in green.	Turn off the main power switch, and after five seconds, turn it on again. If the error status still remains, please consult your dealer.
Images on workstation are not displayed properly.	Images might not be displayed well by the combinations of graphics card, driver and OS etc. For recommended graphics cards, please consult your dealer.
Monitor remains black during using daisy-chain.	Depending on your environment, the monitor may not wake up from power save during daisy-chain connection. In this case, tap the stand-by key and turn on your monitor again.

Cleaning the monitor

How to care for the cabinet and screen

- When cleaning the monitor, remove the power cord from the monitor and the wall outlet for your safety.
- Wipe off dust on the cabinet with a soft cloth, and use a cloth lightly moistened with a mild detergent, ethanol or isopropyl alcohol to remove grease. When using a disposable cloth, check the caution label of it and follow the instructions.
- The cabinet is made of plastic. Do not apply thinner or benzene. It could damage the plastic and/or the coating could come off.
- Do not spray insecticides and other volatile solutions on the cabinet. Do not keep rubber or vinyl in contact with the cabinet for a long time. It could damage the cabinet and/or the coating could come off.
- Wipe the panel surface with a soft dry cloth lightly moistened with water or diluted neutral detergent. Finish up by wiping with a dry soft cloth.
  *: Commercially available cleaners or mildly alkaline detergents could damage the panel surface.
- Be careful when handling the screen.
  The screen is specially treated. Do not rub or hit with hard objects. Do not press on the screen. It could cause unevenness in luminance or damage the screen.

After-sales service

Warranty

Consult your dealer about the warranty.

Requesting repair

- Read “Troubleshooting” (P50) carefully and check if the problem solves.
- If the problem remains, stop using the monitor, unplug it, and consult your dealer. Do not try to repair yourself.
- **In-warranty repair:**
  Depending on the problem and usage, it will be repaired free of charge.
- **Out-of-warranty repair:**
  Consult your dealer. Depending on the problem, repair service may be available for a fee upon request.
- Use the original box and packing material to pack the product for shipping. Make sure that the LCD panel does not come in contact with the packing material when packed. It could damage the panel. We are not liable for such damage.

Please provide the following information when contacting your dealer:

- Model name
- Serial number
- Date of purchase
- Detailed description of the problem

Technical support

Contact your dealer for technical support.

Recycling the monitor

Do not dispose of LCD monitors as solid waste (along with domestic waste). The related national/local laws and regulations may apply. Consult your dealer for more information.

Disposal of electrical and electronic equipment



Information on Disposal of Old Electrical and Electronic Equipment and Batteries (Applicable for countries that have adopted separate waste collection systems)



Products and batteries with the symbol (crossed-out wheeled bin) cannot be disposed as household waste.

Old electrical and electronic equipment and batteries should be recycled at a facility capable of handling these items and their waste byproducts.

Contact your local authority for details in locating a recycle facility nearest to you.

Proper recycling and waste disposal will help conserve resources whilst preventing detrimental effects on our health and the environment.

Notice: The sign “Pb” below the symbol for batteries indicates that this battery contains lead.

Memo

CL-R813 Instruction Manual
April 2024 Edition

Notes for the Instruction Manual

- No part of this manual, whether partly or wholly, may be reproduced or copied without authorization.
- The content of this manual is subject to change without notice.
- Although this manual has been prepared carefully, please let us know if you find any errors, omissions, or ambiguous explanations.

JVCKENWOOD Corporation

3-12, Moriya-cho, Kanagawa-ku, Yokohama-shi, Kanagawa 221-0022, JAPAN

Printed in Japan
© 2022 JVCKENWOOD Corporation

JVC

32 型 (81.3 cm) カラー液晶モニター

CL-R813

取扱説明書

Model: CL-R813BN0JA

重要

この「取扱説明書」をよくお読みいただき、正しくお使いください。
また、ご使用前に必ず「安全上の注意」を読んで正しくお使いください。
「取扱説明書」はできる限り身近な所に大切に保管してください。
保証書は必ず販売店名などの記入を確かめて販売店からお受け取りください。

日本語

＊ 記載されている会社名および商品名は各社の登録商標または商標です。

もくじ

はじめに 4
安全上の注意 8
製品セキュリティに関して 12
付属品を確認してください 13
製品の特長 14
各部の名称と働き 15
接続のしかた 17
画面の角度調整 19
操作方法 20
参考 31
市販のアームを取り付けるときは 32
盗難防止セキュリティロックスロット 33
ヒューズの交換 34
ケーブルマネジメント 35
対応信号 36
入力信号 37
仕様 38
故障かな？と思ったら 40
お手入れについて 41
製品を廃棄するときは 41
アフターサービス 42
保証書 ..... 裏表紙

はじめに

このたびは、弊社のカラー液晶モニターをお買い上げいただき、誠にありがとうございます。
本書をよくお読みになり、正しくお使いいただくようお願いいたします。

安全にお使いいただくために

本書には、本製品をお使いいただくための重要な情報が記載されています。
本製品をお使いになる前に、「安全上の注意」をよくお読みになり、ご理解された上で正しくお使いください。
また、本書は、本製品の使用中にいつでも参照できるように大切に保管してください。

使用目的

この製品は訓練された医療従事者により使用される製品です。

保証書について

保証書は内容をよくお読みの上、必要事項を記入して大切に保管してください。
修理をするときには、必ず保証書をご用意ください。

本製品を輸出する際のご注意

本製品は、日本国内仕様です。
本製品を日本国外に輸出する際は、事前に弊社の担当営業窓口にご相談頂き、輸出者の責任において、最終仕向地の関連法令を遵守し、必要な手続きを行ってください。
海外の法令および規制への適合について、弊社では責任を負いかねます。

責任制限

- 火災、地震、第三者による行為、その他の事故、使用者の故意または過失、誤用、その他異常な条件下での使用により生じた損害に関して、弊社は一切責任を負いません。
- 本製品の使用または使用不能から生ずる付随的な損害（事業利益の損失、事業の中断、記憶内容の変化、消失など）に関して、弊社は一切責任を負いません。
- 分解や改造をした場合、弊社は一切責任を負いません。
- 取扱説明書で説明された以外の使い方によって生じた損害に対して、弊社は一切責任を負いません。
- 接続機器との組み合わせによる誤動作などから生じた損害に対して、弊社は一切責任を負いません。
- 本製品の使用のため弊社より供給されたソフトウェアの使用により発生したいかなる損害（期限にかかわるもの、ビジネス上の、利益の減少および遅延や情報にかかわるもの、その他、金銭上の不利益）が、たとえその発生が当方において予想されたとしても、弊社は一切責任を負いません。

電波障害自主規制 (VCCI) について

この装置は、クラスＢ機器です。この装置は、住宅環境で使用することを目的としていますが、この装置がラジオやテレビジョン受信機に近接して使用されると、受信障害を引き起こすことがあります。取扱説明書に従って正しい取り扱いをしてください。

VCCI-B

JIS C 61000-3-2 適合品

本製品は、高調波電流規格 JIS C 61000-3-2 に適合しております。

瞬時電圧変動について

本製品は、落雷などによる電源の瞬時電圧低下に対し不具合を生じることがあります。電源の瞬時電圧低下対策としては、交流無停電電源装置等を使用されることをお薦めします。

電源コードの重要情報

注意

下記の表に従い、この表示を備えている電源コードを使用してください。もしも、製品に電源コードが付属されていない場合は、購入元にお問い合わせください。

その他の国で使用する場合、コンセントの交流電圧と一致した、その国の安全基準によって認証されている電源コードをご使用ください。北米では医用モニターにはホスピタルグレードの電源コードを使用しなければなりません。

国	米国 / カナダ	欧州	日本
プラグ形状	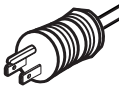	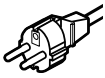	 または 
標準	UL/CSA	VDE、Demko、Nemko、BSI 等	PSE
電圧	120	230	100

記号表示について

各表示には次のような意味があります。

	一般注意：特定しない一般的な注意を示しています。
	感電や火災に関しては、UL および c-UL に準拠しています。
	欧州医療機器規制に適合していることを示します。
	このデバイスが医療機器指令 2002 (SI 2002 No 618, およびその修正版) (UK MDR 2002) の要件に適合していることを示しています。
	米連邦通信委員会（FCC）の規格に適合していることを示しています。
	この装置は、VCCI 協会のクラスＢ情報技術装置です。
	オセアニア諸国の EMC 規格に適合しているマークです。
	欧州の WEEE 指令マークです。
	製造業者のマークです。
	欧州共同体域内の指定代理人のマークです。
	取扱説明書 / 冊子を参照してください。
	これが医療機器であることを示します。
UKRP	英国責任者のマークです。

	交流電源マークです。
	電源のスタンバイ（準備中）マークです。
	メイン電源スイッチ ON マークです。
	メイン電源スイッチ OFF マークです。

安全にお使いいただくための絵表示 / 絵記号について

本書および製品には、下記の絵表示 / 絵記号を記載しています。これらは製品を安全に正しく使用し人への危害や財産の損害を未然に防止するための重要な情報です。各表示の意味をよくご理解のうえ本書をお読みください。

■絵表示について

⚠ 警告	この表示を無視して誤った取り扱いをすると、人が死亡または重傷を負う可能性が想定される内容を示しています。
⚠ 注意	この表示を無視して誤った取り扱いをすると、人が障害を負う可能性が想定される内容、および物的損害のみの発生が想定される内容を示しています。

■絵記号の意味

△	△で示した記号は警告、注意を促す事項があることを告げるものです。 記号の中には、具体的な警告内容が描かれています。 例）⚠「感電注意」を表す絵記号
⃠	⃠で示した記号は、してはいけない行為（禁止行為）です。 記号の中には、具体的な禁止内容が描かれています。 例）⃠「分解禁止」を表す絵記号
●	●で示した記号は、必ず従っていただく内容であることを告げるものです。 記号の中には、具体的な指示内容が描かれています。 例）「電源プラグをコンセントから抜いてください」を表す絵記号

■本文中の記号について

重要	使用前に必ず読んでいただきたい内容を記述しています。
注意	お使いになるときに注意していただきたいことや、してはいけないことを記述しています。
HINT	操作に関することを記述しています。必要に応じてお読みください。
	本書内の参照ページを記述しています。

安全上の注意

⚠警告

 分解禁止	**本製品を分解・修理・改造はしないでください。** 火災、感電、けが、故障の原因となります。 修理・点検は、お買い求めの販売店に依頼してください。 分解や改造をした場合、修理をお断りすることがあります。また保証期間であっても有料修理となる場合があります。
 禁止	**故障した状態や異常のまま使用しないでください。** そのまま使用を続けると火災や感電の原因になります。
 接触禁止	**画面が破損して漏れた液晶 (液体) には、触れないでください。** 画面を破損した場合、液晶 (液体) が漏れることがあります。液晶に触れたり、口に入れたりしないでください。中毒や皮膚がかぶれる原因になります。誤って目や口に入った場合は、すぐに流水で洗浄し、医師に相談してください。皮膚や衣服に付着したときは、アルコールなどで拭き取り、水洗いしてください。 液晶には刺激物質が含まれています。
 禁止	**本体の上にものを置いたり、かぶせたりしないでください。** そのまま使用を続けると故障や火災の原因になります。
 禁止	**ケーブルの上にものを置いたり、かぶせたりしないでください。** そのまま使用を続けると故障や火災の原因になります。
 ぬれ手禁止	**濡れた手で本製品を取り扱わないでください。** 感電や本製品の故障の原因になります。
 電源プラグを抜く	**発煙、または変な臭いや音がしたら、すぐに本製品のメイン電源スイッチを切り、電源プラグをコンセントから抜いてください。** そのまま使用を続けると火災や感電の原因となります。 お買い求めの販売店にご相談ください。
 電源プラグを抜く	**本製品を落としたり、強い衝撃を与えたりした場合は、すぐに本製品のメイン電源スイッチを切り、電源プラグをコンセントから抜いてください。** 本製品は精密機器です。そのまま使用を続けるとショートして火災や感電の原因となります。お買い求めの販売店にご相談ください。
 電源プラグを抜く	**液体や異物が内部に入ったら、すぐに本製品のメイン電源スイッチを切り、電源プラグをコンセントから抜いてください。** そのまま使用を続けると火災や感電、故障の原因となります。 お買い求めの販売店にご相談ください。
 接触禁止	**落雷での事故防止のため、近くで雷が鳴り出したら電源プラグやコードには触れないでください。** 感電の原因となります。

 禁止	**機器の改造はできません。**
 禁止	**製造元の許可なしにこの機器を改造しないでください。**
 禁止	**この機器を改造した場合は、機器の安全な使用を継続するために、適切な検査とテストを実施する必要があります。**
 禁止	**感電の危険を避けるため、この装置は保護接地された電源にのみ接続する必要があります。**
 禁止	**AC 電源インレットは、ディスコネクト装置とみなされます。**
 禁止	**二重極、ニュートラルヒューズ。修理の前にメイン電源を切ってください。**
 厳守	**電源コードは必ず本製品付属のものを使用してください。** **付属の電源コードを他の機器に使用しないでください。** 付属品以外のものを使用した場合、発煙、発火など故障の原因となります。
 厳守	**本製品は AC100 ～ 240 V 専用です。指定以外の電圧で使用しないでください。** 指定以外の電圧で使用した場合、発煙、発火など故障の原因となります。
 厳守	**電源コードのアース接続 (接地) をしてください。** 故障や漏電のときに感電の原因となります。 電源コードが 2P プラグの場合、アース接続は必ず電源プラグをコンセントにつなぐ前に行ってください。また、アース接続をはずす場合は、必ず電源プラグをコンセントから抜いてから行ってください。
 厳守	**電源プラグの接続に関しては以下に注意してください。** **・電源プラグを抜くときはプラグ部分を持つ。** コードを引っ張るとコードが傷ついて火災・感電の原因になります。 **・濡れた手で電源プラグを抜き差ししない。** 感電の原因になります。 **・電源プラグはほこりなどが付着していないように定期的に清掃する。** 火災・感電の原因になります。 **・タコ足配線しない。** 火災・感電の原因になります。 **・電源プラグの周辺にものを置かない。** 異常時に電源プラグがすぐに抜けるようにしておいてください。
 厳守	**本製品の移動、取り付けや取りはずしの際は、本製品に接続している機器および本製品のメイン電源を切り、コンセントから電源プラグを抜いてください。** 火災・感電・故障の原因になります。

 厳守	**梱包用のポリ袋は子供の手の届かない場所に保管してください。** 梱包用のポリ袋をかぶると、窒息の原因になります。

⚠注意

 厳守	**本製品は、屋内に設置してください。** 本製品は、屋外・船舶・車載仕様ではありません。
 禁止	**風通しの悪い場所、ほこり、湿気の多い所、油煙・湯気の当たる場所には設置しないでください。** 火災・感電・故障の原因になります。
 禁止	**不安定な場所に置かないでください。** 落下・転倒によりけがや故障の原因になります。
 禁止	**直射日光が当たる場所や熱器具の近くに置かないでください。** キャビネットや部品などに悪影響を与え、発熱・発火の原因になることがあります。
 厳守	**正しい取扱いをしている場合でも、電波の状況によりラジオやテレビの受信に影響をおよぼすことがあります。** このようなときには、次の点にご注意ください。 ・本製品とラジオ、テレビを十分離してご使用ください。 ・本製品とラジオ、テレビを別のコンセントに接続してください。
 禁止	**液晶画面を強く押したり、ひっかいたり、上にものを置いたりしないでください。** 干渉縞が発生するなど表示異常を起こしたり、画面に傷が付いたりして液晶パネル故障の原因になります。
 禁止	**次のような場所に設置しないでください。** **・強い磁界の発生する場所　・振動の発生する場所** **・腐食性のガスが発生する場所　・静電気の発生する場所** 故障の原因となります。
 禁止	**本製品は、結露したまま使わないでください。** 本製品を寒い部屋から暖かい部屋に移動すると、表面や内部が結露する場合があります。必ず結露がなくなってからお使いください。そのまま使うと故障の原因になります。
 禁止	**モニターのあお向けでの使用、または換気できない所に組み込んでの使用はしないでください。** 内部温度上昇により、キャビネットや部品などに悪影響を与え、寿命低下・故障・発熱・発火の原因になります。
 厳守	**長時間使用する場合は、1 時間に 10 ～ 15 分間目を休めてください。** 眼精疲労などの原因になります。
 厳守	**発煙発火等の異常時は、電源コードを抜いてください。** そのために電源コードが抜きやすい場所に設置してください。

液晶モニターについて

禁止	**残像の原因となる場合がありますので、長時間静止画像を表示しないでください。** 残像とは、長時間同じ静止画像を表示して、表示画面を変えたときに前の画面表示が影のように残る現象です。
厳守	**画面の焼き付き防止のため、スクリーンセーバー機能を使用してください。** 画面は、同じ画面を長時間表示していると画面の焼き付きを起こします。スクリーンセーバー機能やモニターの電源設定をスタンバイ設定にして焼き付き防止を図ってください。
注意	**液晶モニターの場合、次のようなことがありますので、ご注意ください。** **・寒い所でご使用になると、画像が尾を引いて見えたり、画面が暗く見えたりすることがありますが、故障ではありません。** 温度が上がると元に戻ります。 **・本製品は、表示する条件により微少な斑点およびムラが目立つこともありますが、故障ではありません。** **・液晶パネルは非常に高精度な技術を駆使し、有効画素数 99.999301 % 以上として作られていますが、一部に表示不良画素（欠け、常時点灯など）が存在することがあります。**
厳守	**暗い部屋で使用するときは、液晶モニターの輝度を上げすぎないでください。** 100 lx 以下の暗い環境下では、液晶モニター輝度を最大、またはそれに近い輝度で長時間使用しないでください。 目を痛めて視力が低下する原因となります。 工場出荷設定輝度での使用をお薦めします。 また、輝度調整を最小にしていますと見えにくい場合があります。
厳守	**年に一度はモニター内部の掃除をしてください。** 装置内部にほこりがたまると火災の原因になります。 内部の清掃・点検は、お買い求めの販売店に依頼してください。

⚠ 注意・警告表示について

重要

本製品の背面には、注意、警告表示があります。
お使いになる前に、内容をよく読んで安全にお使いください。

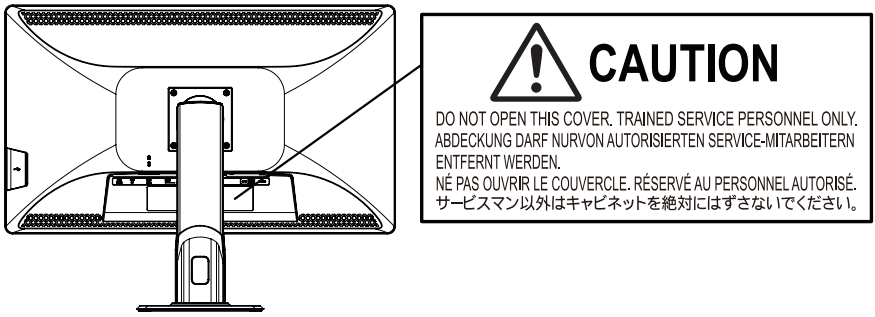

製品セキュリティに関して

 注意	本製品は専用のマイコンシステムにより動作しています。 そのプログラムが消去・変更されると正常な表示ができなくなる恐れがあります。
 禁止	本製品をワークステーションと接続して設定変更や精度管理等の制御を行う際、通信中は USB ケーブルを抜かないでください。
 注意	IT ネットワークへの接続に関して ・IT ネットワークへの接続には想定しないリスクが生じる可能性があります。 ・IT ネットワーク接続の変更には新たなリスクが生じる可能性があります。 ・変更には、構成の変更、機器の追加、機器の取り外し、機器の更新を含めます。 ・これらのリスクを特定し、リスクマネジメントをしてください。
 厳守	本製品をセキュアな状態でご使用いただくために、本製品と接続して使用するワークステーションにおいて、下記のセキュリティ対策を適用して使用してください。 ・アンチウィルス対策ソフトウェアのインストール ・ファイアーウォールの有効化とポート制御

付属品を確認してください

梱包箱から製品を取り出し、以下のものがすべて入っていることを確認してください。
万一足りないものや破損しているものがあった場合は、恐れ入りますが、販売店にご連絡ください。

注意 本製品に付属の電源コード以外は使用しないでください。

□ モニター本体

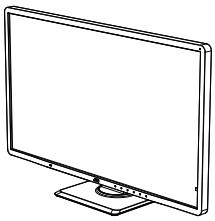

□ 電源コード（3.0 m）

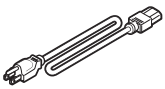

□ DisplayPort ケーブル× 2（DP–DP）（3.0 m）

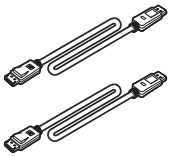

□ DVI ケーブル (DVI–DVI)（3.0 m）

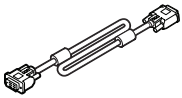

□ USB ケーブル（3.0 m）

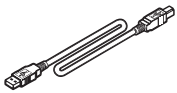

□ 取扱説明書 × 1



（英語 / 日本語）

□ ユーティリティディスク *



*** ユーティリティディスクについて**

本製品に付属のユーティリティディスクに収録されている「QA Medivisor Agent LE」をワークステーションにインストールすると、キャリブレーションや各種テストパターン表示等の拡張機能を使うことができます。
インストール方法、使用方法については、ディスク内の取扱説明書を参照してください。

Hint 梱包箱や緩衝材は、輸送などのために保管しておいてください。

製品の特長

● 32 型（81.3 cm）8 メガ高精細度カラー液晶パネルの採用

32 型 (対角 81.3 cm）の 8 メガ（3840 × 2160）高精細度カラー液晶パネルの採用により、画面サイズが大きく、鮮明な画像を得ることができます。

● DisplayPort デイジーチェーン接続

10 bit 入力に対応した DisplayPort を搭載しました。
10 bit 入力時には約 10 億 7374 万色の表示を実現します。
DisplayPort のデイジーチェーン（数珠繋ぎ接続）対応により、複数モニター使用時の配線がシンプルになります。

●輝度の均一性を改善する機能搭載

輝度均一性を実現するユニフォミティ補正機能を搭載しました。画面全体の輝度ムラの少ない表示を実現。

●輝度 (明るさ) 安定性

弊社独自の自動輝度安定化回路の搭載により、長期間にわたり安定した輝度を実現しています。

●アーム備え付け機能

スタンド部分は取りはずせますので、アーム利用など設置環境に応じた使い方ができます。
（100 mm ピッチの取付器具に対応）

各部の名称と働き

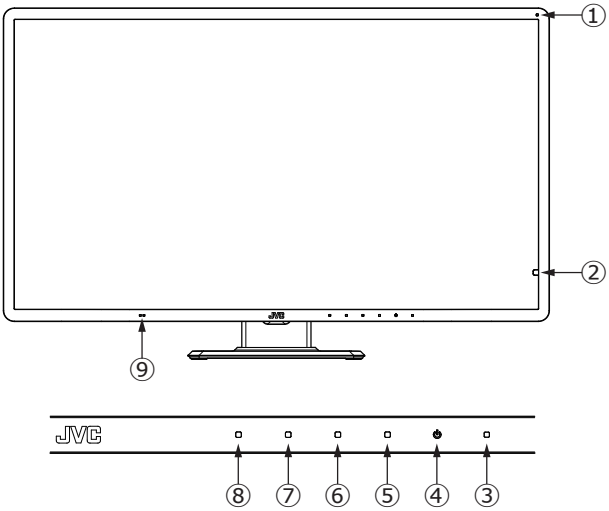

① **周囲光センサー**: 使用環境における周囲光を監視するセンサーです。

② **輝度センサー:** 本製品の輝度監視用のセンサーです。

③ **LED インジケータ:** LEDインジケータと本製品の状態は以下のような関係になっています。

No.	LED 状態	電源状態	カラー液晶モニターの状態
1	消灯	オフ	電源オフ
2	緑点灯	オン	ノーマル動作状態
3	橙点灯	オン	パワーセーブ状態

④ **スタンバイキー ⏻:** ⑩メイン電源スイッチがオンのとき、本製品の電源オン/オフが行えます。
Note 電源のオン / オフはキーをタッチし続けて行います。また、電源オン / オフは 5 秒以上間隔を空けて行ってください。

⑤ **操作キー 1:** OSD メニュー表示や機能操作を他の 3 つの操作キーと合わせて行います。

⑥ **操作キー 2:** OSD メニュー表示や機能操作を他の 3 つの操作キーと合わせて行います。

⑦ **操作キー 3:** OSD メニュー表示や機能操作を他の 3 つの操作キーと合わせて行います。

⑧ **操作キー 4**: OSD メニュー表示や機能操作を他の 3 つの操作キーと合わせて行います。

⑨ **人感センサー :** 人感センサー機能をオンにすると人の動きを検知し、離席時は自動でモニターをスタンバイ状態にします。

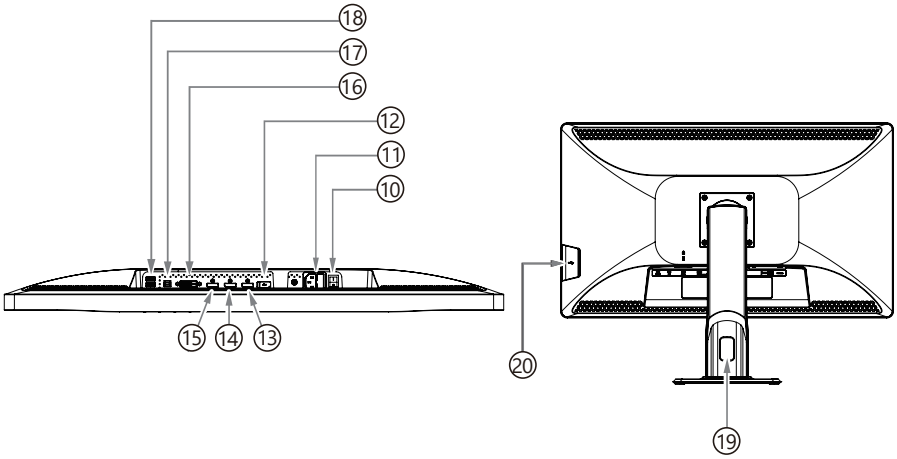

⑩ **メイン電源スイッチ _POWER:** 製品のメイン電源スイッチです。

⑪ **AC インレット _AC IN**: 付属の電源コードを接続します。

⑫ **サービスポート _Service ONLY:** サービス専用のポートです。何も接続しないでください。

⑬ **ディスプレイポート _DisplayPort OUT:** モニターをデイジーチェーン接続する場合に DisplayPort ケーブルを接続します。

⑭ **ディスプレイポート _DisplayPort IN1:** 付属の DisplayPort ケーブルを接続します。

⑮ **ディスプレイポート _DisplayPort IN2:** 付属の DisplayPort ケーブルを接続します。

⑯ **DVI-D_DVI-D:** 付属の DVI-D ケーブルを接続します。

⑰ **USB UP ストリームポート _UP:** ⑱、⑳ USB DOWN ストリームポートに USB 機器を接続する場合に、付属の USB ケーブルを本製品の UP ストリームポートとワークステーションの USB ポートに接続します。

⑱ **USB DOWN ストリームポート _DOWN:** USB DOWN ストリームポートを 2 ポート装備しています。消費電流 1 ポート 500 mA (最大) までの USB 機器が接続できます。

⑲ **ケーブル通し穴**

⑳ **USB DOWN ストリームポート _DOWN:** USB DOWN ストリームポートをモニター側面に 1 ポート装備しています。

接続のしかた

1 接続するワークステーションの電源をオフにします。

2 DisplayPortで表示する場合：

付属の DisplayPort ケーブルで、本製品の「DisplayPort IN1」または「DisplayPort IN2」ポートとワークステーションの DisplayPort 出力に接続します。

DVI-Dで表示する場合：

付属のDVI-D ケーブルで、本製品の「DVI-D」とワークステーションのDVI-D出力に接続します。

注意 付属のケーブルを使用してください。付属の ケーブル以外を使用した場合、画面がちらつくなど表示が不安定になることがあります。

3 ワークステーションから本製品に対して操作（設定変更、精度管理）を行う場合には、付属の USB ケーブルを、本製品の USB UP ストリームポートとワークステーション（または他の USB ハブ）の USB DOWN ストリームポートに接続します。

4 付属の電源コードを本製品の AC インレットとコンセントに接続します。

5 本製品の電源をオンにして、ワークステーションの電源をオンにします。

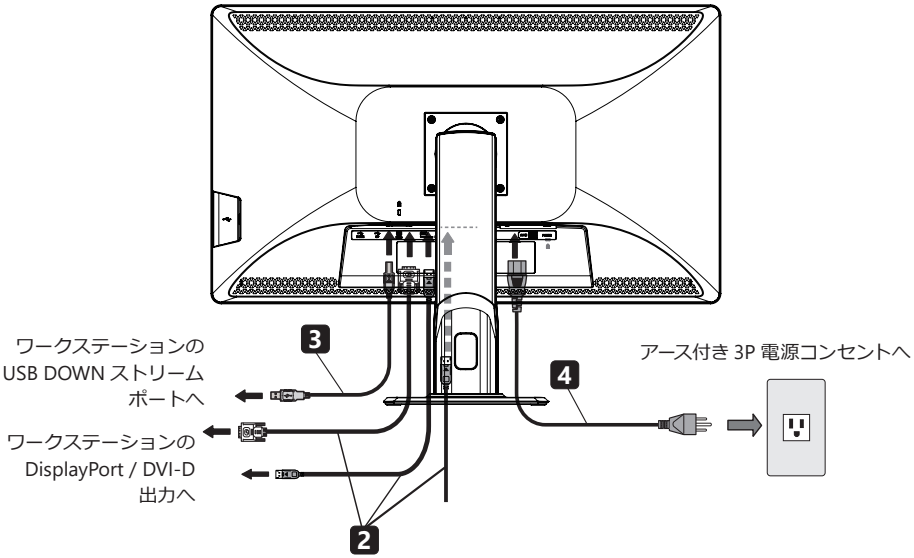

⚠ 注意

- 医療用途でお使いの場合、本製品は、IEC 60601-1 認定機器および医用システムに接続されることを意図しています。本製品が IEC 60601-1 認定機器へ接続されていない場合は、IEC 60601-1 によるシステム評価が必要となります。
- 付属の電源コード以外は使用しないでください。

複数のモニターをデイジーチェーン接続するときは

DisplayPort コネクタを下図のようにデイジーチェーン接続します。
デイジーチェーン接続が可能なモニターおよび推奨グラフィックスカードについては、弊社の Web サイトをご確認ください。

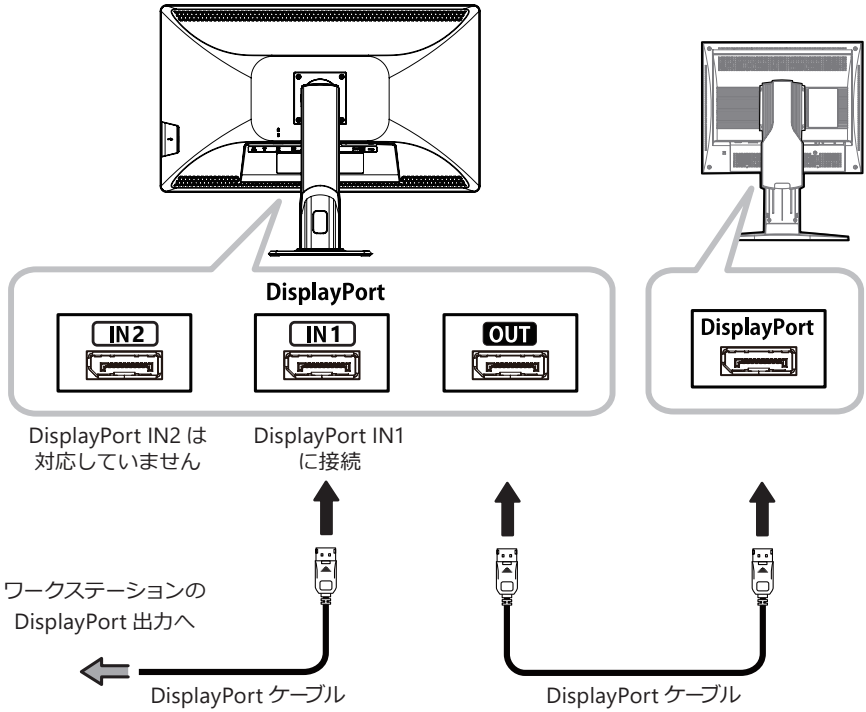

画面の角度調整

本製品の画面は下図の範囲で任意の角度に調整することができます。調整するときは図のように画面を両手で持ち、ゆっくり動かしてください。

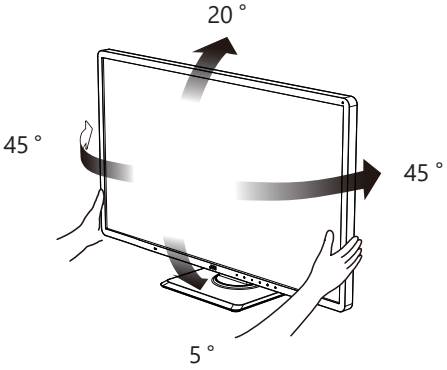

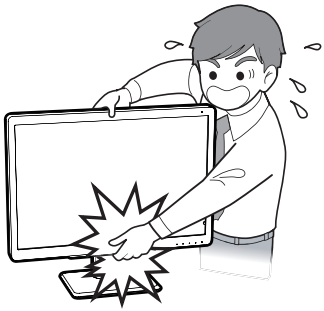

注意

画面の角度調整をするときはご注意ください。
指をはさむ恐れがあります。

操作方法

モニターの各種情報を画面上に表示（On Screen Display = OSD）させて調整することができます。

操作キーガイドについて

デフォルト状態では「操作キーガイド」が表示されていませんが、操作キー 1 ～ 4 またはスタンバイキー のいずれかをタッチすると「キーガイド①」が表示されます。
対応するキーをタッチして各種設定操作を行います。このまま無操作の場合、工場出荷状態では約 20 秒後にキーガイドの表示は消えます。PIP または PbyP にした場合、キーガイド②が表示されます。

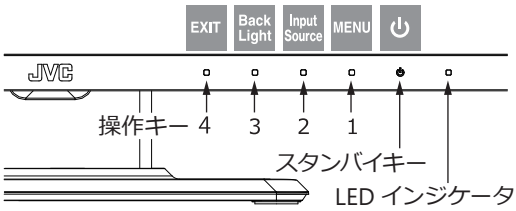

	操作キー 4	操作キー 3	操作キー 2	操作キー 1	スタンバイキー
キーガイド①	**EXIT**	**Back Light**	**Input Source**	**MENU**	⏻
動作	キーガイドを OFF します	バックライト調整バー表示に切り替わります	入力信号選択メニューに切り替わります	メインメニュー OSD を表示します	約 1 秒間タッチするとスタンバイになります
キーガイド②	同上	Screen M ↔ S	Sub Source	同上	同上
動作		メイン画面とサブ画面を切り替えます	サブ入力信号選択メニューに切り替わります		

「**MENU**」キーをタッチすると OSDメニューの **Main Menu** ページが表示されます。キーガイドの表示が変化し ▼ または ▲ キーでカーソルを移動できます。（カーソルで選択した項目も文字は白色に表示します）カーソルで選択し **ENTER** キーをタッチして決定します。

メインメニューOSD

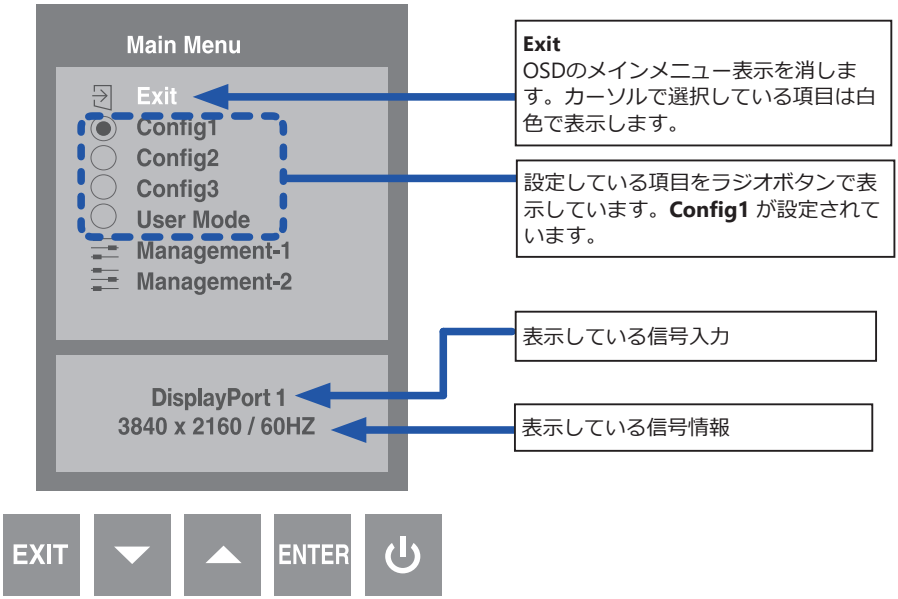

OSD機能リスト

LEVEL 1	LEVEL 2	LEVEL 3	LEVEL 4	出荷設定値	説明
Exit					
Config1 *					Config1 に設定した画面状態にします
Config2					Config2 に設定した画面状態にします
Config3					Config3 に設定した画面状態にします
User Mode	Exit				
	Backlight			50	画面の明るさを調整します
	Contrast			90	画像のコントラストを調整します
	Black level			50	画像の黒の明るさを調整します
	Color	Exit			
		User	Red	100	画像の赤色を調整します
			Green	100	画像の緑色を調整します
			Blue	100	画像の青色を調整します
		5800K			色合いを選択します
		6500K			
		7500K *			
	Gamma	Exit			画像の Gamma (階調特性) を選択します
		Gamma 2.0			
		Gamma 2.2			
		Gamma 2.4			
		DICOM *			
		Native			

LEVEL 1	LEVEL 2	LEVEL 3	LEVEL 4		出荷設定値	説明
Management -1	Exit					
	PIP/PbyP	Exit				
		PIP / PbyP OFF *				PIP/PbyP 表示をオフします
		PIP On				PIP 表示をオンします
		PbyP On				PbyP 表示をオンします
		PIP Position	Top-Right *			PIP の sub 画面の表示位置を選択します（PIP ON 時に有効です）
			Bottom-Right			
			Top-Left			
			Bottom-Left			
		PbyP Layout	Layout 1 *			PbyP の sub 画面のレイアウトを選択（PbyP ON 時に有効です）
			Layout 2			
			Layout 3			
			Layout 4			
		Sub Select	Exit			
			Auto Select	Exit		Sub 画面の自動選択をオン / オフします
				On *		
				Off		
			DisplayPort 1			Sub 画面の信号ソースを選択します
			DisplayPort 2 *			
			DVI			
		Main / Sub SW				Main 画面 と Sub 画面を切り替えます
	Scaling	Exit				
		Full				画像を画面全体の表示します
		1:1				画像の解像度を保持して表示します
		Fit *				画像のアスペクト比を保持して画面全体に表示します
	Language	Exit				OSD に表示する言語を選択します
		English *				
		Français				
		Deutsch				
		Italiano				
		Español				
		日本語				
	Input Source	Exit				
		Auto Select	Exit			メイン画面の自動選択をオン / オフします
			On *			
			Off			
		DisplayPort 1 *				メイン画面の信号ソースを選択します
		DisplayPort 2				
		DVI				
	OSD Timer	Exit				
		10/20 */30/ 45/60 sec				OSD を表示している時間を選択します

LEVEL 1	LEVEL 2	LEVEL 3	LEVEL 4	出荷設定値	説明
Management -2	Exit				
	Power Key Lock	Exit			
		Locked			スタンバイキーの操作をロックします
		Unlocked *			スタンバイキーの操作ロックを解除します
	OSD Key Lock	Exit			
		Locked			操作タッチキーの操作をロックします
		Unlocked *			操作タッチキーの操作ロックを解除します
	Power Indicator	Exit			
		On *			電源インジケータ（LED）の点灯を選択します
		Off			
	Human Sensor	Exit			
		Off * /1/5/10/15 /30/45/60 min			人感センサーによるパワーセーブの設定を行います
		Sensitivity	2/4 */6/8/ 10/12/14/16		人感センサーの感度を設定します
	DisplayPort Setting	Exit			
		DisplayPort 1.1			DisplayPort のバージョンを選択します
		DisplayPort 1.2 *			
		DP Power	Exit		パワーセーブ時の DisplayPort 制御回路の電源を設定します
			On *		
			Off		
	Information	Model	CL-R813		モデル名です
		S/N	Lxxxxxxxxx		製品シリアル番号です
		Source	xxx		表示している信号の情報です
		Fh / Fv	xxx.xkHz / xx.xHz		
		FW ver.	xxxxxxRxVxx		製品のファームウエアバージョンです
		Ambient sensor	xxx lx		周囲の明るさを表示します
		Front sensor	xxxx cd/m^2		画面の明るさを表示します（"User Mode" 選択時は "---" を表示します）
		ACT TIME	xxxxx h		製品のトータル稼働時間です
	Factory Preset	Exit			工場出荷時の設定に戻します
		Yes			

＊印の項目は工場出荷時の設定項目です。

PIP/PbyP 設定

PIP：メイン画面内にサブ画面を表示します。(サブ画面は縮小して表示します)
OSDメニューの PIP/PbyP で PIP On を選択して PIP 表示に切り替えます。「PIP On」を選択すると OSD メニューの「PIP Position」が設定できます。
「PIP Position」でサブ画面の表示位置を設定します。
Top-Right、Bottom-Right、Top-Left、Bottom-Left のサブ画面の表示位置は下図の通り。

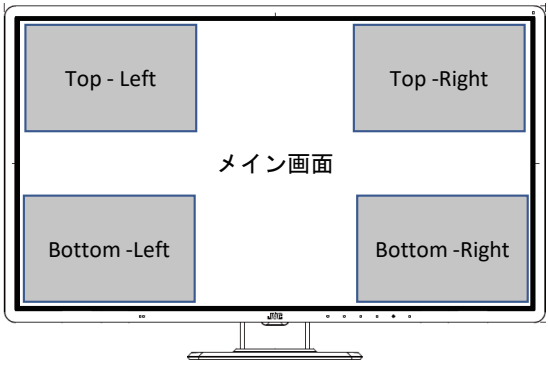

PbyP：メイン画面とサブ画面を並べて表示します。
OSDメニューの PIP/PbyP で PbyP On を選択して PbyP 表示に切り替えます。
※ PbyP On 時の最大解像度は 1920 × 2160 です。

「PbyP On」を選択すると OSDメニューの「PbyP Layout」が設定できます。
「PbyP Layout」でメイン画面とサブ画面の表示レイアウトを設定します。
Layout 1 、Layout 2、Layout 3、Layout 4 の表示レイアウトは下図の通り。

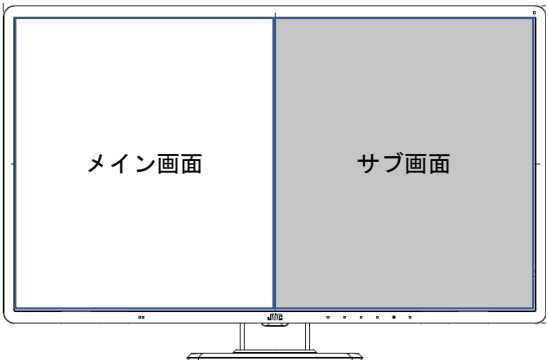

Layout 1：メイン画面を左に、サブ画面を右に同じサイズで表示します。
※ ワークステーションの推奨解像度は 1920 × 2160 に設定されます。

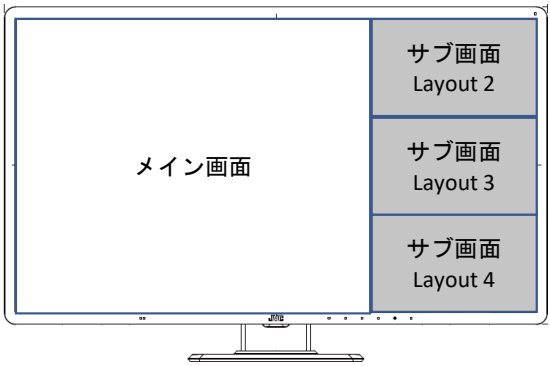

Layout 2、Layout 3、Layout 4 の場合はメイン画面の右側に小さいサブ画面を上段、中断、下段の選択した位置に表示します。

＜1 台のワークステーションから 2 画面表示する場合の設定方法＞

・モニター 1 台に対して 2 つの信号を表示する場合（2 画面表示）は、弊社の推奨するグラフィックスカードをご利用ください。
画面表示には次の手順をご参考ください。

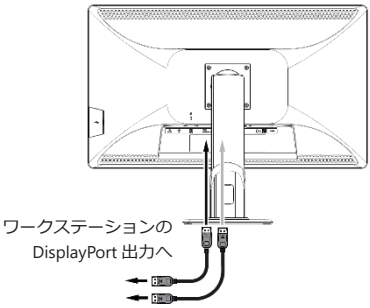

1 接続するワークステーションの電源を OFF にします。

2 付属の DisplayPort ケーブルにて「DisplayPort IN1」と「DisplayPort IN2」を接続。ワークステーション側もそれぞれ、DisplayPort 出力に接続します。

3 本製品のメイン電源をオンして、ワークステーションの電源をオンします。

4 ワークステーション本体の設定として「ディスプレイ設定」より、2 画面ともに「1920 × 2160」へ設定変更します。

5 「操作キー」を押し、メインメニューより、「Management-1」を選択します。「PIP/PbyP」より、「PbyP On」を選択します。
※「PbyP Layout」はデフォルトの「Layout1」のままとしてください。

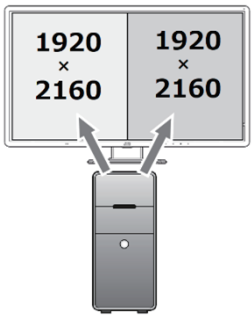

Scaling 設定

このモニターの表示最大解像度は 3840 × 2160 です。
これ以外の解像度の映像信号を表示する場合、映像を拡大または縮小して表示する事が出来ます。表示方法は Scaling の Full、1:1、Fit で選択できます。
例：解像度 1600 × 1200 の信号を表示する場合。

1:1：表示可能解像度 3840 × 2160 の表示域に映像を拡大せずに 1600 × 1200 の映像が表示します。この場合、映像の周りは黒で表示します。

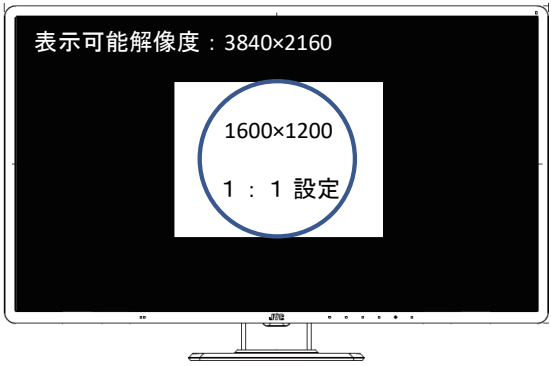

Fit：映像解像度 1600 × 1200 のアスペクト比を保持して 3840 × 2160 の表示域に拡大表示します。1600 × 1200 の場合映像の左右は黒で表示します。

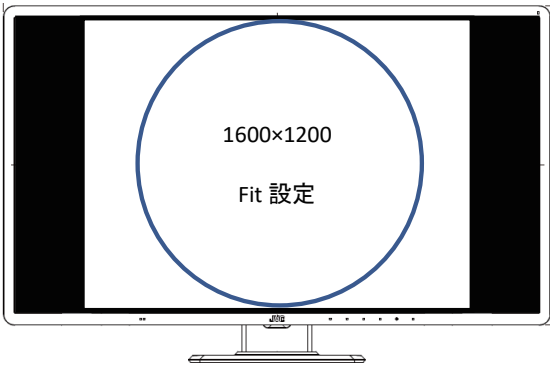

Full：映像のアスペクト比を維持せず、表示域全体に拡大して表示します。黒く表示する部分はなくなりますが、左右に伸びた映像表示です。

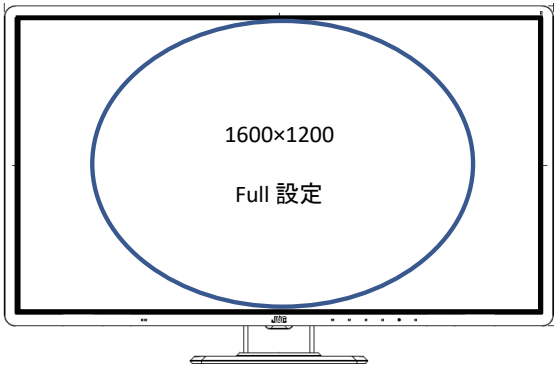

Human Sensor 設定

Human Sensor は常にモニターの前に人がいるかを検出しています。センサーが設定時間感知しなかった場合、人がいない（モニター使用していない）と判断してパワーセーブ（low）にします。センサーが感知すると、人がいる（モニターを使用している）と判断して通常表示します。

Sensitivity 設定

Sensitivity の OSD は上下に2つの数値があります。上側が Human Sensor の値で、下側が Sensitivity の設定値です。Human Sensor の値より設定値が小さい場合、「人がいない」と判断します。「人がいない」状態が連続して、Human Sensor の時間設定より長く続いた場合、パワーセーブします。

設定例

モニターの前に10分間人がいない場合にパワーセーブするように設定したい場合。

① 人がモニターの前にいる状態といない状態それぞれの Human Sensor の値をメモしてください。
　人がいる場合： 011
　人がいない場合： 004

② ①の場合、Sensitivityは「011」と「004」の間となる 6 ~ 8ぐらいが適当です。

③ Human Sensor の時間設定を「10」にする。

この設定状態の場合、人がモニターの前にいる限り、パワーセーブしませんが、人がモニターの前から10分離れていると、パワーセーブします。

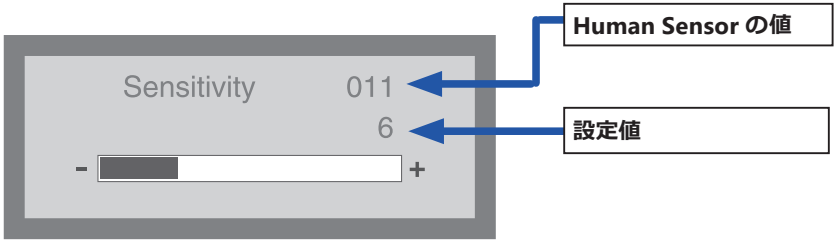

DP Power 設定 (DisplayPortの電源設定)

ワークステーションによるパワーマネージメントでパワーセーブの状態を設定します。

On : 通常のパワーセーブ
　パワーマネージメントからワークステーションが ON した場合、モニターも同期して ON します。
　*Human Sensor が On の時はパワーセーブモード : low になります。（P30 参照）

Off : パワーセーブモード : high
　「DisplayPort IN 1」で接続している場合、ワークステーションがスリープモードから復帰してもモニターはオンになりません。
　モニターのスタンバイキーまたはメインスイッチを一旦 OFF にしてから ON にしてください。
　自動で復帰させたい場合は、「DisplayPort IN 2」をご使用ください。

パワーセーブと「Human Sensor」、「DP Power」設定

OSD メニュー Management-2 の Human Sensor、DP Power 設定とワークステーションの「電源とスリープ」の組み合わせにより、パワーセーブのモードが変わります。
ご使用の環境に合わせて、設定してください。

パワーセーブモード		電源とスリープ設定	Human Sensor	DP Power
	LED インジケータ			
通常動作	緑	OFF	OFF	ON
low	橙	OFF	ON	ON
mid	橙	ON	—	ON
high	橙	ON	—	OFF

low: Human Sensor によるパワーセーブです。設定した時間を超えてモニター（Human Sensor）の前に人がいなくなると、パワーセーブモードになります。モニター（Human Sensor）の前に人が戻ると、パワーセーブモードから自動復帰します。

mid: ワークステーションの「電源とスリープ」設定によるパワーセーブです。ワークステーションの映像信号がなくなるとパワーセーブになり、映像信号が入力するとパワーセーブモードから自動復帰します。

high: DP Power とワークステーションの「電源とスリープ」設定の組み合わせによるパワーセーブです。DP Power Off に設定した状態でワークステーションの映像信号が無くなった場合に消費電力を最小に抑えます。復帰は ワークステーション の映像信号が入力状態で、スタンバイキー を On してください。

コンフィグレーション設定

CL-R813は工場出荷状態で下記3種類のコンフィグレーションを設定しています。

コンフィグレーション	輝度 (cd/m^2)		色温度	ガンマ
	最大	最小		
Config1	280	0.5	7500 K	DICOM GSDF
Config2	280	1	7500 K	DICOM GSDF
Config3	280	0.5	7500 K	EXP. 2.2

パワーセーブ時の Input Source 設定

ワークステーションの接続コネクタとモニターの Input Source の選択が合っていない状態でパワーセーブになってしまった場合に、下記の手順で Input Source を設定してください。

例）ワークステーションと 「DisplayPort IN2」で接続していて、Input Source 設定が「Display Port 1」だった場合です。

・いずれかの操作キーにタッチしてください。
・そのまましばらくお待ちいただくと LEDインジケータが橙から緑に変化し、約15秒後に画面に「No Signal」が表示します。
・「No Signal」が表示されている間にいずれかの操作キーをタッチしてください。画面に操作キーガイドの Input Source が表示しますので、設定を行なってください。

参考

パワーセーブ機能

パワーセーブ機能とは？

節電のため、入力信号の変化を検出して画面を消し、消費電力を低減させる機能です。

設定について

パワーセーブの設定およびモード移行の時間設定については、ご使用のワークステーションの取扱説明書等をご覧ください。

デジタル入力でのご利用

本製品の入力信号は、デジタル入力となっています。本信号の場合、接続されているシステムの起動および終了の過程、解像度切り替え時にノイズ等が表示されることがあります。これは、システムのグラフィックスカードが解像度切り替えで発生するノイズです。本製品の故障ではありませんので、ご了承ください。また、使用中に信号ケーブルを抜き差しされますと、システムのグラフィックスカード故障の原因となります。ケーブルの抜き差しは必ずシステムの電源を OFF にしてから行ってください。

市販のアームを取り付けるときは

本製品はスタンドを取りはずすことにより、市販のアームを取り付けることが可能になります。
本製品に取り付けるアームは次の点に注意してアームメーカーにご確認の上、お選びください。

- 100 mm ピッチ取り付けに適合しているもの（右図参照）
- 耐荷重がモニター本体（スタンドを取り外した状態）と接続されたケーブル類の総質量に耐えられるもの

注意 取り外したスタンドを再度取り付ける場合は、製品購入時に取り付けられていたネジをお使いください。

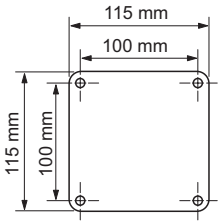

⚠ 警告

取り付け部分の板金厚により必ず指定寸法のネジを使ってください。

ネジの寸法が長すぎる場合は、モニター内部品を破損し、ネジの寸法が短すぎる場合は、接続が緩み、落下する恐れがあります。

取り付け部分の板金厚	指定ネジ寸法
3.5–4.5 mm	ISO M4 × 12
1.5–3.5 mm	ISO M4 × 10 (付属品)
1.5 mm 以下	ISO M4 × 8

なお、スタンドの取り外しやアーム取り付けはお客様の責任において行うものとし、万一事故が発生した場合、弊社はその責任を負いかねます。

アームの取り付け方

1 画面に傷がつかないよう、安定した平らな面にクッション材や柔らかい布を敷きます。

2 その上に画面を伏せてモニターを置きます。

3 スタンドを取り外します。（プラスドライバーで下図矢印4 カ所のネジを外します。）

4 モニター本体をアームに取り付けます。（取り外しと逆の手順で行います。）

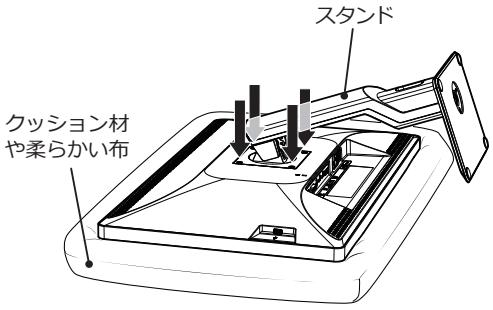

注意 既に固定されたアーム等にモニターを取り付ける場合は、必ず2名以上で安全を確保して取り付け作業を行ってください。モニターが落下したり転倒したりすると、けがや故障の原因となりますのでご注意ください。

盗難防止セキュリティロックスロット

本製品には、ACCO Brands 社の Kensington MicroSaver* セキュリティロックシステムに対応したセキュリティロックスロットを搭載しています。
MicroSaver ロックは、別途PC用品販売店などでお求めください。

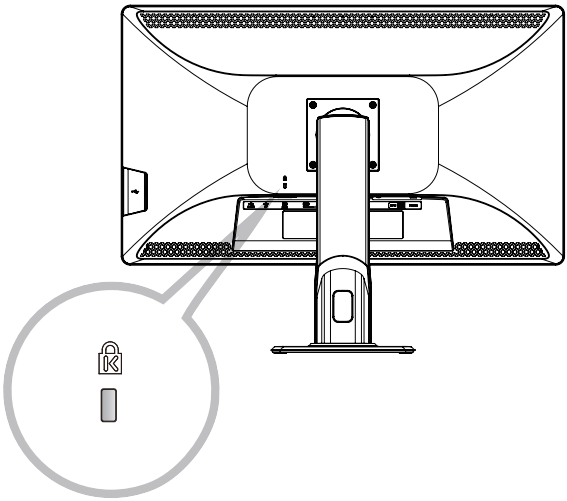

* Kensington、MicroSaver は米国 ACCO Brands 社の登録商標です。

ヒューズの交換

ヒューズ付きA C インレットの注意

AC インレットにはヒューズが内蔵されています。
ヒューズを交換するときは、正当な定格のタイプのみを使用してヒューズカバーを取り付け直してください。

ヒューズの交換方法

マイナスドライバでヒューズカバーを開き、ヒューズを交換します。

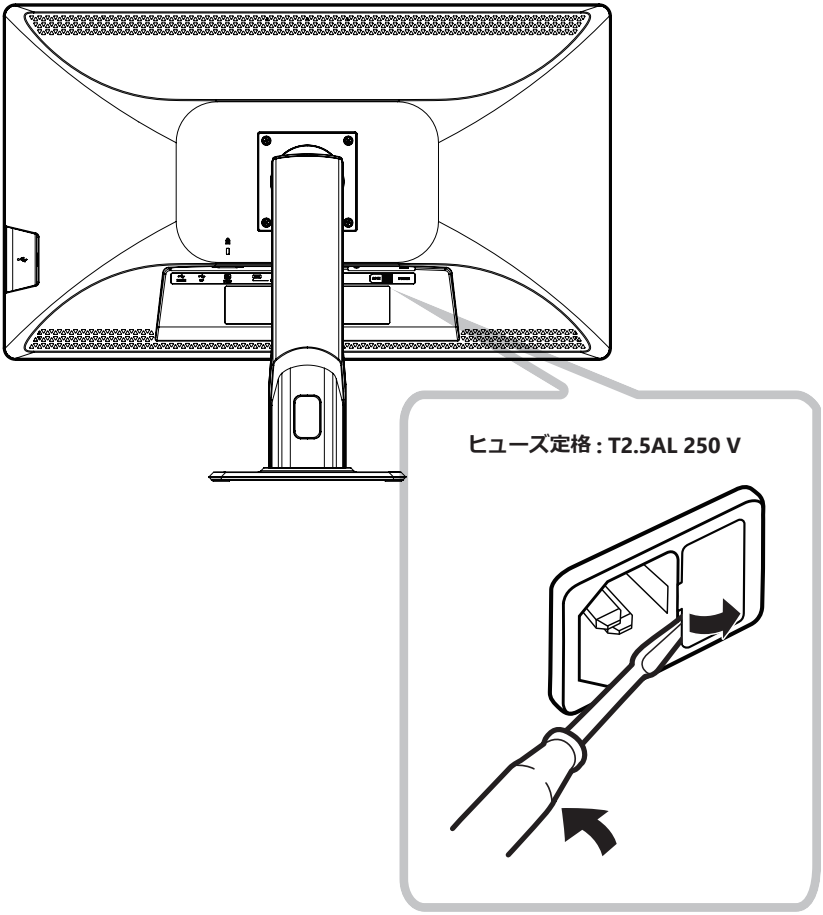

ケーブルマネジメント

ケーブルの接続時には、スタンドのケーブルホールを使用してまとめて配線してください。

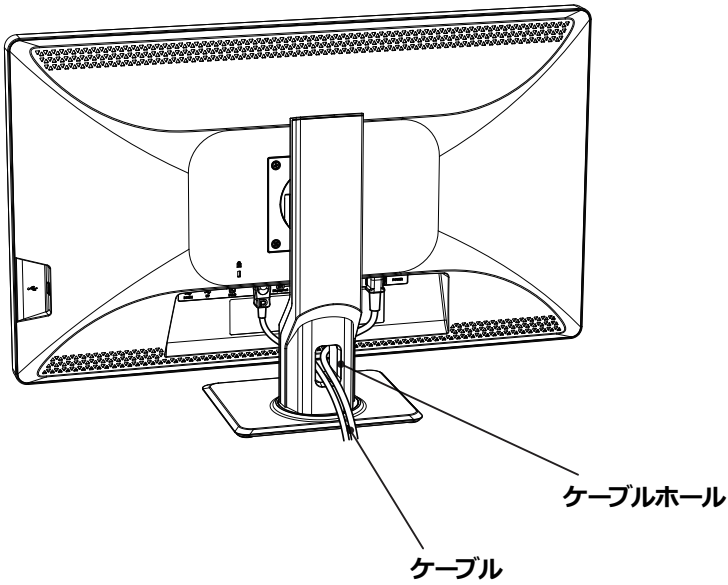

対応信号

対応信号タイミング

下表タイミング以外の場合、正常に映らない事があります。

解像度	垂直周波数 [Hz]	DisplayPort	DVI-D
720 × 400	70	✓	✓
640 × 480	60	✓	✓
800 × 600	60	✓	✓
1024 × 768	60	✓	✓
1280 × 1024	60	✓	✓
1600 × 1200	60	✓	✓
1920 × 1080	60	✓	✓
1920 × 1200	60	✓	✓
1920 × 2160	60	✓	–
2048 × 1536	60	✓	✓
3840 × 2160	60	✓	(30 Hz)

入力信号

DVI コネクタ 24 ピン（メス）

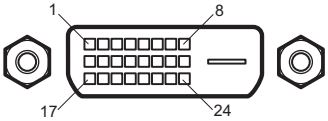

DVI-D

No.	信号	No.	信号
1	TMDS Data2-	13	TMDS Data 3+
2	TMDS Data2+	14	+5V Power
3	TMDS Data 2/4 Shield	15	GND
4	TMDS Data 4-	16	Hot Plug Detect
5	TMDS Data 4+	17	TMDS Data0-
6	DDC Clock	18	TMDS Data0+
7	DDC Data	19	TMDS Data 0/5 Shield
8		20	TMDS Data 5-
9	TMDS Data1-	21	TMDS Data 5+
10	TMDS Data1+	22	TMDS Clock Shield
11	TMDS Data 1/3 Shield	23	TMDS Clock +
12	TMDS Data 3-	24	TMDS Clock -

DisplayPort コネクタ（リセプタクル）

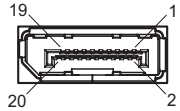

DisplayPort IN /
DisplayPort OUT

No.	信号	No.	信号
1	ML_Lane 3(n)	2	GND
3	ML_Lane 3(p)	4	ML_Lane 2(n)
5	GND	6	ML_Lane 2(p)
7	ML_Lane 1(n)	8	GND
9	ML_Lane 1(p)	10	ML_Lane 0(n)
11	GND	12	ML_Lane 0(p)
13	CONFIG1	14	CONFIG2
15	AUX CH(p)	16	GND
17	AUX CH(n)	18	Hot Plug Detect
19	Return	20	DP_PWR

USB コネクタ タイプ B（リセプタクル）

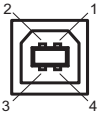

UP（USB）

No.	信号
1	VCC
2	- DATA
3	+ DATA
4	GND

USB コネクタ タイプ A（リセプタクル）

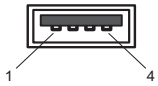

DOWN（USB）

No.	信号
1	VCC
2	- DATA
3	+ DATA
4	GND

仕様

項目	CL-R813BN0JA
液晶パネル	81.3 cm（32 型）カラー TFT、アンチグレア、IPS
画素ピッチ	水平 0.1845 mm × 垂直 0.1845 mm
表示面積	水平 708.48 mm × 垂直 398.52 mm
画素数	3840 × 2160 ピクセル
色表示	8bit 時： 1677 万色 10bit 時：10 億 7374 万色
バックライト	LED バックライト
液晶光学特性 （typical）	視野角 : 水平、垂直 178 °（コントラスト比≧ 10：1） コントラスト比 : 1000 : 1 (視野角上下左右 0 °) 最大輝度 : 500 cd/m^2
表示可能解像度	VGA, SVGA, XGA, SXGA, FHD, WUXGA 1920 × 2160 (at Fv=60 Hz) (表示性能は不問)、 3840 × 2160 (at Fv=30/60 Hz)
入力端子	DisplayPort IN コネクタ× 2、DVI-D コネクタ× 1
出力端子	DisplayPort OUT コネクタ× 1
USB ハブ機能	USB 規格　Rev.2.0 準拠、セルフパワードハブ、 USB UP ストリームポート× 1、USB DOWN ストリームポート× 3
環境条件	動作　輸送および保存 温度：　5–40 ℃ *1　– 20–60 ℃ 湿度（非結露) :　30–80 %　10–85 % *2 気圧：　566–1060 hPa　266–1060 hPa *1：性能保証温度は 20–35 ℃です。 *2：湿球温度は Max 38 ℃（Ta>40 ℃）
電源	100–240 V ～　2.2–1.1 A　50/60 Hz
外形寸法 (W × H × D)	本体 : 742.0 × 487.5–582.5 × 196.5 mm 梱包時 : 862.0 × 317.0 × 618.0 mm mm
質量	本体：約 10.0 kg（スタンドを除く：約 7.0 kg） 梱包時：約 14.8 kg
キャリブレーションキット （オプション）	キャリブレーションセンサー、キャリブレーションソフトウェア
適用規格・規制	ANSI/AAMI ES60601-1:2005/(R)2012 and A1:2012/(R)2012 and A2:2021; CAN/CSA-C22.2 No. 60601-1 (Amendment 2:2022 (MOD) to CAN/CSA-C22.2 No. 60601-1:14), FCC -B, ICES-003-B, FDA510(k), CE, UKCA, RCM, VCCI-B 適合 , RoHS, J-Moss

●仕様および外観の一部を改良のため、予告無く変更する場合がありますのでご了承ください。

外形図

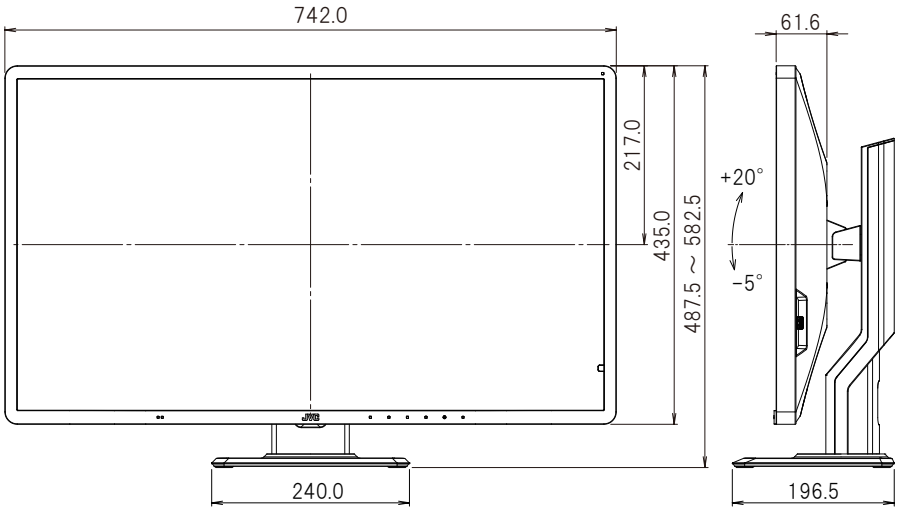

単位：mm

故障かな？と思ったら

「故障かな?」という場合、修理を依頼される前に次の事項を確認してください。

症状	考えられる原因と対処方法
電源が入らない！ （LED インジケータが点灯しない）	• 電源コードの接続を確認してください。（P17） • メイン電源スイッチが入っているか確認してください。
画面が表示されない！	• 信号ケーブルの接続を確認してください。（P17） • ワークステーションの電源が入っているか確認してください。 • LED インジケータが橙色になっている場合、ワークステーションがパワーセーブ状態になっている可能性があります。キーボードのいずれかのキーを押してみてください。 •「DP Power」設定が「Off」になっている可能性があります。スタンバイキーでモニターを ON するか、メイン電源スイッチを入れ直してください。 • 入力信号の周波数もしくは表示解像度が本製品の仕様に適合していない可能性があります。ワークステーションの取扱説明書に従って、周波数または表示解像度を調整してください。
「No Signal」という OSD が表示される！	• 信号ケーブルの接続を確認してください。（P17） • ワークステーションの電源が入っているか確認してください。 • 入力信号の表示解像度が本製品の仕様に適合していない可能性があります。ワークステーションの取扱説明書に従って、表示解像度を調整してください。
LED インジケータが 緑点滅を繰り返す！	メイン電源スイッチを OFF してから、もう一度 ON にしてください。症状が改善されない場合は、弊社サポートデスクへお問い合わせください。
ワークステーションの画像が正しく表示されない！	グラフィックスカード、グラフィックスカードのドライバ、OS 等の組み合わせによりうまく表示されない場合があります。推奨のグラフィックスカードについてはお買い求めの販売店にご相談ください。
ディジーチェーン接続にて画面が表示されない	お使いの環境によってはディジーチェーン接続にてパワーセーブからの復帰時に画面がでない場合があります。その場合はスタンバイキーでモニター電源を入れ直してください。

お手入れについて

キャビネットおよび画面のお手入れのしかた

- お手入れの際は、安全のために電源コードを本製品とコンセントから抜いてから行ってください。
- キャビネットのほこりは柔らかい布で拭き取ってください。中性洗剤、エタノール、イソプロピルアルコールで軽く湿らせて、油汚れを拭き取ります。使い捨ての布を使用する場合は、その注意書きの指示に従ってください。
- キャビネットはプラスチック製です。シンナー、ベンジンは塗布しないでください。プラスチックが損傷したり、コーティングがはがれたりする可能性があります。
- キャビネットに殺虫剤や揮発性のものをかけないでください。また、ゴムやビニール製品などを長時間接触させたままにしないでください。変質や塗料がはげるなどの原因になります。
- 画面の汚れは、クリーニングクロスに水または水で薄めた中性洗剤を少量しみ込ませてやさしく拭き取り、さらにクリーニングクロスの乾いた部分でもう一度拭いて仕上げてください。市販のクリーナーや弱アルカリ性洗剤を使用すると、画面にダメージを与えることがあります。
- 画面は慎重に取り扱ってください。
  画面には特殊処理加工が施されています。傷つきやすいので硬いものでこすったり、たたいたりしないでください。また、画面を強く押さないでください。画面の輝度ムラの原因となり、場合によっては故障となります。

製品を廃棄するときは

一般の廃棄物と一緒にしないでください。

製品および梱包材廃棄の際は、関連する法令または地方自治体の条例等に従って適切な処理をしてください。

リサイクルについて

弊社はモニターの「回収・リサイクルシステム」を構築しております。弊社製品をお客様が廃棄される際は、本システムをご利用ください。
廃棄のお申し込み / お問い合わせ先は、弊社ホームページをご参照ください。

https://www.jvc.com/jp/pro/healthcare_sys/

アフターサービス

保証について

保証期間はお買い上げの日から 5 年間です。
ただし液晶パネルの経年劣化、焼き付き等は保証対象外です。
また、保証期間内であっても有料修理となる場合がございます。
保証内容の詳細は、保証書に記載の弊社保証規定によるものといたします。

補修用性能部品について

弊社は、この製品の補修用性能部品を製造終了後、最低 5 年間保有しています。
補修用性能部品とは、その製品機能を維持するために必要な部品です。

修理を依頼されるときは

① 異常があるときは、使用をやめて電源コードをコンセントから抜き、JVC ケンウッド長岡フィールドサービスセンターにお問い合わせください。ご自分での修理はしないでください。大変危険です。

② 保証期間中の修理は故障内容や使用状況により無料修理いたします。

③ 保証期間後の修理は JVC ケンウッド長岡フィールドサービスセンターにご相談ください。修理によって機能が維持できる場合は、ご要望により有料修理いたします。

④ 修理依頼での輸送は、製品の梱包箱や緩衝材をご使用ください。輸送時は、**画面に梱包材が当たらない状態で送ってください。**
当たったまま輸送すると、液晶パネルの故障となることがあり、その場合は保証いたしかねます。

修理を依頼される場合にお知らせしていただきたい内容

- **お名前**
- **ご住所**
- **ご連絡先**（電話番号、FAX 番号または E-mail アドレス）
- **製品のモデル名**
- **製造番号**（本製品背面のラベルに記載）
- **購入年月日**
- **故障の症状または異常内容**（できるだけ詳しく）

お客様の個人情報のお取り扱いについて

ご相談窓口におけるお客様の個人情報につきましては、弊社にて下記のとおり、お取り扱いいたします。

- お客様の個人情報は、お問い合わせへの対応、修理およびその確認連絡に利用させていただきます。
- お客様の個人情報は、適切に管理し、弊社が必要と判断する期間、保管させていただきます。
- 次の場合を除き、お客様の同意なく個人情報を第三者に提供または開示することはありません。
  ① 上記利用目的のために、協力会社に業務委託する場合。 当該協力会社に対しては、適切な管理と利用目的外の使用をさせない措置をとります。
  ② 法令に基づいて、司法、行政またはこれに類する機関から情報開示の要請を受けた場合。
- お客様の個人情報に関するお問い合わせは、ご相談いただきましたご相談窓口にご連絡ください。

お問い合わせは

アフターサービスのお問い合わせは、下記サービスセンターにご相談ください。

［修理に対するお問い合わせ］	〒940-0006 新潟県長岡市東高見 1-2-1 株式会社 JVC ケンウッド長岡 フィールドサービスセンター **0120-24-2061　FAX 0258-24-6700** 受付時間　月曜日～金曜日 9 : 00 ～ 12 : 00 13 : 00 ～ 17 : 00 （土、日、祝祭日および弊社休日は除く）
［サポートに対するお問い合わせ］	〒940-0006 新潟県長岡市東高見 1-2-1 株式会社 JVC ケンウッド長岡 サポートデスク **0120-24-2061　FAX 0258-24-6700** 受付時間　月曜日～金曜日 9 : 00 ～ 12 : 00 13 : 00 ～ 17 : 00 （土、日、祝祭日および弊社休日は除く）
［製品に関する営業窓口］ **［年間保守契約に対するご相談］**	〒221-0022 神奈川県横浜市神奈川区守屋町 3-12 株式会社 JVC ケンウッド ヘルスケア事業部　国内営業部 **TEL 045-450-1890　FAX 045-450-1926** 受付時間　月曜日～金曜日 9 : 00 ～ 12 : 00 13 : 00 ～ 17 : 00 （土、日、祝祭日および弊社休日は除く）

Memo

Memo

Memo

CL-R813 取扱説明書
2024 年 4 月版

取扱説明書に関するご注意

・本書の内容の一部又は全部を無断転記することは禁止されています。
・本書の内容について将来予告なしに変更することがあります。
・本書は内容について万全を期して作成いたしましたが、万一ご不明な点や誤り、記載もれなどお気づきのことがありましたら販売店にご連絡ください。

保証書

モデル名 **CL-R813BN0JA**	販売店・住所・TEL
製品番号 (Serial No.) 製品番号は、本体背面のラベル上に記載されている 10 桁の Serial No. です。 例）L123X45678	
保証期間 **5 年**	
お買い上げ日 年　月　日	
お客様名	
住所 〒 TEL　(　)	

＊販売店様へ

お買い上げ日、貴店名、ご住所、電話番号をご記入の上保証書をお客様へお渡しください。

保証規定

取扱説明書、本体添付ラベル等の注意事項に基づき、お客様の正常なご使用状態のもとで保証期間に万一故障した場合、無料にて故障箇所の修理をさせていただきますので、お買い上げの販売店に本保証書を添えてお申し出ください。

1. 保証期間内でも以下の場合には有料修理となります。
   (1) 保証書のご提示がない場合。
   (2) 保証書に必要事項（販売店および印・お買い上げ日）の記入のない場合および内容が書き換えられた場合。
   (3) 液晶パネルおよびバックライトの経時による劣化の場合。（液晶パネルおよびバックライトは消耗品です。）
   (4) ご使用上の誤り、不当な修理や改造、誤接続による故障・損傷の場合。
   (5) お客様による輸送・移動時の落下・衝撃等の取り扱い上生じた故障・損傷の場合。
   (6) 火災・地震・風水害・落雷およびその他の天災地変、公害、塩害、ガス害、異常電圧、指定外の電源使用等による故障・損傷の場合。
   (7) 車両･船舶などのような強い振動、衝撃が加わる場所に搭載されて生じた故障･損傷の場合。
2. 保証書にかかる弊社の責任は、故障した本製品の修理を行うことに限られるものとします。
3. 本保証書は日本国内においてのみ有効です。
4. 本保証書は再発行いたしませんので大切に保管してください。
5. 本保証書は本書に明示した期間・条件のもとにおいて無料修理をお約束するものです。従って本保証書によってお客様の権利を制限するものではありませんので保証期間後の修理等、ご不明な点はお買い上げの販売店にお問い合わせください。
6. 保証を受けるための連絡先は本書のアフターサービスのページを参照ください。

株式会社 JVCケンウッド

〒 221-0022　神奈川県横浜市神奈川区守屋町 3-12

Printed in Japan

© 2022 JVCKENWOOD Corporation

JVC

32 pouces (81,3 cm) LCD couleur

CL-R813

Manuel d’instructions

Modèle: CL-R813BN0UA
CL-R813BN0EA

Important

Veuillez lire ce “Manuel d’instructions” attentivement avant l’utilisation.
Veuillez lire d’abord les “Mesures de sécurité” dans ce manuel et conservez ce “Manuel d’instructions” dans un lieu sûr et facilement accessible afin de pouvoir le consulter aussi plus tard.

* Tous les autres produits et noms d'entreprise sont des marques déposées par leurs propriétaires respectifs.

Contenu

Avant utilisation 4
Mesures de sécurité 15
Sécurité produit 20
Contenu de l'emballage produit 21
Caractéristiques 22
Noms et fonctions des pièces 23
Connecter les câbles 25
Ajustage de l'angle d'affichage 27
Informations sur le moniteur 28
Référence 39
Principe de fonctionnement 39
Fixation d'un bras support 40
Emplacement de sécurité antivol 41
Comment changer le fusible 42
Gestion des câbles 43
Signaux pris en charge 44
Affectation des broches de connecteur 45
Spécifications techniques 46
Compatibilité matérielle et logicielle 48
Spécifications de performances 49
Résolution des problèmes 50
Nettoyer l'écran 51
Service après-vente 52
Élimination des équipements électriques et électroniques 53

Avant utilisation

Merci d'avoir acheté notre écran LCD couleur CL-R813. Veuillez lire attentivement ce manuel pour une utilisation correcte.

Pour votre sécurité

Ce manuel contient des informations importantes sur l'utilisation du produit. Veuillez d'abord lire les mesures de sécurité et conservez ce manuel dans un endroit sûr et facilement accessible pour toute consultation ultérieure.

Indications d'utilisation

CL-R813 est destiné à la représentation et consultation médicales pour le diagnostic par des médecins ou un personnel certifié. Il n'est pas destiné à être utilisé pour la mammographie numérique.

Attention: La loi fédérale restreint cet instrument à la vente par ou sur ordre d'un médecin.

Profil d'utilisateur

Âge: non spécifié
Sexe: non spécifié
Contexte linguistique/culturel: au moins l'anglais
Formation/compétences professionnelles: niveau général de formation médicale
Groupe d'utilisateurs visés: professionnels de la santé formés ou personnel certifié
Base de connaissances: l'utilisateur doit posséder des connaissances médicales de base
Partie du corps ou type de tissu visé par l'application ou l'interaction: mains

Population de patients visée

Âge: adulte/enfants
Poids: sans objet
Santé: sans objet
Nationalité: multiple
État du patient: le patient n'est pas un utilisateur

Limitation de responsabilité

Nous ne sommes pas responsables des dommages

- résultant d'incendies, de séismes, de mesures prises par tout tiers, de tout autre accident, délibérément ou par négligence, d'une mauvaise utilisation du produit par l'utilisateur, ou toute utilisation dans d'autres circonstances anormales,
- (y compris, mais sans se limiter à, des pertes de bénéfices commerciaux, des interruptions d'activité, des changements ou pertes de données enregistrées) découlant de l'utilisation ou de l'impossibilité d'utiliser ce produit,
- en cas de démontage ou de modification, nous n'acceptons aucune responsabilité.
- découlant de l'utilisation non décrite dans le manuel d'instructions,
- résultant de mauvais fonctionnements causés par l'association d'appareils de connexion, ou
- (liés à la limite de temps, l'activité, la baisse des bénéfices, tout retard, toute information et autres désavantages financiers) résultant de l'utilisation de logiciels

fournis par nous pour ce produit, même si nous a été informé de la possibilité de tels dommages.

Alimentation électrique sans coupure

Une chute de tension instantanée en raison, par exemple, de la foudre, pourrait causer une coupure de courant. Nous recommandons l'utilisation d'un système d'alimentation sans coupure pour éviter une panne.

Information FCC

FCC (Commission fédérale américaine des communications)
Cet équipement a été testé et trouvé conforme aux limites pour un appareil numérique de classe B, conformément à la section 15 des Règlements FCC. Ces limites sont désignées pour fournir une protection raisonnable contre des interférences dommageables dans une installation résidentielle. Cet équipement génère, utilise et peut émettre des radiofréquences, et, s'il n'est pas installé et utilisé conformément aux instructions, peut causer une interférence dommageable aux communications radio. Cependant, il n'y a aucune garantie que des interférences ne se produiront pas dans une installation particulière. Si cet équipement provoque des interférences inacceptables pour la réception radio ou télévision, ce qui peut être établi en mettant l'équipement hors et sous tension, l'utilisateur est encouragé à essayer de corriger l'interférence par une ou plusieurs des mesures suivantes :

- Réorientez ou installez ailleurs l'antenne de réception.
- Augmentez la séparation entre l'équipement et le récepteur.
- Connectez l'équipement à une sortie sur un circuit différent de celui sur lequel est connecté le récepteur.
- Consultez votre distributeur ou un technicien radio / TV pour obtenir de l'aide.

Avertissement FCC
Pour garantir la continuité de la conformité avec la FCC, l'utilisateur doit utiliser un cordon d'alimentation mis à la terre et le câble d'interface vidéo à paires torsadées blindées avec noyaux en ferrite assemblés. Tout changement ou modification non autorisé à cet écran annulera le droit de l'utilisateur à faire fonctionner ce dispositif.

Déclaration de conformité du fournisseur

Nom commercial: JVC
Produits: Moniteur LCD
Nom modèle: CL-R813BN0xA
(où x= caractère alphanumérique, symbole ou vide)

Responsable: JVCKENWOOD USA Corporation
1440 Corporate Drive, Irving, Texas 75038
TEL: 678-449-8879

Cet appareil est conforme à la partie 15 des règles de la FCC (Federal Communications Commission). Le fonctionnement est soumis aux deux conditions suivantes:
(1) Cet appareil ne doit pas causer d'interférences nuisibles, et
(2) Cet appareil doit accepter toutes les interférences reçues, y compris celles susceptibles de provoquer un fonctionnement indésirable de l'appareil.

Conformité

Cet appareil est compatible avec les exigences de la Réglementation européenne d'appareils médicaux (EU) 2017/745 ("MDR").
Classification médicale : Classe I

Fabricant
JVCKENWOOD Corporation
3-12, Moriya-cho, Kanagawa-ku, Yokohama-shi, Kanagawa
221-0022, JAPAN

EC REP **Représentants autorisés**
JVCKENWOOD Deutschland GmbH
Konrad-Adenauer-Allee 1-11, 61118 Bad Vilbel, GERMANY
TEL: +49 6101 4988 228 (Allemand, Anglais)
e-mail: product-compliance@de.jvckenwood.com

Cet appareil est conforme aux exigences de la réglementation 2002 sur les dispositifs médicaux (SI 2002 N° 618, modifiée) (UK MDR 2002).
Classification médicale : Classe I

Fabricant
JVCKENWOOD Corporation
3-12, Moriya-cho, Kanagawa-ku, Yokohama-shi, Kanagawa
221-0022, JAPAN

UKRP **Personne responsable au Royaume-Uni**
JVCKENWOOD U.K. Limited
First Floor, Gleneagles, The Belfry, Colonial Way, Watford, Hertfordshire
WD24 4WH, ROYAUME-UNI

Avertissement

- Cet appareil doit être mis à la terre car il s'agit d'un équipement de classe I.
- Cet appareil n'est pas un équipement de contact avec le patient.
- Lorsqu'il est utilisé à 240 V aux États-Unis, l'alimentation doit être d'un circuit monophasé, 240 V, à prise médiane.
- Consultez votre distributeur en ce qui concerne l'évacuation des déchets.
- Cet appareil ne doit pas être utilisé à proximité du patient, qui est l'espace ayant des surfaces susceptibles d'être touchées par le patient ou par un médecin pouvant toucher le patient. Ceci comprend un espace à l'intérieur de la chambre de 1,83 m (6 pieds) au-delà du périmètre du lit dans son emplacement prévu, et une extension verticale de 2,29 mètres (7 pieds 1/2) au-dessus du sol.

Classification de l'équipement

- Type de protection contre les chocs électriques : Équipement de classe I
- Protection contre l'entrée d'eau dommageable : Équipement ordinaire (IPX0) - Aucune protection.
- Ne convient pas pour une utilisation en présence d'anesthésiques inflammables ou d'oxygène.
- Mode de fonctionnement : Fonctionnement en continu

Performance EMC

AVERTISSEMENT

- Ce produit demande des précautions EMC spéciales et doit être installé et utilisé selon les indications suivantes.
- L'utilisation d'accessoires, transducteurs et câbles autres que spécifiés ou fournis par le fabricant de cet équipement peut provoquer des émissions électromagnétiques augmentées ou une résistance électromagnétique diminuée de cet équipement et provoquer un fonctionnement incorrect.
- L'utilisation de cet équipement de manière adjacente ou empilé avec un autre équipement doit être évitée puisque cela peut provoquer un fonctionnement incorrect.
  Si une telle utilisation s'avère nécessaire, cet équipement ainsi que l'autre équipement doivent être observés pour vérifier qu'ils fonctionnent normalement.
- Les équipements de communication RF portables (y compris les périphériques tels que les câbles d'antenne et les antennes externes) ne doivent pas être utilisés à moins de 30 cm (12 pouces) de toute partie du modèle CL-R813 y compris les câbles spécifiés par le fabricant. Autrement, il peut en résulter une dégradation de performance de cet équipement.
- Tout équipement additionnel connecté à ce produit doit respecter les normes IEC 60601-1-2:2014+AMD:2020/EN 60601-1-2:2015 +A1:2021.

Environnements d'utilisation prévue

Le modèle CL-R813 est destiné à être utilisé dans les environnements de soins à domicile tels que les résidences et les maisons de retraite.

Guide et déclaration du fabricant – Compatibilité électromagnétique

Guide et déclaration du fabricant – émissions électromagnétiques		
Le modèle CL-R813 est conçu pour une utilisation dans l'environnement électromagnétique décrit ci-dessous. Le client ou l'utilisateur du modèle CL-R813 doit s'assurer qu'il est bien utilisé dans un tel environnement.		
Test d'émissions	**Conformité**	**Environnement électromagnétique -guide**
Émissions RF CISPR 11/EN 55011	Groupe 1	Le modèle CL-R813 utilise l'énergie RF uniquement pour ses fonctions internes. Par conséquent, ses émissions RF sont très basses et il est improbable qu'elles causent une quelconque interférence avec l'équipement électronique à proximité.
Émissions RF CISPR 11/EN 55011	Classe B	Le modèle CL-R813 est approprié pour toutes les installations, y compris domestiques, ainsi que ceux directement connectés au réseau électrique de faible voltage qui dessert les bâtiments à usage privé.
Emissions harmoniques IEC/EN 61000-3-2	Classe D	
Variation du voltage/ vacillement des émissions IEC 61000-3-3	Conforme	

Guide et déclaration du fabricant – immunité électromagnétique

Le modèle CL-R813 est prévu pour une utilisation dans un environnement d'immunité électromagnétique (environnement de soins à domicile comme défini dans IEC 60601-1-2) spécifié par la suite. Le client ou l'utilisateur du modèle CL-R813 doit s'assurer qu'il est bien utilisé dans un tel environnement.

Test d'immunité	IEC 60601 niveau de test	Niveau de conformité	Environnement électromagnétique -guide
Décharge électrostatique (ESD) IEC/EN 61000-4-2	±8 kV contact ±15 kV air	±8 kV contact ±15 kV air	Les sols doivent être de bois, de béton ou de tuiles céramique. Si les sols sont recouverts de matériau synthétique, l'humidité relative doit être au minimum 30 %.
Réponse transitoire/ éclatement IEC/EN 61000-4-4	±2 kV for pour des lignes d'alimentation électrique de 100 kHz ±1 kV pour des lignes entrée/sortie de 100 kHz	±2 kV pour des lignes d'alimentation électrique de 100 kHz	La qualité de l'alimentation principale doit être d'un environnement normal de distribution ou d'hôpital.
Surtension IEC 61000-4-5	±1 kV ligne(s) à ligne(s) ±2 kV ligne(s) vers terre	±1 kV ligne(s) à ligne(s) ±2 kV ligne(s) vers terre	La qualité de l'alimentation principale doit être d'un environnement normal de distribution ou d'hôpital.
Chute de tension, interruptions courtes et variations de voltage sur les lignes d'alimentation IEC 61000-4-11	0 % U_T (100 % de chute U_T) 0,5 cycles et 1 cycle 70 % U_T (30 % de chute U_T) 25/30 cycles 0 % U_T (100 % de chute U_T) 250/300 cycles	0 % U_T (100 % de chute U_T) 0,5 cycles et 1 cycle 70 % U_T (30 % de chute U_T) 25/30 cycles 0 % U_T (100 % de chute U_T) 250/300 cycles	La qualité de l'alimentation principale doit être d'un environnement normal de distribution ou d'hôpital. Si l'utilisateur du modèle CL-R813 requiert une utilisation continue pendant les principales interruptions d'alimentation, il est recommandé que le modèle CL-R813 soit alimenté par une source d'alimentation sans coupure ou une batterie.
Fréquence d'alimentation (50/60 Hz) du champ magnétique IEC 61000-4-8	30 A/m 50 Hz ou 60 Hz	30 A/m 50 Hz ou 60 Hz	La fréquence d'alimentation des champs magnétiques doit être à des niveaux caractéristiques d'un endroit typique d'un magasin classique ou d'un environnement hospitalier. Le produit doit être éloigné d'au moins 15 cm de la source des champs magnétiques de fréquence d'électricité pendant l'utilisation.

Remarque: U_T est la tension secteur avant l'application au niveau de test.

Guide et déclaration du fabricant – immunité électromagnétique			
Le modèle CL-R813 est prévu pour une utilisation dans un environnement d'immunité électromagnétique (environnement de soins à domicile comme défini dans IEC 60601-1-2) spécifié par la suite. Le client ou l'utilisateur du modèle CL-R813 doit s'assurer qu'il est bien utilisé dans un tel environnement.			
Test d'immunité	**IEC 60601 niveau de test**	**Niveau de conformité**	**Environnement électromagnétique -guide**
	Proximité des champs magnétiques à l'équipement de communication RF sans fil (spécifié dans le tableau plus bas)		Les équipements de communication RF portables et mobiles ne doivent pas être utilisés plus près du modèle CL-R813, en incluant les câbles, que la distance de séparation recommandée calculée à partir de l'équation applicable à la fréquence du transmetteur. **Distance de séparation recommandée**
Conduit RF IEC 61000-4-6	3 V 0,15 MHz à 80 MHz 6 V Bandes ISM et radio amateur entre 150 kHz et 80 MHz 80 % AM à 1 kHz	3 V 0,15 MHz à 80 MHz 6 V Bandes ISM et radio amateur entre 150 kHz et 80 MHz 80 % AM à 1 kHz	$d = 1{,}2\sqrt{P}$
RF rayonnant IEC 61000-4-3	10 V/m 80 MHz à 2,7 GHz	10 V/m 80 MHz à 2,7 GHz	$d = 1{,}2\sqrt{P}$ 80 MHz à 800 MHz $d = 2{,}3\sqrt{P}$ 800 MHz à 2,7 GHz Où P est la puissance maximale de sortie du transmetteur en watts (W) selon le fabricant du transmetteur et d est la distance de séparation recommandée en mètres (m). Les forces du champ des transmetteurs RF fixés, comme déterminés par une étude sur site électromagnétique, [a] doivent être plus faibles que le niveau de conformité dans chaque bande de fréquence. [b] Des interférences peuvent survenir dans le voisinage d'un équipement marqué du symbole suivant: 
Champs magnétiques de proximité IEC 61000-4-39 *	8 A/m 30 kHz; Modulation CW 65 A/m 134,2 kHz ; Modulation d'impulsion 2,1 kHz, 50 % rapport cyclique 7,5 A/m 13,56 MHz; Modulation d'impulsion 50 kHz, 50 % rapport cyclique	8 A/m 30 kHz; Modulation CW 65 A/m 134,2 kHz; Modulation d'impulsion 2,1 kHz, 50 % rapport cyclique 7,5 A/m 13,56 MHz; Modulation d'impulsion 50 kHz, 50 % rapport cyclique	/

NOTE 1 U_T est la tension secteur avant l'application au niveau de test.
NOTE 2 A 80 MHz et 800 MHz, la bande de fréquence plus élevée s'applique.
NOTE 3 Les instructions concernant des perturbations conduites générées par des champs ou rayons RF ne peuvent être appliquées dans toutes situations. La propagation électromagnétique est influencée par l'absorption et la réflexion de structures, objets et personnes.
NOTE 4 Les bandes IBM (industrielles, scientifiques et médicales) comprises entre 0,15 MHz et 80 MHz sont les suivantes: 6,765 MHz à 6,795 MHz; 13,553 MHz à 13,567 MHz; 26,957 MHz à 27,283 MHz; et 40,66 MHz à 40,70 MHz, Les bandes radio amateur comprises entre 0,15 MHz et 80 MHz sont les suivantes: 1,8 MHz à 2,0 MHz, 3,5 MHz à 4,0 MHz, 5,3 MHz à 5,4 MHz, 7 MHz à 7,3 MHz, 10,1 MHz à 10,15 MHz, 14 MHz à 14,2 MHz, 18,07 MHz à 18,17 MHz, 21,0 MHz à 21,4 MHz, 24,89 MHz à 24,99 MHz, 28,0 MHz à 29,7 MHz et 50,0 MHz à 54,0 MHz

[a] Les forces du champ des transmetteurs fixes, comme les postes de station radio (cellulaire/ sans fil), les téléphones et les radios mobiles, radio amateur, émissions AM et FM et émission TV, ne peuvent être prédites précisément. Pour évaluer l'environnement électromagnétique dû aux transmetteurs RF fixes, une étude sur site électromagnétique devrait être considérée. Si la force du champ mesurée sur le site sur lequel le modèle CL-R813 est utilisé excède le niveau de conformité applicable ci-dessus, le modèle CL-R813 devrait être mis sous observation afin de vérifier son fonctionnement normal. Si une performance anormale est constatée, des mesures additionnelles pourraient être nécessaires, comme une réorientation et une relocalisation du modèle CL-R813.

[b] Au-delà de la bande de fréquence150 kHz à 80 MHz, la force du champ ne devrait pas dépasser 10 V/m.

* Ne s'applique pas pour ce produit.
S'applique uniquement aux appareils électromédicaux et aux systèmes électromédicaux destinés à être utilisés dans un environnement de santé domestique.

Distances de séparation recommandées entre l'équipement de communication portable et mobile et le modèle CL-R813

Le modèle CL-R813 est conçu pour être utilisé dans un environnement électromagnétique dans lequel les perturbations RF à radiation sont contrôlées. Le client ou l'utilisateur du modèle CL-R813 peut contribuer à empêcher les interférences électromagnétiques en maintenant un minimum de distance entre l'équipement de communication RF portable et mobile (transmetteurs) et le modèle CL-R813 comme recommandé ci-dessous, selon la puissance maximale de l'équipement de communication. La résistance aux champs de proximité de l'équipement de communication sans fil RF suivant a été confirmée:

Fréquence de test (MHz)	Largeur de band [a] (MHz)	Service [a]	Modulation [b]	Puissance max. (W)	Distance de séparation min. (m)	Niveau de test IEC/EN 6061 (V/m)	Niveau de conformité (V/m)
385	380–390	TETRA 400	Modulation d'impulsion [b]	1,8	0,3	27	27
450	430–470	GMRS 460, FRS 460	FM ±5 kHz deviation 1 kHz sine	2	0,3	28	28
710	704–787	Bande LTE 13, 17	Modulation d'impulsion [b] 217 Hz	0,2	0,3	9	9
745							
780							
810	800–960	GSM 800/900, TETRA 800, iDEN 820 CDMA 850, Bande LTE 5	Modulation d'impulsion [b] 18 Hz	2	0,3	28	28
871							
930							
1720	1700–1990	GSM 1800; CDMA 1900; GSM 1900; DECT; Bande LTE 1, 3, 4, 25; UMTS	Modulation d'impulsion [b] 217 Hz	2	0,3	28	28
1845							
1970							
2450	2400–2570	Bluetooth, WLAN, 802,11 b/g/n, RFID 2450, Bande LTE 7	Modulation d'impulsion [b] 217 Hz	2	0,3	28	28
5240	5100–5800	WLAN 802,11 a/n	Modulation d'impulsion [b] 217 Hz	0,2	0,3	9	9
5500							
5785							

a): For some services, only the uplink frequencies are included.
b): The carrier shall be modulated using a 50 % duty cycle square wave signal.

Le modèle CL-R813 est conçu pour être utilisé dans un environnement électromagnétique dans lequel les perturbations RF à radiation sont contrôlées. Le client ou l'utilisateur du modèle CL-R813 peut contribuer à empêcher les interférences électromagnétiques en maintenant un minimum de distance entre l'équipement de communication RF portable et mobile (transmetteurs) et le modèle CL-R813 comme recommandé ci-dessous, selon la puissance maximale de l'équipement de communication.

Puissance maximum de l'outil de communication W	**Distance de séparation selon la fréquence du transmetteur m**		
	150 kHz à 80 MHz $d = 1{,}2\sqrt{P}$	**80 MHz à 800 MHz** $d = 1{,}2\sqrt{P}$	**800 MHz à 2,7 GHz** $d = 2{,}3\sqrt{P}$
0,01	0,12	0,12	0,23
0,1	0,38	0,38	0,73
1	1,2	1,2	2,3
10	3,8	3,8	7,3
100	12	12	23

Pour les transmetteurs établis à une puissance maximale non listée ci-dessus, la séparation recommandée *d* en mètres (m) peut être estimée en utilisant l'équation applicable à la fréquence du transmetteur, où *P* est la puissance maximale du transmetteur en watts (W) selon le fabricant du transmetteur.

NOTE 1 À 80 MHz et 800 MHz, la distance de séparation pour une plus grande amplitude de fréquence s'applique.

NOTE 2 Ces indications peuvent ne pas s'appliquer à toutes les situations. La propagation électromagnétique est influencée par l'absorption et la réflexion de structures, objets et personnes.

NOTE 3 L'écran de l'EUT clignote pendant le test, mais il récupère automatiquement après le test.

NOTE 4 L'EUT a cessé de fonctionner pendant le test, mais il récupère automatiquement après le test.

Câbles utilisés pour le test	**Longueur**
Câble d'alimentation	3,0 m
Câble DisplayPort	3,0 m
Câble DVI	3,0 m
Câble USB	3,0 m

⚠ Label

Important Veuillez lire attentivement l'étiquette contenant les avertissements et les mises en garde avant utilisation.

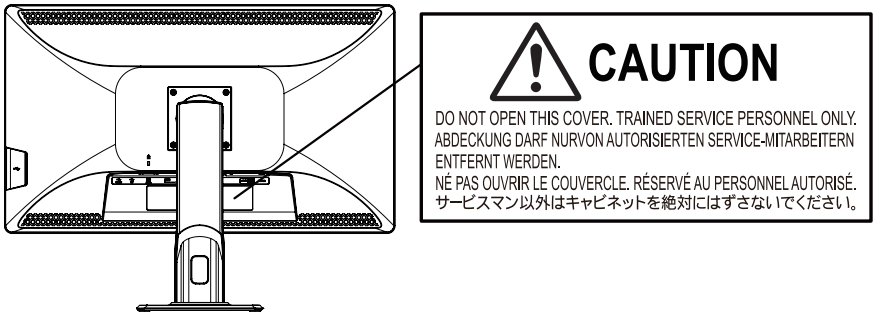

Information Importante à propos du Câble d'Alimentation

Attention:

Veuillez utiliser le câble d'alimentation livré avec cet écran conformément au tableau ci-dessous. Si un câble d'alimentation n'a pas été fourni avec ce produit, contactez votre fournisseur.

Dans tous les autres cas, utilisez un câble d'alimentation correspondant à la tension CA de la prise électrique, et qui a été approuvé et est conforme aux normes de sécurité de votre pays. Si vous utilisez cet écran à des fins médicales en Amérique du Nord, vous devez utiliser un câble d'alimentation homologué pour des hôpitaux d'Amérique du Nord.

Pays	U.S.A./Canada	UE	Japon
Fiche câble	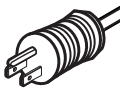		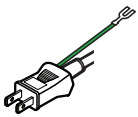 or 
Norme	UL/CSA	VDE, Demko, Nemko, BSI, etc.	PSE
Tension	120	230	100

Explication de Symboles

Ces symboles et étiquettes indiquent les significations ci-après.

	Signal d'attention
	Indique que l'écran est approuvé par les régulations UL & c-UL
	Indique la conformité aux exigences essentielles du règlement européen (UE) 2017/745 relatif aux dispositifs médicaux ("RDM").
	Indique la conformité aux exigences de la réglementation 2002 sur les dispositifs médicaux (SI 2002 N° 618, modifiée) (UK MDR 2002).
	Indique la conformité avec la Partie Part 15 des règles FCC (Classe B)
	Avis VCCI (Japon Uniquement) Indique la conformité avec le produit de Classe B selon les standards du Conseil du Contrôle Volontaires pour les Interférences (VCCI)
	Indique la conformité avec les normes EMC d'Océanie
	Indique que ce dispositif doit être recyclé selon la directive européenne WEEE
	Symbole pour "FABRICANT"
	Symbole pour "REPRESENTANT AUTORISÉ DANS LA COMMUNAUTÉ EUROPÉENNE"
	Se reporter au manuel/livret d'instructions
	Indique qu'il s'agit d'un dispositif médical
UKRP	Symbole pour "Personne responsable britannique"

	Entrée AC
	Activation/désactivation veille
	Alimentation principale en marche
	Alimentation principale arrêtée

Mesures de sécurité

Ce manuel contient d'importants avertissements et informations pour éviter des dommages potentiels corporels et aux biens. Les symboles et signes utilisés dans ce manuel et leurs significations sont comme suit.

Symboles

Avertissement	Indique un danger qui, s'il n'est pas évité, pourrait occasionner la mort ou de sérieuses blessures.
Mise en garde	Indique un danger qui, s'il n'est pas évité, pourrait occasionner des blessures corporelles mineures ou modérées ou des dommages aux biens.

Significations

	Attire votre attention sur les avertissements et mises en garde. Ce signe peut contenir une image d'une situation particulière. par exemple) Risque de choc électrique
	Indique une action interdite. Ce signe peut contenir une image d'une situation particulière. par exemple) Pas de démontage
	Indique que vous devez suivre les instructions. Ce signe peut contenir une image d'une situation particulière. par exemple) Débrancher d'une prise de courant murale

Autres signes

Important	Contient des informations très importantes. Assurez-vous de les lire avant utilisation.
Remarque	Contient ce qui se fait et ce qui ne se fait pas.
Hint	Fournit des informations utiles.
	Indique une référence.

⚠ Avertissement

	**Ne démontez pas, ne réparez pas et ne modifiez pas le moniteur.** Cela pourrait provoquer un incendie, un choc électrique, des blessures ou un dysfonctionnement. Demandez à votre revendeur d'effectuer les réparations ou l'entretien. L'entretien d'un tel écran peut être refusé. Ou des frais peuvent être imputés même dans la période de garantie.
	**Ne continuez pas à utiliser l'écran lorsqu'une panne ou anormalité a été trouvée.** Cela pourrait provoquer un incendie ou un choc électrique.
	**Ne touchez pas ou n'avalez pas le cristal liquide qui peut couler de l'écran endommagé.** Il pourrait provoquer une irritation de la peau. S'il pénètre dans l'oeil, rincez-le avec de l'eau et appelez votre médecin. S'il adhère à la peau ou aux vêtements, nettoyez immédiatement avec de l'eau. Il contient une substance stimulante.
	**Ne mettez rien sur ou au-dessus de l'écran.** Cela pourrait provoquer une panne de l'écran ou un incendie.
	**Ne mettez rien au-dessus des câbles.** Cela pourrait provoquer une panne de l'écran ou un incendie.
	**Ne manipulez pas l'écran avec des mains mouillées.** Cela pourrait provoquer une panne de l'écran ou un choc électrique.
	**Il est interdit de modifier de cet équipement.**
	**Ne pas modifier cet équipement sans l'autorisation du fabricant.**
	**Si cet équipement est modifié, une inspection et des tests appropriés doivent être effectués afin de garantir une utilisation en toute sécurité de l'équipement.**
	**Pour éviter tout risque de choc électrique, cet équipement ne doit être raccordé qu'à une alimentation secteur avec mise à la terre de protection.**
	**La prise d'alimentation CA est considérée comme un dispositif de déconnexion.**
	**Double pôle, fusible neutre. Débranchez le secteur avant de procéder à l'entretien.**

	**Si vous observez de la fumée ou sentez une odeur, éteignez et débranchez immédiatement l'écran.** Une utilisation continue pourrait provoquer un incendie ou un choc électrique. Consultez votre revendeur.
	**Si par accident, vous faites tomber le moniteur ou lui donnez un coup, éteignez-le et débranchez-le immédiatement.** Cet écran est un instrument de précision. Une utilisation continue pourrait provoquer un incendie ou un choc électrique. Consultez votre revendeur.
	**Si du liquide ou un objet étranger entre à l'intérieur, éteignez et débranchez immédiatement l'écran.** Une utilisation continue pourrait provoquer un incendie ou un choc électrique. Consultez votre revendeur.
	**Pour éviter le foudroiement, arrêtez d'utiliser l'écran durant un orage.** Cela pourrait entraîner un choc électrique.
	**Veillez à utiliser le cordon d'alimentation fourni.** **N'utilisez pas le cordon d'alimentation fourni avec d'autres appareils.** L'utilisation d'un câble autre que celui fourni peut entraîner une défaillance du moniteur.
	**La tension d'entrée pour cet écran est limitée à 100 V à 240 V CA.** **Ne l'utilisez à aucune autre tension.** Le non-respect de cette procédure pourrait provoquer une panne de l'écran ou un incendie.
	**L'écran doit être mis à la terre.** Le non-respect de cette procédure pourrait provoquer un choc électrique. Si vous utilisez une prise 2P, mettez à la terre l'écran avant de brancher à la prise de courant murale. Pour enlever le câble mis à la terre, débranchez d'abord l'écran.
	**Pour manipuler la prise de courant, suivez les instructions suivantes:** • **Maintenez la prise lors du débranchement.** Tirer le cordon pourrait provoquer des dommages et un incendie ou un choc électrique. • **Ne branchez/débranchez pas avec des mains mouillées.** Cela pourrait provoquer un feu d'origine électrique. • **Dépoussiérez périodiquement la prise et gardez-la à l'abri de la poussière pour éviter un incendie ou un choc électrique.** • **Ne surchargez pas les prises de courant murales.** Cela pourrait provoquer un incendie ou un choc électrique. • **Ne mettez pas de choses autour de l'écran.** Gardez suffisamment d'espace autour pour accéder facilement à la prise..
	**Éteignez et débranchez l'écran et ses périphériques lors de l'installation, la désinstallation, et/ou le déplacement de l'écran.** Cela pourrait provoquer ne panne de l'écran, un incendie ou un choc électrique..
	**Cet écran et ses composants sont emballés dans des sacs en plastique. Conservez hors de portée des enfants.** Jouer avec des sacs en plastique peut causer la suffocation.

⚠ Mise en garde

	**Installez l'écran à l'intérieur.** Il n'est pas conçu pour une utilisation à l'extérieur ou à bord de véhicules.
	**Ne placez pas l'écran dans un endroit mal aéré, poussiéreux et humide. Ne l'exposez pas à la fumée huileuse ou à la vapeur.** Cela pourrait provoquer ne panne de l'écran, un incendie ou un choc électrique.
	**Ne placez pas l'écran sur une surface instable.** Cela pourrait provoquer la chute de l'écran et entraîner des blessures.
	**N'exposez pas l'écran à la lumière directe du soleil.** Cela pourrait endommager le coffret ou d'autres pièces et entraîner une surchauffe ou un incendie.
	**Évitez les endroits sujets aux** **• Champs magnétiques • Vibrations** **• Gaz corrosifs • Charges électrostatiques** Cela pourrait provoquer une panne de l'écran.
	**N'utilisez pas l'écran avec de la condensation sur la surface.** Cela pourrait provoquer une panne de l'écran. De la condensation se forme lorsque l'écran est déplacé d'une pièce froide à une pièce chaude. Laissez-le jusqu'à ce qu'elle disparaisse.
	**Ne placez pas l'écran à l'envers ou ne l'utilisez pas dans un endroit peu ventilé.** La chaleur peut augmenter et endommager le coffret et/ou les pièces internes. Cela pourrait entraîner un raccourcissement de la durée de vie, une surchauffe et/ou un incendie.
	**Reposez vos yeux pendant 10 à 15 minutes toutes les heures.** Ne pas le faire pourrait provoquer une fatigue oculaire.
	**Débranchez le câble d'alimentation si vous constatez de la fumée, du feu etc.** Ne placez pas l'écran de manière que le débranchement est difficile.
	**Ce produit ne peut être réutilisé que s'il a été révisé et validé sous notre responsabilité et lorsqu'un incident grave s'est produit en relation avec ce produit.**
	**Veuillez nous signaler et à l'administration compétente de l'état membre si un incident grave s'est produit en relation avec ce produit.**

	**Même s'il est correctement utilisé, l'écran peut provoquer une interférence dommageable à la réception radio ou télévision.** Essayez les mesures correctives suivantes: • Augmentez la distance entre l'écran et la radio/TV. • Branchez l'écran à une prise de courant différente de celle à laquelle la radio/TV est branchée.
	**N'appuyez pas, ne rayez pas et ne posez pas d'objets sur l'écran LCD.** Cela pourrait causer des bruits de moniteur et/ou entraîner une défaillance du panneau.
	**N'affichez pas une image statique trop longtemps.** Cela pourrait provoquer des «images fantômes», un phénomène où l'image précédente affichée sur l'écran est vue pendant quelques instants après le changement de l'image.
	**Allumez l'écran de veille ou activez le mode veille pour éviter la "combustion interne", à savoir la combustion d'une image dans l'écran LCD après l'affichage de la même image pendant des heures.**
	**Il faut savoir que les symptômes suivants peuvent se produire en raison de la nature des écrans LCD. Ce ne sont pas des pannes.** **• Lors d'utilisation dans des environnements froids, des "stries" peuvent se produire ou des images peuvent apparaître sombres.** **• Selon la condition d'utilisation, comme la température, des taches ou une inégalité de luminosité ou de couleur peuvent être observées.** **• Grâce à la technologie de fabrication utilisée, il peut y avoir des échecs de point ou de pixels même si son taux de pixels effectifs est de 99,999301 %.**
	**Ne définissez pas la luminosité maximale ou se rapprochant, lors de 'utilisation de l'écran dans une pièce sombre en dessous de 100 lx.** Cela pourrait provoquer une fatigue oculaire. Nous recommandons la définition par défaut de l'usine. Une définition trop basse pourrait rendre l'image difficile à voir.
	**Nettoyer l'intérieur de l'écran une fois par an.** La poussière pourrait provoquer un incendie. Demandez à votre revendeur d'effectuer un entretien.
	**Le sens du montage doit se faire uniquement en mode paysage.**

Sécurité produit

	Ce produit est commandé par un système de micro-ordinateur dédié. La suppression ou la modification du programme peut provoquer une représentation erronée.
	Lorsque vous connectez ce moniteur à un poste de travail pour modifier les paramètres ou ajuster le contrôle de précision, ne débranchez pas le câble USB pendant que les appareils communiquent.
	Connexion à un réseau informatique • La connexion à un réseau informatique peut provoquer des problèmes non prévisibles. • Des modifications de connexion ou du réseau informatique peuvent créer de nouveaux problèmes. • "Modifications dans le réseau" comprend "Modifier configuration", "Ajouter des appareils", "Déconnecter des appareils" et "Mise à jour appareils". • Spécifiez ces risques et effectuez une gestion des risques.
	Pour utiliser ce produit dans un statut sécurisé, nous vous prions d'effectuer les mesures de sécurité suivantes chez la station de travail connectée à ce produit. • Installez un logiciel anti-virus • Activez le coupe-feu et controllez les portes de communication

Contenu de l'emballage produit

Veuillez vérifier que tous les éléments suivants sont bien inclus dans l'emballage du produit. Si l'un des éléments est manquant, contactez votre revendeur pour le remplacement.

Remarque N'utilisez pas le cordon d'alimentation fourni pour autre chose que ce moniteur.

☐ Écran

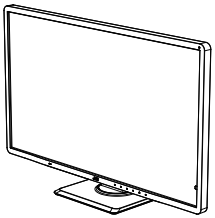

☐ Cordon d'alimentation (3,0 m)
* Les cordons d'alimentation varient en fonction de la destination.

3P: Pour les États-Unis

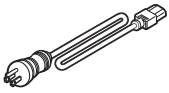

2P: Pour l'Europe

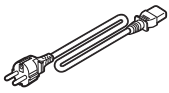

☐ Câble DisplayPort × 2 (DP–DP) (3,0 m)

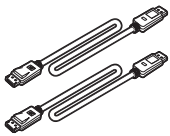

☐ Câble DVI (DVI–DVI) (3,0 m)

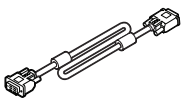

☐ Câble USB (3,0 m)

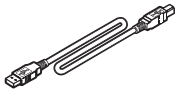

☐ Manuel d' instructions × 2

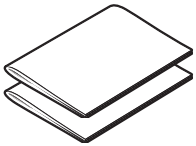

(version anglaise/japonaise et version française)

☐ CD avec programmes de service **



** **CD avec programmes de service**

L'installation de "QA Medivisor Agent LE" inclus dans le disque utilitaire fourni avec ce moniteur sur votre poste de travail vous permet d'utiliser les fonctions étendues telles que le calibrage et divers affichages de modèle de test.
Vous pouvez trouver des informations d'utilisation et d'installation dans le manuel sur le CD.

Gardez la boîte originale et le matériau d'emballage pour emballer le moniteur à des fins de transport.

Caractéristiques

- **Écran couleur LCD 32" QXGA haute définition**
  32" (diagonale 81,3 cm) L'écran LCD fournit un affichage clair des images haute résolution de 8 MP (3840 × 2160).

- **Daisy-chain par DisplayPort**
  Implémentation de DisplayPort avec une profondeur de couleur 10 bits et une couleur simultanée de 1073 milliards avec une entrée de 10 bits. En connectant les écrans via DisplayPort en guirlande, il est beaucoup plus facile d'organiser les fils.

- **Fonction de correction d'uniformite de luminosite**
  La fonction de correction d'uniformité permet d'obtenir une luminance uniforme. Corrige l'irrégularité de la luminance, qui provient de l'écran LCD.

- **Système de stabilisation de la luminance**
  Fournit une luminance stable pendant une longue période grâce à notre circuit de système unique de stabilisation de luminance intégré.

- **Pied interchangeable**
  Le pied inclinable est interchangeable avec un bras support avec un support et schéma à 4 trous de 100 mm × 100 mm selon vos besoins et préférences.

Noms et fonctions des pièces

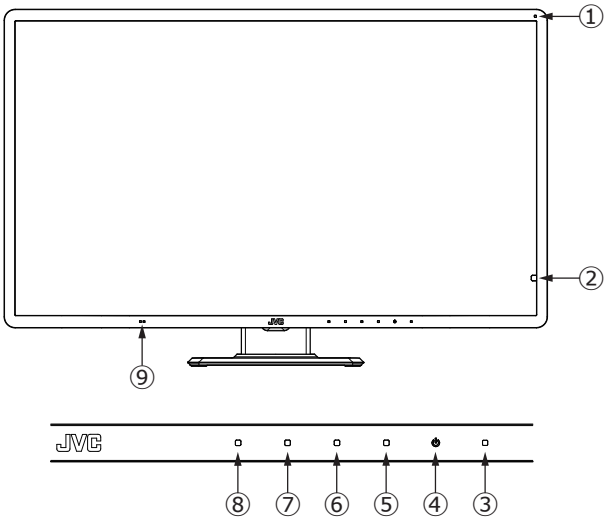

① **Capteur lumière ambiante**

② **Capteur de luminosité LCD**

③ **Indicateur LED**

No.	LED	Alim.	Mode
1	Arrêt	ARRÊT	Mise hors tension
2	Vert	MARCHE	Normal
3	Orange	MARCHE	Fonction d'économie d'énergie activée

④ **Touche de veille ⏻:** Lorsque l'interrupteur d'alimentation principale ⑩ est sur "MARCHE", cette touche est disponible.

Remarque Maintenez la touche enfoncée pour allumer/éteindre l'écran. Attendez au moins 5 secondes entre les opérations de mise sous tension et de mise hors tension.

⑤ **Touche de commande 1:** Affiche le menu OSD et active la fonction à l'aide de trois autres Touches de commande.

⑥ **Touche de commande 2:** Affiche le menu OSD et active la fonction à l'aide de trois autres Touches de commande.

⑦ **Touche de commande 3:** Affiche le menu OSD et active la fonction à l'aide de trois autres Touches de commande.

⑧ **Touche de commande 4:** Affiche le menu OSD et active la fonction à l'aide de trois autres Touches de commande.

⑨ **Capteur de présence humaine:** Lorsque vous quittez le siège, l'état de l'écran passe automatiquement à "Veille" sous l'effet du "Capteur de présence humaine".

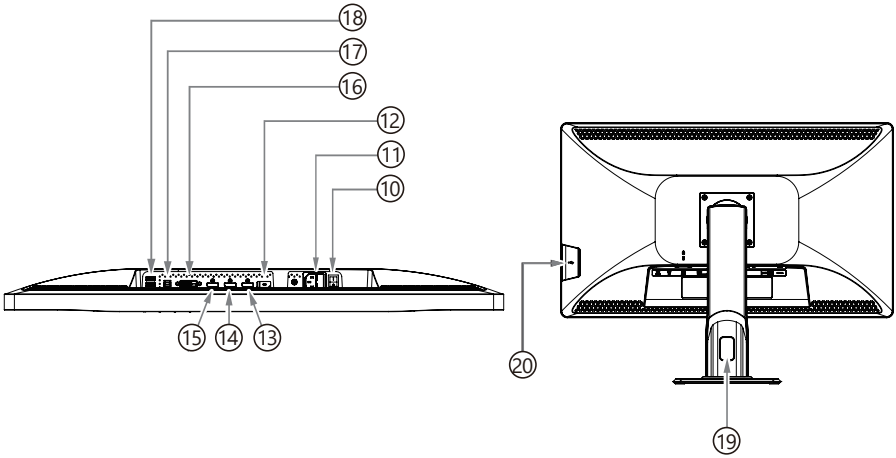

⑩ **Interrupteur d'alimentation principale_POWER:** Interrupteur d'alimentation principale.

⑪ **Entrée CA_AC IN:** Connectez le câble d'alimentation fourni.

⑫ **Port de service_Service ONLY:** Uniquement pour assistance. Ne pas connecter de câbles.

⑬ **Port d'affichage_DisplayPort OUT:** Pour une connexion en guirlande lors de la connexion de plusieurs écrans via ce port.

⑭ **Port d'affichage_DisplayPort IN1:** Port d'entrée de signal vidéo numérique. Connectez un câble DisplayPort.

⑮ **Port d'affichage_DisplayPort IN2:** Port d'entrée de signal vidéo numérique. Connectez un câble DisplayPort.

⑯ **DVI-D_DVI-D:** Connectez le câble DVI-D fourni.

⑰ **UP (port en amont USB)**: Lors de la connexion d'un dispositif USB sur DOWN (⑱ , ⑳), connectez l'une des extrémités du câble USB sur le port UP de l'écran et l'autre extrémité sur le port USB du poste de travail'.

⑱ **DOWN (ports en aval USB (×2)):** Un dispositif USB avec une consommation courante maximale de 500 mA par port peut être connecté à chaque port.

⑲ **Trou pour câble**

⑳ **DOWN (port en aval USB (×1)):** Sur le côté de l'écran.

Connecter les câbles

1 Désactivez le poste de travail.

2 Écran DisplayPort:
Connectez "DisplayPort IN1" ou "DisplayPort IN2" sur cet écran à la sortie "DisplayPort" sur le poste de travail avec le câble DisplayPort fourni.
Écran DVI-D:
Connectez le câble DVI-D fourni au port "DVI-D" de ce produit et au port "DVI-D" sur le poste de travail.
Remarque Utilisez les câbles fournis. Si vous ne les utilisez pas, le moniteur peut devenir instable et l'écran peut scintiller.

3 Connectez le câble USB fourni au port en amont USB de ce produit et au port en aval USB sur le poste de travail (ou tout autre concentrateur USB) lorsque le produit est contrôlé(changement de configuration ou contrôle de la qualité) par le poste de travail.

4 Connectez le câble d'alimentation fourni entre l'entrée AC et la prise électrique murale.

5 Mettez le moniteur et le poste de travailsous tension.

Arrière de l'écran

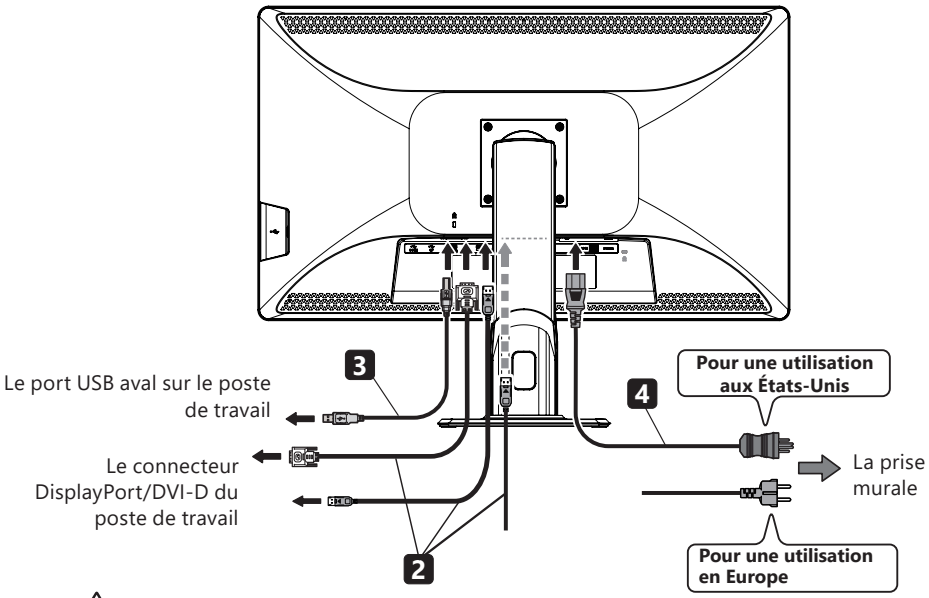

⚠ Mise en garde

- Lors de l'utilisation de ce produit pour des applications médicales, il est destiné à être connecté à un dispositif certifié CEI 60601-1 et à un système électrique médical. Pour utiliser ce moniteur sans connexion à un tel dispositif, il doit être évalué selon les exigences de la norme CEI 60601-1.
- Utilisez uniquement le câble d'alimentation fourni.

Installation de plusieurs écrans par Daisy-Chain

Connectez plusieurs écrans avec DisplayPort comme décrit plus bas.
Pour plus de détails sur les moniteurs et les cartes graphiques prenant en charge Daisy-Chain, veuillez consulter notre site Web.

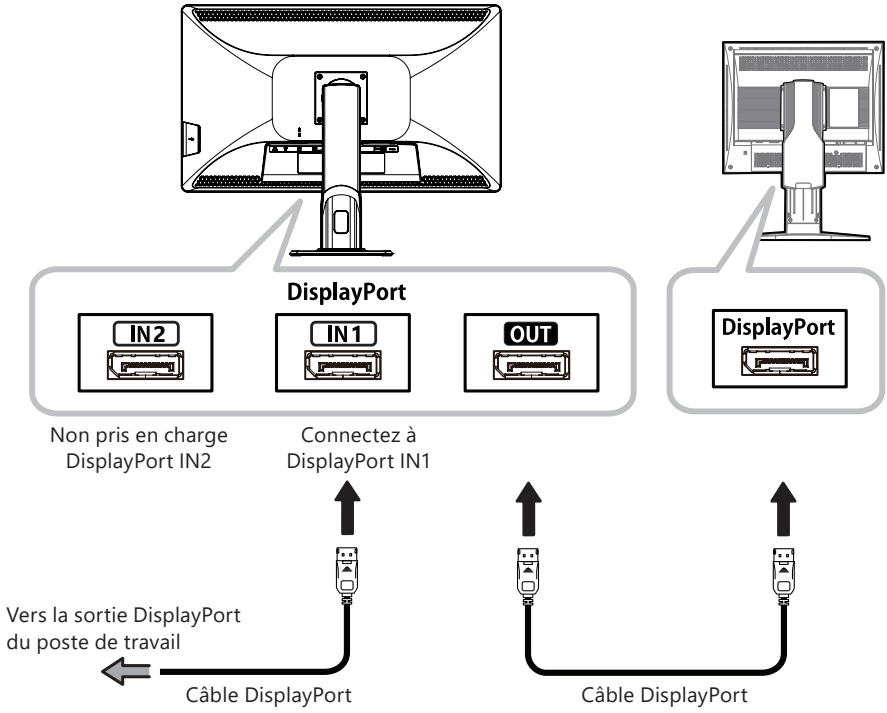

Ajustage de l'angle d'affichage

L'écran de ce moniteur peut être ajusté à n'importe quel angle dans la plage indiquée cidessous. Tenez l'écran avec les deux mains et ajustez lentement l'angle.

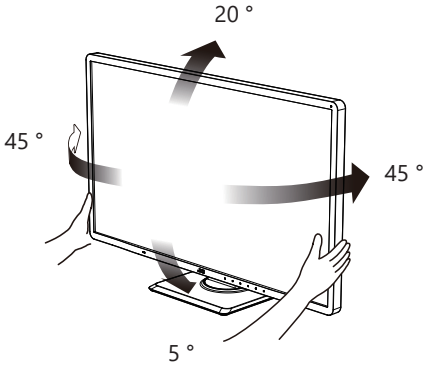

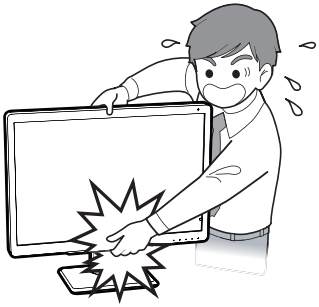

Mise en garde

Soyez prudent lors de la rotation de l'écran ou du réglage de la hauteur. Veillez à ne pas vous coincer les doigts.

Informations sur le moniteur

Vous pouvez afficher diverses informations sur le moniteur à l'écran (Affichage à l'écran: OSD) pour le réglage.

Manuel touches de commande

"Manuel touches de commande" n'est pas affiché sur l'écran dans le réglage par défaut. "Manuel des touches ① " apparaît lorsque l'une des Touches de commande (1–4) ou la touche de veille est enfoncée. Se reporter à la liste ci-dessous concernant le réglage associé pour chaque touche de commande. Il disparaît au bout de vingt secondes lorsqu'aucune opération n'est effectuée. manuel des touches ② apparaît lors de la sélection de PIP ou PbyP.

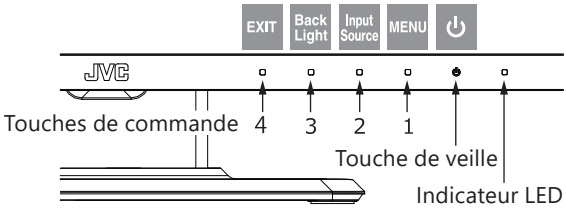

	Touche de commande 4	Touche de commande 3	Touche de commande 2	Touche de commande 1	Touche de veille
Manuel des touches 1	**EXIT**	**Back Light**	**Input Source**	**MENU**	⏻
Fonctionnement	Désactive "Manuel touches de commande"	Affiche la barre de niveau pour le réglage du rétroéclairage	Changement de menu pour sélectionner le signal d'entrée	Affichage du menu principal OSD	Activer le mode veille après une pression d'une seconde
Manuel des touches 2	Comme cidessus	Écran M ↔ S	Source secondaire	Comme cidessus	Comme cidessus
Fonctionnement		Permet de basculer entre l'écran principal et l'écran secondaire.	Passer au menu "Sub Select" pour sélectionner le signal d'entrée secondaire.		

Le menu principal OSD apparaît en appuyant sur la touche "**MENU**" (Touche de commande 1), les éléments dans le manuel des touches changent, vous pouvez déplacer un curseur à l'aide des touches "▼" ou "▲" (La couleur de l'élément sélectionné est blanc). Sélectionnez un élément à l'aide du curseur et appuyez sur la touche ENTER.

Menu principal OSD

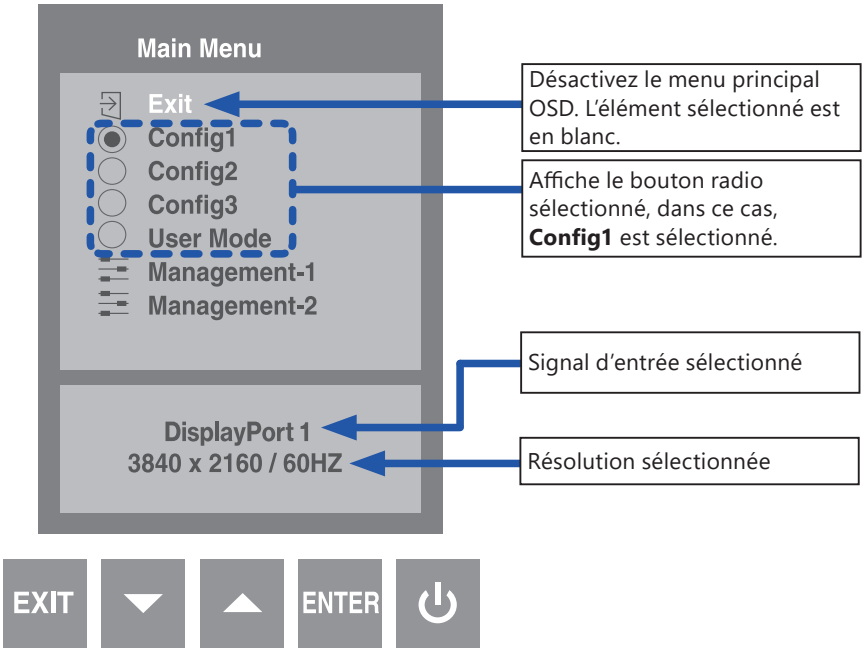

Liste des fonctions du réglage OSD

NIVEAU 1	NIVEAU 2	NIVEAU 3	NIVEAU 4	Par défaut	DESCRIPTION
Exit					
Config1 *					Afficher l'état conformément aux figures qui sont définies dans Config 1
Config2					Afficher l'état conformément aux figures qui sont définies dans Config 2
Config3					Afficher l'état conformément aux figures qui sont définies dans Config 3
User Mode	Exit				
	Backlight			50	Réglez la luminosité de l'écran
	Contrast			90	Réglez le contraste des images
	Black level			50	Réglez la luminosité du noir sur les images
	Color	Exit			
		User	Red	100	Réglez le rouge sur les images
			Green	100	Réglez le vert sur les images
			Blue	100	Réglez le bleu sur les images
		5800K			Sélectionnez la balance des blancs
		6500K			
		7500K *			
	Gamma	Exit			Sélectionnez le gamma (réaction à la luminance) des images
		Gamma 2.0			
		Gamma 2.2			
		Gamma 2.4			
		DICOM *			
		Native			

NIVEAU 1	NIVEAU 2	NIVEAU 3	NIVEAU 4		Par défaut	DESCRIPTION
Management -1	Exit					
	PIP/PbyP	Exit				
		PIP / PbyP OFF *				Désactive les fonctions PIP et PbyP
		PIP On				Affiche la fenêtre PIP
		PbyP On				Affiche la fenêtre PbyP
		PIP Position	Top-Right *			Sélectionnez la POSITION secondaire de PIP (disponible lors de la sélection de PIP ON)
			Bottom-Right			
			Top-Left			
			Bottom-Left			
		PbyP Layout	Layout 1 *			Sélectionnez la disposition secondaire de PbyP (disponible lorsque vous sélectionnez PbyP ON)
			Layout 2			
			Layout 3			
			Layout 4			
		Sub Select	Exit			
			Auto Select	Exit		Sélectionnez Auto Select dans la fenêtre secondaire
				On *		
				Off		
			DisplayPort 1			Sélectionnez la source d'entrée de la fenêtre secondaire
			DisplayPort 2 *			
			DVI			
		Main / Sub SW				Basculer entre la fenêtre principale et la fenêtre secondaire
	Scaling	Exit				
		Full				Plein écran
		1:1				Maintenir la résolution et afficher les images
		Fit *				Maintenir le rapport d'aspect et afficher les images
	Language	Exit				Sélectionner la langue de l'OSD
		English *				
		Français				
		Deutsch				
		Italiano				
		Español				
		日本語				
	Input Source	Exit				
		Auto Select	Exit			Sélectionnez Auto Select dans la fenêtre principale
			On *			
			Off			
		DisplayPort 1 *				Sélectionnez la input source dans la fenêtre principale
		DisplayPort 2				
		DVI				
	OSD Timer	Exit				
		10/20 */30/ 45/60 sec				Affichage de la durée de l'affichage OSD

NIVEAU 1	NIVEAU 2	NIVEAU 3	NIVEAU 4	Par défaut	DESCRIPTION
Management -2	Exit				
	Power Key Lock	Exit			
		Locked			Sélectionnez la touche de veille verrouillée
		Unlocked *			Sélectionnez la touche de veille déverrouillée
	OSD Key Lock	Exit			
		Locked			Sélectionnez la touche de commande verrouillée
		Unlocked *			Sélectionnez la touche de commande déverrouillée
	Power Indicator	Exit			
		On *			Sélectionnez l'indicateur LED de mise sous tension
		Off			
	Human Sensor	Exit			
		Off * /1/5/10/15 /30/45/60 min			Configurez l'économie d'énergie par le capteur de présence humaine
		Sensitivity	2/4 */6/8/ 10/12/14/16		Réglez la sensibilité d'un capteur
	DisplayPort Setting	Exit			
		DisplayPort 1.1			Sélectionnez la version de DisplayPort
		DisplayPort 1.2 *			
		DP Power	Exit		Réglez l'alimentation du circuit de commande DisplayPort pendant l'économie d'énergie.
			On *		
			Off		
	Information	Model	CL-R813		Nom du modèle affiché
		S/N	Lxxxxxxxxx		Numéro de série affiché
		Source	xxx		Affichage des informations du signal sélectionné
		Fh / Fv	xxx.xkHz / xx.xHz		
		FW ver.	xxxxxxRxVxx		Version affichée du micrologiciel
		Ambient sensor	xxx lx		Luminosité ambiante
		Front sensor	xxxx cd/m^2		Affichage des valeurs de luminosité de l'écran (Lors de la sélection du "Mode Utilisateur", "---" s'affiche.)
		ACT TIME	xxxxx h		Temps de fonctionnement cumulé
	Factory Preset	Exit			Réinitialiser
		Yes			

∗Réglage par défaut

Réglage PIP/PbyP

PIP : L'écran secondaire est disponible dans l'écran principal (l'écran secondaire s'affiche en petit).
Passer à la fenêtre PIP en sélectionnant PIP On de PIP/PbyP dans le menu OSD.
Vous pouvez régler "PIP Position" dans le menu OSD lorsque vous sélectionnez "PIP On", et sélectionnez la position d'affichage de l'écran secondaire.
La position de l'écran secondaire est m ontrée ci-dessous;
Top-Right, Bottom-Right, Top-Left, Bottom-Left

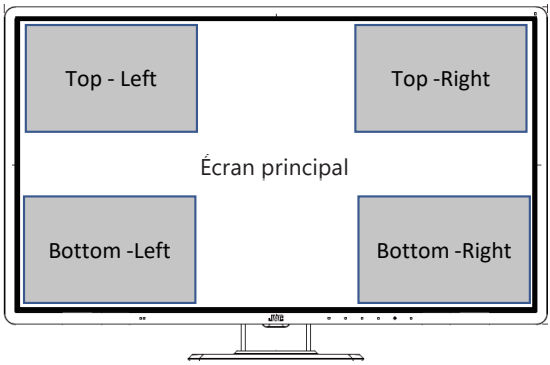

PbyP : L'écran principal et l'écran secondaire peuvent être affichés côte à côte. Passer à la fenêtre PIP en sélectionnant PbyP On de PIP/PbyP dans le menu OSD.
※ La résolution maximale est de 1920 × 2160 lors de la sélection de PbyP On.
Vous pouvez définir "PbyP Layout" dans le menu OSD lorsque vous sélectionnez "PbyP On", puis choisissez la disposition de l'écran principal et de l'écran secondaire.
La disposition est illustrée ci-dessous;
Layout 1, Layout 2, Layout 3, Layout 4

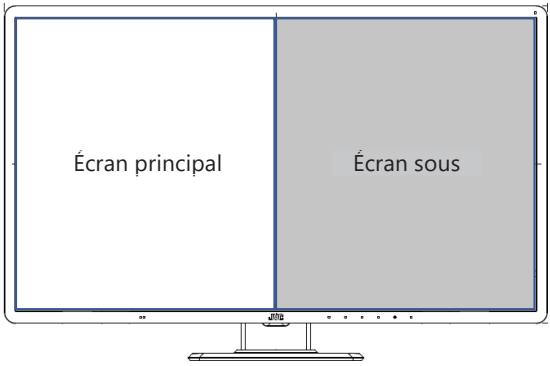

Layout 1 : Écran principal à gauche et écran secondaire à droite. Les deux écrans ont la même taille.
※ La résolution recommandée pour votre poste de travail indique automatiquement 1920 × 2160.

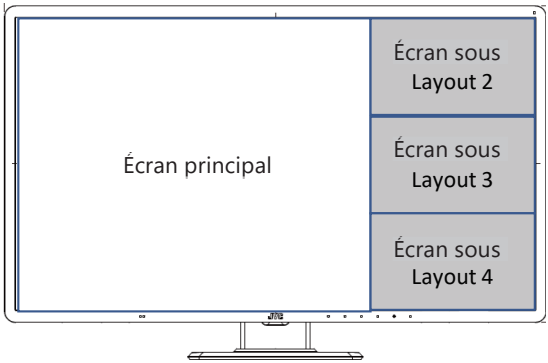

L'écran secondaire minimisé s'affiche en haut, au milieu, en bas à droite de l'écran principal pour chaque cas de Layout 2, Layout 3 et Layout 4. Indiqué comme ci-dessous.

＜Comment configurer l'affichage d'un écran divisé＞

・Veuillez utiliser notre carte graphique recommandée lors de la division de l'écran. Veuillez vous reporter aux étapes suivantes pour configurer l'affichage de l'écran.

1 Mettez hors tension votre poste de travail.

2 Connectez chaque câble DisplayPort fourni à "DisplayPort IN1" et "DisplayPort IN2", et l'autre côté aux ports de sortie de votre poste de travail.

3 Allumez tout d'abord ce produit, puis mettez sous tension votre poste de travail.

4 Modifiez les "Paramètres d'affichage" de votre poste de travail, sélectionnez "1920 × 2160" pour les deux écrans.

5 Tapez sur "Touche de commande", puis sélectionnez "Management-1" dans le menu principal. Sélectionnez "PbyP On" sur "PIP/ PbyP".
※ Conservez "Layout 1", qui est la valeur par défaut, sur "PbyP Layout".

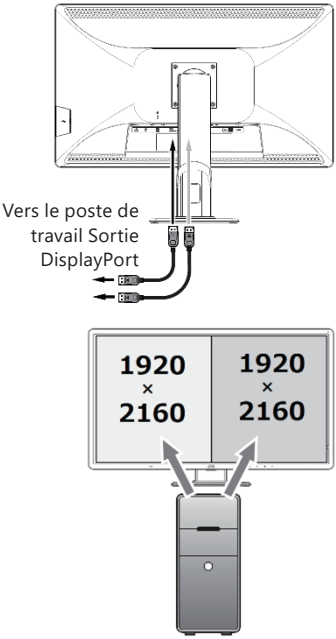

Réglage de l'échelle

La résolution maximale de ce moniteur est de 3840 × 2160.
Vous pouvez agrandir ou réduire la taille de l'image en sélectionnant le signal d'image de la résolution.
Voici comment sélectionner Plein, 1:1 et Adapter à la mise à l'échelle.

par ex.) le signal de résolution 1600 × 1200 est sélectionné comme indiqué ci-dessous.

1:1 : L'image 1600 × 1200, qui n'est pas agrandie, s'affiche au centre de l'écran dans la zone d'affichage (résolution maximale 3840 × 2160).
dans ce cas, l'extérieur de l'image est affiché en noir.

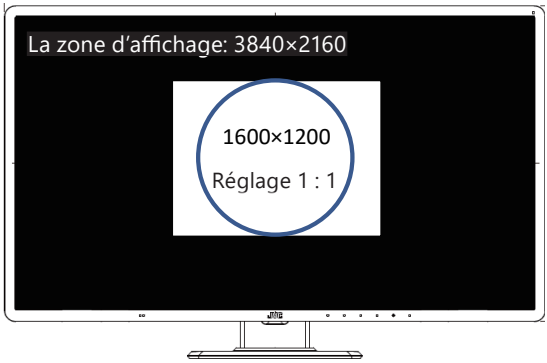

Fit : Rapport d'aspect, la résolution de l'image 1600 × 1200 est conservée et l'image
agrandie est affichée dans la zone d'affichage (3840 × 2160).
L'extérieur (côté droit et côté gauche) de l'image est en noir dans le cas d'une résolution de 1600 × 1200.

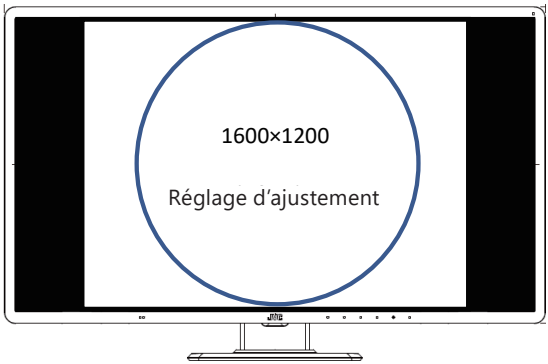

Full : Le rapport d'aspect d'une image est ignoré et une image agrandie est affichée en plein écran.
La zone d'affichage en noir est vide, mais une image est étirée à gauche et à droite.

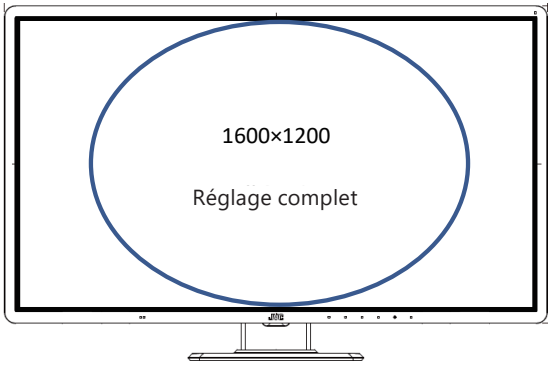

Réglage du capteur de présence humaine

Le capteur de présence humaine contrôle toujours si un utilisateur se trouve devant ce moniteur.
La fonction d'économie d'énergie (faible) est activée lorsque son capteur ne peut pas détecter un utilisateur dans le délai défini.
Le fonctionnement normal démarre lorsqu'un mouvement est détecté.

Réglage de la sensibilité

Il y a deux chiffres dans l'OSD "Sensitivity", les chiffres supérieurs correspondant au capteur de présence humaine et les chiffres inférieurs correspondant à la sensibilité.
Le moniteur juge qu'il n'y a pas d'utilisateur lorsque les valeurs de sensibilité sont inférieures à la valeur d'un capteur de présence humaine.
Le mode d'économie d'énergie est activé lorsque l'état "pas d'utilisateur devant le moniteur" dure plus longtemps que la durée que vous avez réglée.

par exemple)
Régler un moniteur pour qu'il active le mode d'économie d'énergie si un utilisateur n'est pas devant un moniteur pendant dix minutes.

① Afficher OSD "Sensitivity" comme indiqué ci-dessous, vérifiez et notez les valeurs du capteur de présence humaine dans chacune des situations "utilisateur devant le moniteur" et "pas d'utilisateur devant le moniteur".
   - Utilisateur devant un moniteur: 011
   - Aucun utilisateur devant un moniteur: 004

② Dans le cas de ①, la sensibilité doit être d'environ 7, qui se situe entre "004" et "011".

③ Réglez "10" sur le capteur de présence humaine.

Dans ce réglage, le mode d'économie d'énergie n'est pas activé si un utilisateur se trouve devant un moniteur, mais il est activé dès qu'un utilisateur s'absente pendant dix minutes.

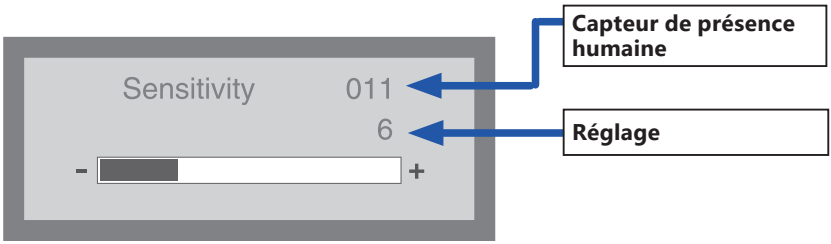

Réglage de l'alimentation DP (Configuration de l'alimentation de DisplayPort)

Réglez l'état d'économie d'énergie de ce moniteur en utilisant l'économie d'énergie de votre poste de travail.

On: Mode économie d'énergie: moyen

Le moniteur s'allume de manière synchrone lors de la mise sous tension de votre poste de travail à partir du mode veille.

* Lorsque le capteur de présence humaine est activé, le mode d'économie d'énergie est faible. (➡ P38)

Off: Mode économie d'énergie: élevé

Le moniteur ne s'allume pas même si votre poste de travail quitte le mode veille lors de la sélection de "DisplayPort IN1". Appuyez sur la touche de veille ou sur l'interrupteur principal. En sélectionnant "DisplayPort IN2" votre poste de travail s'allume automatiquement.

Comment régler l'économie d'énergie, le capteur de présence humaine et l'alimentation DP

Le mode d'économie d'énergie varie en fonction d'une combinaison de paramètres Human Sensor (capteur de présence humaine) et DP Power (l'alimentation DP) in Management-2 dans le menu OSD et "Réglages de l'alimentation et veille" de votre poste de travail.

Veuillez personnaliser chacun de ces réglages en fonction de votre environnement.

Mode d'économie d'énergie	Indicateur LED	Réglage de l'alimentation et veille	Human Sensor	DP Power
Normal	Vert	ARRÊT	ARRÊT	MARCHE
bas	Orange	ARRÊT	MARCHE	MARCHE
moyen	Orange	MARCHE	—	MARCHE
haut	Orange	MARCHE	—	ARRÊT

bas: Mode d'économie d'énergie par capteur de présence humaine. Le mode d'économie d'énergie est activé lorsque la durée définie a expiré, s'il n'y a pas d'utilisateur devant le moniteur (capteur de présence humaine). L'écran sort automatiquement du mode d'économie d'énergie lorsqu'un utilisateur se trouve à nouveau devant l'écran.

moyen: Mode économie d'énergie activé par "Réglages d'alimentation et veille" de votre poste de travail.
Le mode d'économie d'énergie est activé par un signal d'absence d'image sur votre poste de travail, et l'écran revient automatiquement après l'entrée du signal d'image.

haut: Mode économie d'énergie activé par votre combinaison de "Réglages d'alimentation et veille" de votre poste de travail et DP Power de ce moniteur. Le mode économie d'énergie est activé lorsqu'il n'y a aucun signal d'image sur votre poste de travail et lorsque DP Power est désactivée et ce mode réduit la consommation d'énergie. L'écran revient automatiquement après l'entrée du signal d'image et l'activation de la touche de veille.

Réglage de la configuration

CL-R813 a les cinq réglages de configuration suivants enregistrés en tant que réglages d'usine par défaut avant l'expédition.

Configuration	Luminosité (cd/m^2)		Color	Gamma
	Max.	Min.		
Config1	280	0,5	7500 K	DICOM GSDF
Config2	280	1	7500 K	DICOM GSDF
Config3	280	0,5	7500 K	EXP. 2,2

Comment régler la source d'entrée en mode d'économie d'énergie

Si le mode d'économie d'énergie est activé alors que la source d'entrée ne correspond pas à un connecteur de votre poste de travail.

par exemple) Votre poste de travail: "DisplayPort IN2" et source d'entrée: "Display Port 1".

- Tapez sur n'importe quelle Touche de commande.
- L'indicateur LED passe de l'orange au vert au bout d'un moment, puis "No Signal" s'affiche après quinze secondes après être passé au vert
- Tapez sur n'importe quelle Touche de commande lorsque "No Signal" est affiché, et "Manuel touches de commande (source d'entrée)" apparaît et réglez-le.

Référence

Mode d'économie d'énergie

L'écran se met en mode économie d'énergie après avoir été inactif pendant un certain temps afin de réduire la consommation d'énergie.
Se reporter au manuel d'instructions du poste de travail pour savoir comment configurer.

Entrée numérique

Ce moniteur prend en charge le signal numérique. Il est normal qu'il y ait un bruit lors de l'allumage, l'arrêt et/ou la modification de résolutions. Ceci est causé par la carte graphique dans le système puisqu'elle modifie les résolutions.
De plus, lors de la commutation de résolutions une zone blanche de 5 mm^2 peut apparaître sous le capteur avant. Dans les deux cas, ce ne sont pas des erreurs.

Remarque Mettez le système hors tension avant de connecter et de déconnecter les câbles de signal.
Cela pourrait endommager la carte graphique.

Principe de fonctionnement

Les signaux d'image provenant des dispositifs d'acquisition ou du système de communication pour l'archivage des images (station de travail) sont transmis au moniteur par l'intermédiaire de ports d'entrée de signal.

Par le transfert de signaux d'images du système à l'entrée de signal de l'écran, celui-ci peut représenter des images par son circuit de traitement de signaux sur son écran (panneau LCD). Puisque l'entrée de signaux et la connexion de traitement de signaux correspondent aux différents signaux d'entrée, l'utilisateur peut observer et régler la configuration d'écran à travers le menu OSD.

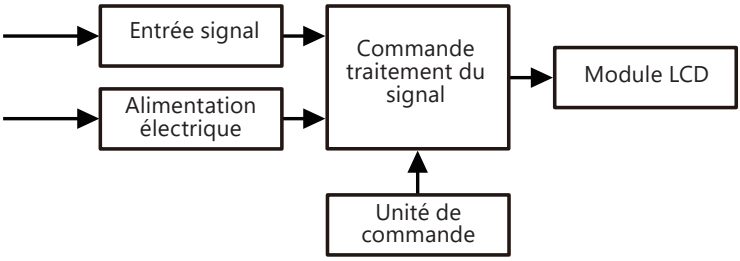

Fixation d'un bras support

Le support inclinable est interchangeable avec les bras disponibles dans le commerce. Après avoir vérifié les spécifications du bras à utiliser, faites attention aux points suivants lors de la sélection.

- Est livré avec une plaque de montage dotée de 4 trous pour vis fendues à 100 mm × 100 mm, et
- Peut supporter le poids total du panneau LCD (sans le pied) et les câbles qui y sont connectés. Pour plus d'informations, renseignez-vous auprès du fabricant du bras.

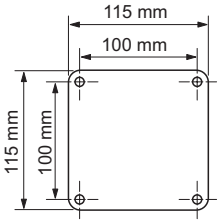

Remarque Utilisez les vis d'origine pour fixer le panneau LCD sur son support inclinable d'origine.

⚠ Avertissement

Sélectionnez la taille des vis attentivement selon l'épaisseur de la plaque.
Si les vis sont trop longues, elles pourraient endommager les pièces internes. Si elles sont trop courtes, la connexion risque de se desserrer et le moniteur risque de tomber.

Épaisseur de la plaque de montage	Taille des vis
3,5–4,5 mm	ISO M4 × 12
1,5–3,5 mm	ISO M4 × 10 (Utilisé d'origine)
En dessous de 1,5 mm	ISO M4 × 8

Remarque: Nous ne sommes pas responsables des dommages ou blessures résultant du remplacement du support.

Comment fixer un bras support

1 Placez un tissu doux ou un matériau rembourré sur une surface plane et régulière pour éviter de rayer l'écran.

2 Placez le moniteur sur le chiffon doux avec l'écran face vers le bas.

3 Retirez le support. (Utilisez un tournevis cruciforme pour retirer les quatre vis indiquées par les flèches sur la figure.)

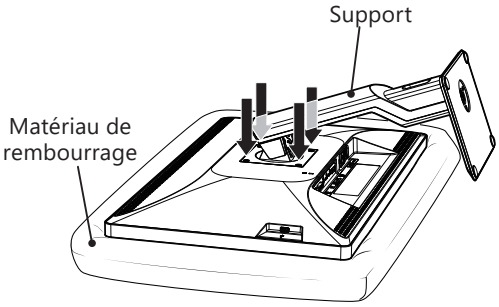

4 Fixez le moniteur au bras. (Effectuez dans l'ordre inverse du retrait du bras.)

Remarque Lors de la fixation du moniteur à un bras déjà fixé, assurez-vous d'effectuer le travail avec deux personnes ou plus pour assurer la sécurité. Si le moniteur tombe ou se renverse, cela peut entraîner des blessures ou un dysfonctionnement du moniteur.

Emplacement de sécurité antivol

Ce moniteur dispose d'un emplacement de sécurité Kensington MicroSaver* intégré de la société ACCO Brands Corporation.
Veuillez acheter le système de verrouillage MicroSaver dans des magasins d'informatique séparément.

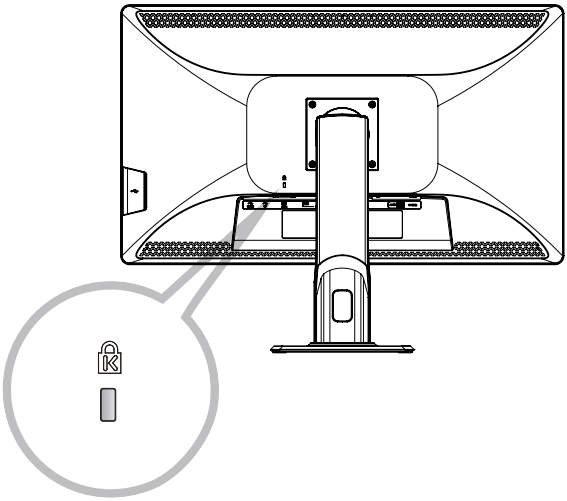

* Kensington, MicroSaver sont des marques enregistrées de la société ACCO Brands Corporation.

Comment changer le fusible

Remarque pour ENTRÉE CA avec fusible

L'entrée CA a un fusible intégré.
Lors du remplacement du fusible, veillez à utiliser uniquement un type de fusible approuvé de tension nominale correcte, et remettez en place le couvercle des fusibles.

Comment remplacer le fusible

Ouvrez le compartiment des fusibles à l'aide du tournevis à lame et remplacez le fusible.

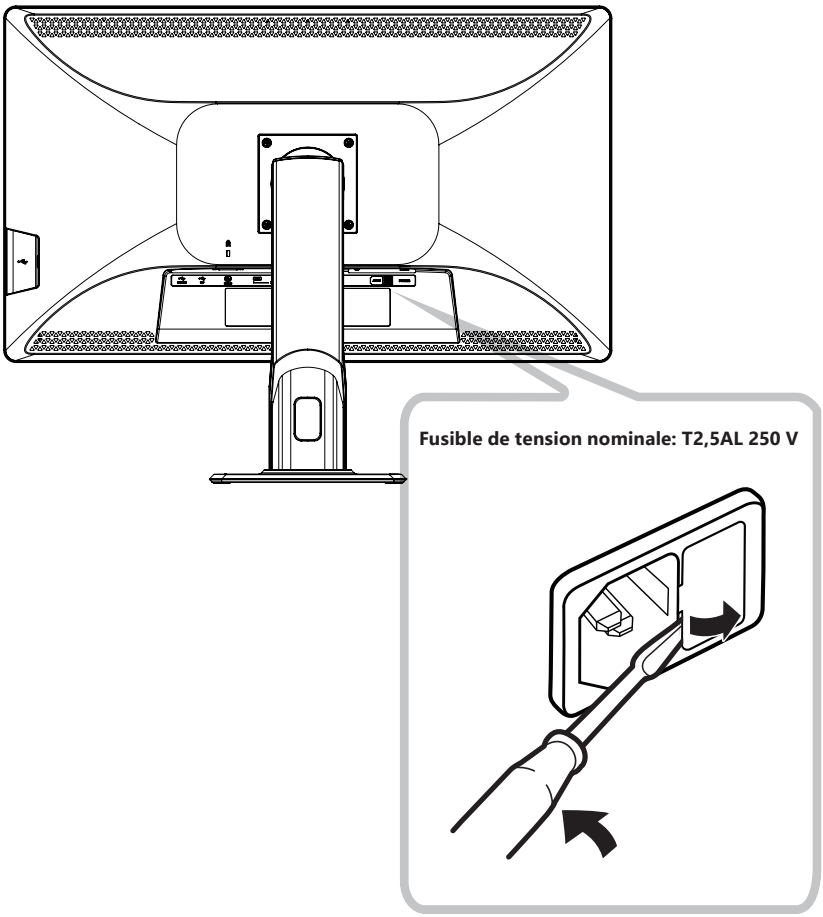

Gestion des câbles

Utilisez le trou pour câble lors du branchement du poste de travail et veillez à ce que les câbles soient en ordre.

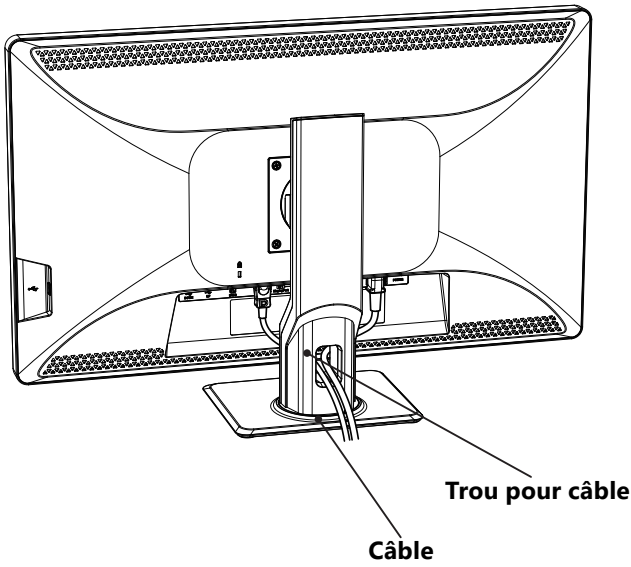

Signaux pris en charge

Liste des tableaux de synchronisation des signaux pris en charge

Il peut ne pas s'afficher normalement lors d'une sélection autre que la synchronisation indiquée dans le tableau ci-dessous.

Résolution	Fréquence verticale [Hz]	DisplayPort	DVI-D
720 × 400	70	✓	✓
640 × 480	60	✓	✓
800 × 600	60	✓	✓
1024 × 768	60	✓	✓
1280 × 1024	60	✓	✓
1600 × 1200	60	✓	✓
1920 × 1080	60	✓	✓
1920 × 1200	60	✓	✓
1920 × 2160	60	✓	–
2048 × 1536	60	✓	✓
3840 × 2160	60	✓	(30 Hz)

Affectation des broches de connecteur

Connecteur DVI à 24 broches (femelle) pour signaux DVI

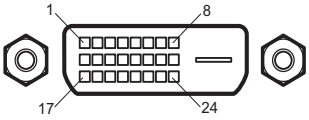

DVI-D

Broche n°	Signal	Broche n°	Signal
1	TMDS Data 2-	13	TMDS Data 3+
2	TMDS Data 2+	14	+5V Power
3	TMDS Data 2/4 Shield	15	GND
4	TMDS Data 4-	16	Hot Plug Detect
5	TMDS Data 4+	17	TMDS Data 0-
6	DDC Clock	18	TMDS Data 0+
7	DDC Data	19	TMDS Data 0/5 Shield
8		20	TMDS Data 5-
9	TMDS Data 1-	21	TMDS Data 5+
10	TMDS Data 1+	22	TMDS Clock Shield
11	TMDS Data 1/3 Shield	23	TMDS Clock+
12	TMDS Data 3-	24	TMDS Clock-

Connecteur DisplayPort

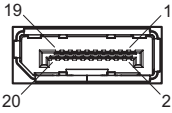

DisplayPort IN /
DisplayPort OUT

Broche n°	Signal	Broche n°	Signal
1	ML_Lane 3(n)	2	GND
3	ML_Lane 3(p)	4	ML_Lane 2(n)
5	GND	6	ML_Lane 2(p)
7	ML_Lane 1(n)	8	GND
9	ML_Lane 1(p)	10	ML_Lane 0(n)
11	GND	12	ML_Lane 0(p)
13	CONFIG1	14	CONFIG2
15	AUX CH(p)	16	GND
17	AUX CH(n)	18	Hot Plug Detect
19	Return	20	DP_PWR

Connecteur de prise USB de type B (HAUT)

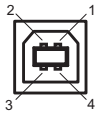

Broche n°	Signal
1	VCC
2	-DATA
3	+DATA
4	GND

Connecteur de prise USB de type A (BAS)

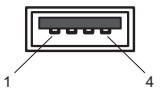

Broche n°	Signal
1	VCC
2	-DATA
3	+DATA
4	GND

Spécifications techniques

Item	CL-R813BN0EA/CL-R813BN0UA
LCD	32 pouces (81,3 cm), couleur, TFT, Antireflet, IPS
Niveau de pixels (H × V)	0,1845 × 0,1845 mm
Zone d'affichage	708,48 (H) × 398,52 (V)
Pixel (H × V)	3840 × 2160
Couleurs d'affichage	8 bits: 16,77 millions 10 bits: 1,073 milliard
Contre-jour	Rétro-éclairage LED
LCD Caractéristiques optiques (typ.)	Angle de vue: 178 ° horizontal et vertical (rapport de contraste ≥ 10:1) Rapport de contraste: 1000:1 (angle de vue de 0 ° horizontal et vertical) Luminance typique: 500 cd/m^2
Résolution disponible	VGA, SVGA, XGA, SXGA, FHD, WUXGA 1920 × 2160 (at Fv=60 Hz), 3840 × 2160 (at Fv=30/60 Hz)
Terminal d'entrée	Connecteur DisplayPort IN ×2, connecteur DVI-D ×1
Terminal d'sortie	Connecteur DisplayPort OUT ×1
Hub USB	USB conforme à rév. 2,0, auto-alimenté, Port USB en amont (×1), ports USB en aval (×3)
Conditions environnementales	Utilisation / du transport/stockage Température: 5 à 40 °C* / –20 à 60 °C (41 à 104 °F* / –4 à 140 °F) Humidité (pas de condensation): 30 à 80 % / 10 à 85 %** Pression de l'air: 566 à 1060 hPa / 266 à 1060 hPa * L'amplitude de la température de fonctionnement qui assure une performance optimale du dispositif va de 20 à 35 °C (68 à 95 °F). ** Température de thermomètre à bulbe mouillé max. 38 °C (100,4 °F) [Ta>40 °C (104 °F)]
	Le moniteur installé sur un bureau dans la salle d'observation ou la salle de lecture de diagnostic. La lumière ambiante dans la pièce doit être inférieure à 29,3 lx.
Energie	100–240 V ∼ 2,2–1,1 A 50/60 Hz
Dimensions (W × H × D)	Poids net: 742,0 × 487,5–582,5 × 196,5 mm
	Emballé: 862,0 × 317,0 × 618,0 mm
Poids (approx.)	Poids net: 10,0 kg (sans support 7,0 kg) Emballé: 14,8 kg
Kit de calibrage (en option)	Capteur et logiciel de calibrage
Conformités	ANSI/AAMI ES60601-1:2005/(R)2012 and A1:2012/(R)2012 and A2:2021; CAN/CSA-C22.2 No. 60601-1 (Amendment 2:2022 (MOD) to CAN/CSA-C22.2 No. 60601-1:14), FCC-B, ICES-003-B, FDA510(k), CE, UKCA, RCM, VCCI-B, RoHS

Les spécifications sont sujettes à changement sans préavis.

Dimensions Externes

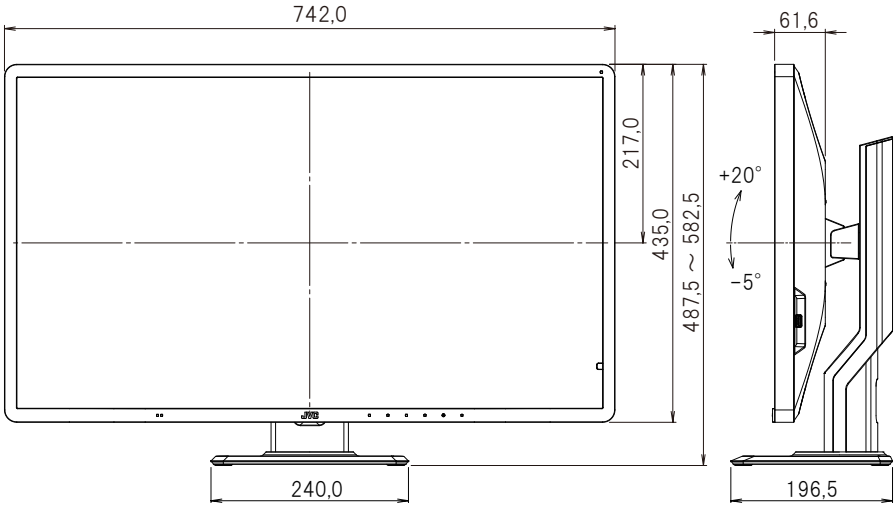

Unité: mm

Compatibilité matérielle et logicielle

Liste des périphériques dont le fonctionnement a été confirmé par nos soins au 26 janvier 2021.
Ces informations seront mises à jour si nécessaire.

Nom du produit	N° de pièce	Fabricant	Remarques
Carte graphique	LV-N402	JVCKENWOOD	
Kit de calibrage	CAL-016	JVCKENWOOD	QA Medivisor Agent (Ver.1.10.1 ou ultérieure) et Calibrator-T4 (capteur externe) sont inclus.
Disque utilitaire	PSW22-295x	JVCKENWOOD	Fixé au produit
Moniteur LCD	CL-R190 CL-R211 CV-F238 CL-S200 MS-S200	JVCKENWOOD	Connexion au port de sortie de CL-R813 en tant que moniteur secondaire
Système d'exploitation	Windows10	Microsoft	

Spécifications de performances
(Résumé des tests physiques en laboratoire)

Éléments de test	Spécifications
Défauts de pixels (nombre maximal, types de défauts autorisés et emplacements)	ISO 13406-2: Classe II
Artefacts	Par contrôle visuel de AAPM-TG18, pas de sonnerie, d'image fantôme, de collage d'image
Réponse temporelle	Niveau: Montée, Chute (msec (Typ.)) 0–100 %: 7,0, 6,3 5–95 %: 8,2, 6,4 10–90 %: 9,0, 6,8 40–60 %: 10,7, 10,9
Luminosité (maximum, minimum, possible et recommandé)	Atteignable: L_{max}: 500 cd/m^2 L_{min}: 0,5 cd/m^2 Recommandé: L_{max}: 280 cd/m^2 L_{min}: 0,5 cd/m^2
Conforme à DICOM GSDF	K_δ (écart par rapport à DICOM GSDF) ≤ ±10 %

Résolution des problèmes

Si vous soupçonnez un problème, veuillez vérifier les éléments suivants avant de demander une réparation.

Symptôme	Cause et Solution
Le moniteur ne s'allume pas! (Le voyant LED est éteint.)	• Assurez-vous que le cordon d'alimentation CA du moniteur est branché. (P25) • Vérifiez si l'interrupteur ALIMENTATION est allumé.
L'écran ne s'affiche pas!	• Vérifiez si les câbles sont connectés correctement. (P25) • Vérifiez si le poste de travail est allumé. • Si le voyant LED est orange, le poste de travail est peut être en mode économie d'énergie. Essayez d'appuyer sur n'importe quelle touche de votre clavier. • La fonction "Alimentation DP" peut être désactivée. Veuillez mettre en marche un moniteur à l'aide de la touche de veille ou de l'interrupteur principal. • La fréquence du signal d'entré ou la résolution de l'affichage peuvent ne pas être adaptés au moniteur. Référez-vous au manuel d'instructions du poste de travail et ajustez la fréquence et/ou la résolution.
"No Signal" apparaît...	• Vérifiez si les câbles de signal sont connectés correctement. (P25) • Vérifiez si le poste de travail est allumé. • La résolution du moniteur n'est peut-être pas appropriée pour l'affichage. Référez-vous au manuel d'instructions du poste de travail et ajustez la résolution.
Le voyant LED continue de clignoter en vert.	Éteignez l'interrupteur d'alimentation principal, et rallumez-le au bout de cinq secondes. Si le statut d'erreur apparaît toujours, veuillez vous adresser à votre revendeur.
Les images sur le poste de travail ne sont pas affichées correctement.	Les images peuvent ne pas s'afficher correctement avec les combinaisons de carte graphique, pilote, et système d'exploitation etc. Consultez votre revendeur pour les cartes graphiques recommandées.
Le moniteur reste noir pendant la connexion en guirlande.	En fonction de votre environnement, il se peut que le moniteur reste en mode d'économie d'énergie lors d'une connexion en guirlande. Dans ce cas, tapez sur la touche de veille et allumez à nouveau le moniteur.

Nettoyer l'écran

Comment entretenir le boîtier et l'écran

- Pour nettoyer l'écran, retirez le câble d'alimentation de l'affichage et la prise murale pour votre sécurité.

- Essuyez la poussière du boîtier avec un chiffon doux et utilisez un chiffon légèrement humidifié avec un détergent doux, de l'éthanol ou de l'alcool isopropylique pour retirer la graisse. Lorsque vous utilisez un chiffon jetable, vérifiez l'étiquette de mise en garde et suivez les instructions.

- Le cabinet est fait de plastique. N'appliquez pas de diluant ni de benzène. Cela pourrait endommager le plastique et/ou l'enduit pourrait se détacher.

- Ne pulvérisez pas d'insecticides et autres solutions volatiles sur le cabinet. Ne conservez pas de caoutchouc ou de vinyle en contact avec le cabinet pendant une longue période. Cela pourrait endommager et/ou l'enduit pourrait se détacher.

- Essuyez la surface du panneau avec un chiffon doux et sec légèrement imbibé d'eau ou de détergent neutre dilué. Essuyez ensuite avec un chiffon sec et doux.
  *: Des nettoyants courants disponibles dans le commerce ou des détergents légèrement alcalins pourraient endommager le revêtement du panneau.

- Soyez prudent lorsque vous manipulez l'écran.
  L'écran est spécialement traité. Ne le frottez pas et ne le heurtez pas avec des objets durs. N'appuyez pas sur l'écran. Cela pourrait entraîner une irrégularité de la luminance ou endommager l'écran.

Service après-vente

Garantie
Consultez votre vendeur au sujet de la garantie.

Demande de réparation
- Lire “Résolution des problèmes” (P50) attentivement et vérifier si le problème est résolu.
- Si le problème reste, arrêtez d’utiliser l’écran, débranchez-le et consultez votre vendeur. N’essayez pas de le réparer vous-même.
- **Réparation sous garantie:**
  En fonction du problème et de l’usage, il sera réparé gratuitement.
- **Réparation hors garantie:**
  Consultez votre revendeur. En fonction du problème, un service de réparation payant est disponible sur demande.
- Utilisez le carton et matériel d’emballage d’origine pour emballer le produit avant l’envoi. Vérifiez que l’écran LCD n’entre pas en contact avec le matériel d’emballage lorsqu’il est emballé. Il pourrait endommager l’écran. Nous ne sommes pas responsables d’un tel dommage.

Veuillez fournir les informations suivantes lorsque vous contactez votre vendeur:
- Nom modèle
- Numéro série
- Date d’achat
- Description détaillée du problème

Support technique
Contactez votre vendeur pour le support technique.

Élimination de l’écran
Ne mettez pas les écrans LCD au rebut comme des déchets solides (avec les ordures ménagères). Les lois et réglementations nationales/locales doivent être appliquées. Consultez votre revendeur pour plus d’informations.

Élimination des équipements électriques et électroniques



Information sur l'élimination des anciens équipements électriques et électroniques et piles électriques (Applicable dans les pays de qui ont adopté des systèmes de collecte sélective)



Les produits et piles électriques sur lesquels le pictogramme (poubelle barrée) est apposé ne peuvent pas être éliminés comme ordures ménagères.

Les anciens équipements électriques et électroniques et piles électriques doivent être recyclés sur des sites capables de traiter ces équipements et leurs déchets par produit.

Contactez vos autorités locales pour connaître le site de recyclage le plus proche.

Un recyclage adapté et l'élimination des déchets aideront à conserver les ressources et à nous préserver des leurs effets nocifs sur notre santé et sur l'environnement.

Avis: Le symbole "Pb" ci-dessous sur des piles électrique indique que cette pile contient du plomb.

Mémo

CL-R813 Manuel d'instructions
Édition avril 2024

Indications pour le Manuel d'instructions

- Aucune partie de ce manuel, que ce soit partiellement ou intégralement, ne peut être reproduite ou copiée sans autorisation.
- Le contenu de ce manuel est sujet à changement sans préavis.
- Bien que ce manuel ait été préparé avec attention, merci de nous signaler toute erreur, omissions, ou explication ambiguë.

JVCKENWOOD Corporation

3-12, Moriya-cho, Kanagawa-ku, Yokohama-shi, Kanagawa 221-0022, JAPAN

Imprimé au Japon
© 2024 JVCKENWOOD Corporation

Français

B5A43120 5

B5A-4312-05 240426