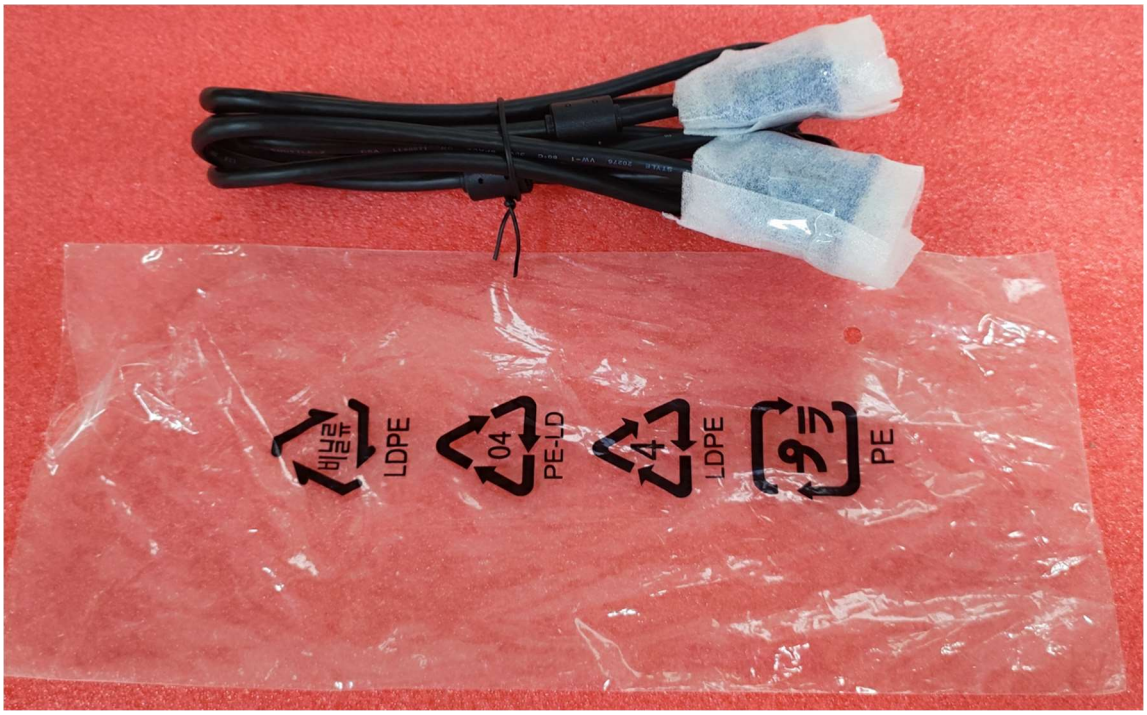



設計驗證
工程課
2024-06-11
發行
宜鍵科技開發股份有限公司





設計驗證
工程課
2024-06-11
發行
宜鼎科技開發股份有限公司

大朋集团/福清天祥电子配件有限公司

GREATLAND GROUP/FUQING TIEN HSIANG ELECTRONIC PARTS CO.,LTD.

承　　認　　書

APPROVAL DATA SHEET

CUSTOMER(承認廠商)：　鈺纬

DESCRIPTION(型　名)：　VGA CABLE

PART NO　(客戶料號)：　3KC00012710 (K1174)

SA　NO　(承認單號)：　FQE240817P

ISSUED BY:

大朋集团/福清天祥电子配件有限公司		
APPROVED(核准)	CHECKED(審查)	PREPARED(經辦)
袁新平	/	谭江

CONCLUSION	REMARK
APPROVED REJECTED LIMITED DATE:	

設計驗證 工程課 2024-06-11 發行 鈺緯科技開發股份有限公司

ADDRESS: CORNER OF FUQIAN RD & LONGJIANG SOUTH RD,ZHOUDIAN VI, HONGRU AREA, FUQING FUJIAN,CHINA

TEL:(86)591-85380005,85383805,85382233,85372646

FAX:(86)591-85388743

E-MAIL:greatlan@pub2.fz.fj.cn

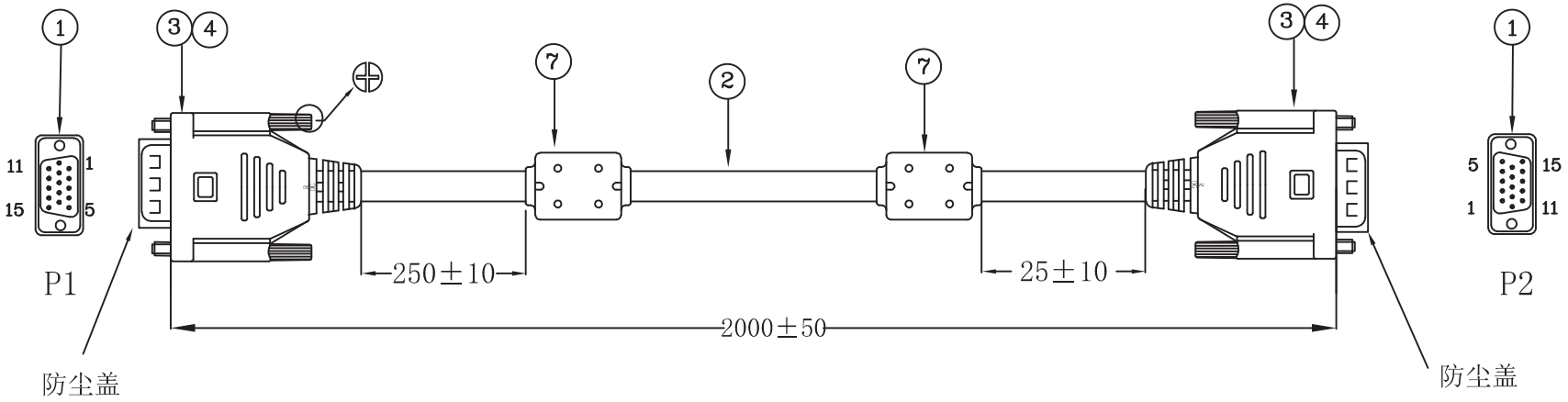

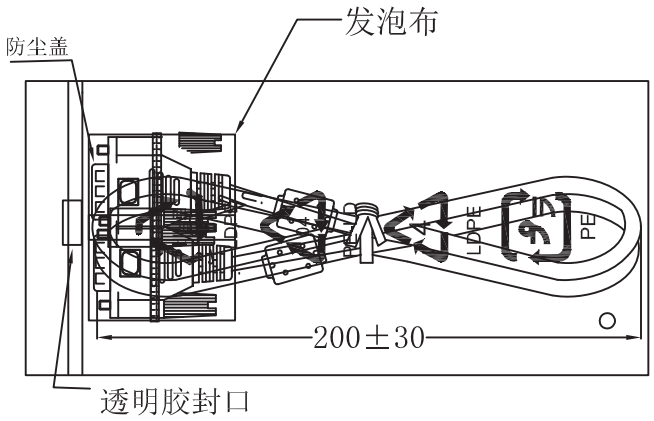

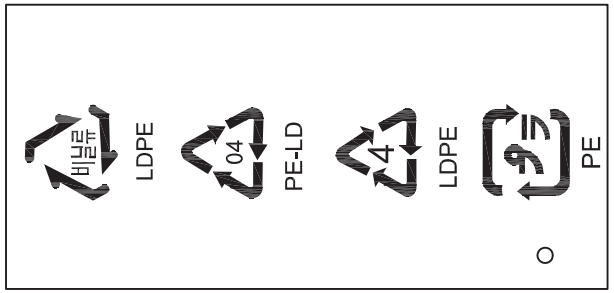

設計驗證
工程課
2024-06-11
發行
钰緯科技開發股份有限公司

WIRING TABLE

P1	WIRING COLOR	P2
1	RED (CEN) 红(CX)	1
2	GREEN (CEN) 绿(CX)	2
3	BLUE (CEN) 蓝(CX)	3
4		4
5		5
6	RED (GND) 红 (地)	6
7	GREEN (CND) 绿(地)	7
8	BLUE (GND) 蓝 (地)	8
9	BROWN 棕	9
10		10
11		11
12	ORANGE 橙	12
13	白色 (CEN)	13
14	灰 (CEN)	14
15	GREEN 绿	15
	白色 (GND) 灰 (CND)	
CASE	BRAID 编织网	CASE

3. 内部工艺图如下：

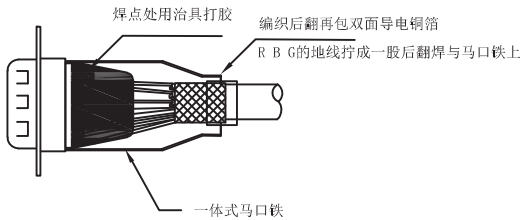

MOLDING TOOLING	OM-280 CE-069
PVC COLOR	GTL-093 GTL-005

大朋集团/福清天祥电子配件有限公司
GREATLAND GROUP/FUQING TIEN HSIANG ELECTRONIC PARTS CO.,LTD.

Tolerance: XX. ± 3 X. ± 0.5 .X± 0.3 Angle: X° ± 5°	Approved by:	Customer P/N: 3KC00012710 (K1174)	
	CHECKED BY:	REV: 01	Customer: 钰纬
	Drawn by: 谭江	Description:	SPEC NO:
	Date: 2024.05.24	DWG. NO: FQE240817P	
	Scale:	Unit:mm	SHEET: 1 OF 1

大朋集团/福清天祥电子配件有限公司

＊＊＊＊＊　物　料　表　＊＊＊＊＊

产品料号：3KC00012710 (K1174)　REV:01　　制表日期：2024.05.24

项次	TITOP料号	数　量	名　　称　　及　　规　　格	厂　　商
01	CA104051	2	H.D .CONN. :　15P(3×5) 公　点焊式　GOLD FLASH　蓝胶芯　6，7，8PIN 短路	显赫
02	AC319002	2000mm	线材：UL/CSA 20276 (#30TA*1C+EA)*3+(#30TA*1C+EA)*2+#30TA*4C+AB(AL) 85% 80P OD=5.5mm 圆平半雾面 GTL-005 3C 红 绿 蓝 阻抗 75±3Ω 2C 白 灰 阻抗 50~55Ω 4C 黑 棕 橙 绿	中钜
03	HA040173	2sets	HDD 一体式马口铁@8.0 L=23.5 SPCC 表面镀锡	恩泽
04	ZB0111	2	OM-280 ID=6.5 螺丝：L=20.1 蓝色（配一体式马口铁）	大朋
05	KB015202	8.2g	PVC 料：CORE 黑色（GTL-005）45P	美嘉（美昱）
06	LD003945	2pcs/1.44G	防尘盖： 15P （3×5）公	旭瑞
07	HJ076156	2	铁粉心：Φ9.8×Φ6.35×13.5mm 40Ω MIN.(25MHZ) 80Ω MIN(100MHZ)	科峰
08	HS035000	2	双导铜箔：W=6x40mm	尖端
09	KV001204	1.3g	白胶	欣精诚
10	AA379004	4CM×8	跳线： #28 MIN 一端脱1.5mm,另一端剥30mm	乐庭　雄风

核 准：　　审核：　　制　表：谭江

RoHS Compliant

REV.	ECN NO	LTR	DESCRIPTION	REVISER	DATE
A/1		A/1	依客户要求增加尺寸管控	Andy	2009/11/19

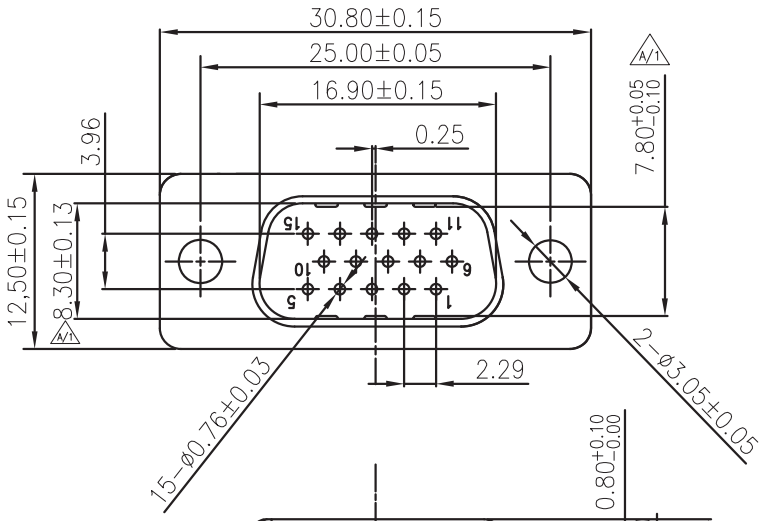

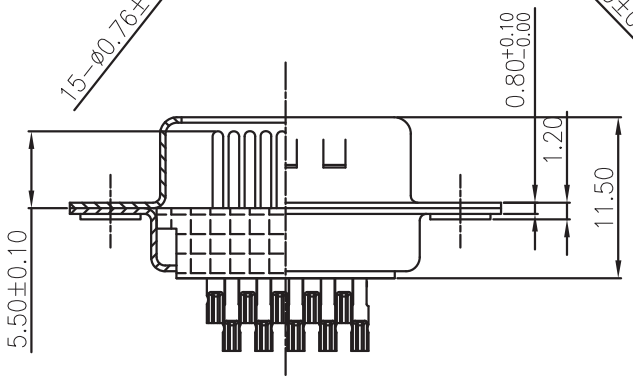

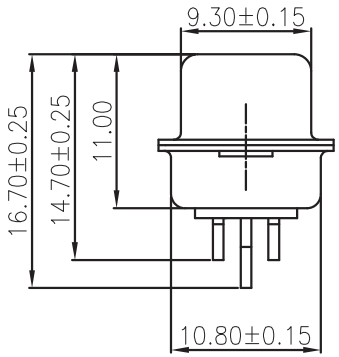

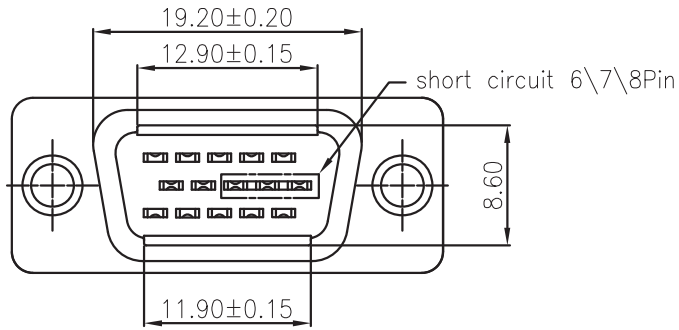

Material:
1.Insulator:PBT+30 %Glass Fiber (UL94V-0)
2.Contact:Brass C2680 H65
3.Contact Plated:Gold plated over Nickel
4.Shell:SPCC-SD
5.Shell Plated:Cu60u"/Ni100-120u" and Cu60u"/Sn100-120u"
Specification:
1.Contact Current Rating:5 AMPS
2.Insulation Resistance:1000M Ohm MIN. AT 500V DC
3.Contact Resistance:30m Ohm Max. AT 500V DC
4.Dielectric Withstanding Volt:AC 500V/min.R.M.S.
5.Operation Temperature:-55°C ~ +105°C
MECHANICAL
MATING FORCE:5.1Kgf Max.
UNMATING FORCE:0.45Kgf Min
Rohs compliant.

How to order

303 -15 - M - X - X - 1 - H - X - X - X

- 颜色规格: B: 兰色; K: 黑色; W: 白色; C: 661C; T: 特殊兰
- 端子电镀: 1: G/F 1u"; 2: 半金5u"; 3: 半金10u"; 4: 半金15u"
- 1: 一体
- 铁壳电镀: A: 前镍后锡12H; B: 前镍后锡24H; C: 前镍后锡48H; D: 前镍后锡72H; E: 前金后锡; H: 前镍后锡12H, 前壳印UL, CSA
- 塞孔: 1: 满PIN; 2: 塞9孔
- 切角: A: 不切角; B: 切角
- 铆钉型式: A: 前铆实芯螺母; B: 后铆空芯螺母; X: 无铆钉

設計驗證 工程課 2024-06-11 發行 鈺緯科技開發股份有限公司

图号 (DWG NO)	G-303-S2-33	单位(UNIT): MM	深圳显赫科技有限公司 ShenZhen XianHe Technological co. ,ltd.
模号 (MODEL NO)		比例(SCALE) 1:1	TEL:0755-27536828 FAX:0755-27536522
版次(REV): A/1	页次(PAGE): 1/1		
设计 (DESIGN)	Peng	未注公差 TOLERANCE UNSPECIFIED	品名 (ITEM NO): HDD 15Pin公切脚 无料带6.7.8Pin短路
审核 (CHECKED)	Andy	X.X ± 0.30; X.XX ± 0.20; X.XXX ± 0.05; X° ± 5°; X.X° ± 2°	料号 (PART NO):
核准(APPROVED)			

東莞中鉅資訊光電有限公司

DONGGUAN ZHONGJU HI-TECH CO.,LTD

廣東省東莞市厚街鎮溪頭村工業區 統一編號: 441900743657564

Industry District,Xi-Tou Village,Hou-Jie Town TEL: 0769-5994660

CABLE SPECIFICATION (線材規格書)

SPEC No.:	(7/0.1TA*1C+EA)*3+(7/0.1TA*1C+EA)*2+7/0.1TA*4C+AB 85%(AL)						
Customer		Customer NO.		6碼編碼:	--	樣單號碼:	S080618004
UL File NO.	E101344	UL Style:	UL20276	Date:	6/18/08	電腦編號:	3D30796CK626055327--
CSA File NO.	LL80671	CSA Style:	IIA/B	版本:	第二版	業務編號:	--

Construction Item 結構項目			結構項目A	結構項目B	
Conductors 導 體	Construction AWG(構造	AWG	30# (7/38)	30# (7/38)	30# (7/38)
	Material (導體材質)	--	Tinned Copper	Tinned Copper	Tinned Copper
	Filer Material(填充材質	--	--	--	--
	O.D.(絞合外徑)	mm	0.291 Ref	0.291 Ref	0.291 Ref
Insulators 絕 緣	Material(絕緣材質)	--	FPE	HD-PE	PP
	Diameter(芯線線徑)	mm	1.33±0.09	1.1±0.07	0.55±0.05
	Average Thickness(平均	mm	0.520	0.380	0.120
	Color(顏色)	--	AS Color Code	AS Color Code	AS Color Code
Inner Drain wire 地線	Construction AWG(構造	AWG	30# (7/38)	30# (7/38)	--
	Material (導體材質)	--	Tinned Copper	Tinned Copper	--
Inner-Tape Wrap 內包帶1	Material(包帶材質)	--	AL-foil/mylar(鋁箔麥拉帶)	AL-foil/mylar(鋁箔麥拉	--
	Conductive Side(導電面	--	Inside(向內)	Inside(向內)	--
	Overlap Rate(重疊率)	%	25	25	--
Layer 集合	Direction(絞向)	--	Right (S)		
	Pitch(絞距)	mm	60 Ref		
	Filer Material(填充材質	--	(單紗*3條)*2		
	Diameter(絞合外徑)	mm	3.8 Ref		
Outside-Tape Wrap 外部包紮	Material(包帶材質)	--	AL-foil/mylar(鋁箔麥拉帶)		
	Conductive Side(導電面	--	Outside(向外)		
	Overlap Rate(重疊率)	%	25		
Outside-Shield 外部遮蔽	Shield(遮蔽方式)	--	Braid (編織)		
	Construction AWG(構造	--	36#		
	Conductors Size:(導體尺	mm	0.12		
	Overlap Rate(遮蔽率)		85 MIN		
	Material (導體材質)	--	Aluminum Wire(鋁線)		
Outside Jacket 外部被覆	Material(材質)	--	PVC		
	Diameter(線徑)	mm	5.5 ±0.19		
	Average Thickness(平均	mm	0.58 Ref		
	Extrusion(押出方式)	--	Solid(充實)		
	Surface(外觀)	--	Plane(平面)		
	Color(顏色)	--	K626		
	Marking Color(印字顏色	--	WHITE		

東莞中鉅資訊光電有限公司

DONGGUAN ZHONGJU HI-TECH CO.,LTD

廣東省東莞市厚街鎮溪頭村工業區 統一編號: 441900743657564

Industry District,Xi-Tou Village,Hou-Jie Town TEL: 0769-5994660

CABLE SPECIFICATION (線材規格書)

SPEC No.:	(7/0.1TA*1C+EA)*3+(7/0.1TA*1C+EA)*2+7/0.1TA*4C+AB 85%(AL)						
Customer		Customer NO.		6碼編碼:	--	樣單號碼:	S080618004
UL File NO.	E101344	UL Style:	UL20276	Date:	6/18/08	電腦編號:	3D30796CK626055327--
CSA File NO.	LL80671	CSA Style:	IIA/B	版本:	第二版	業務編號:	--

Construction Item 結構項目			結構項目A	結構項目B
Marking 印字	Marking NO.(印字)	327	刊 AWM E101344 STYLE 20276 VW-1 80℃ 30V SPACE SHUTTLE-Z CSA LL80671 AWM ⅡA/B 80℃ 30V FT1	

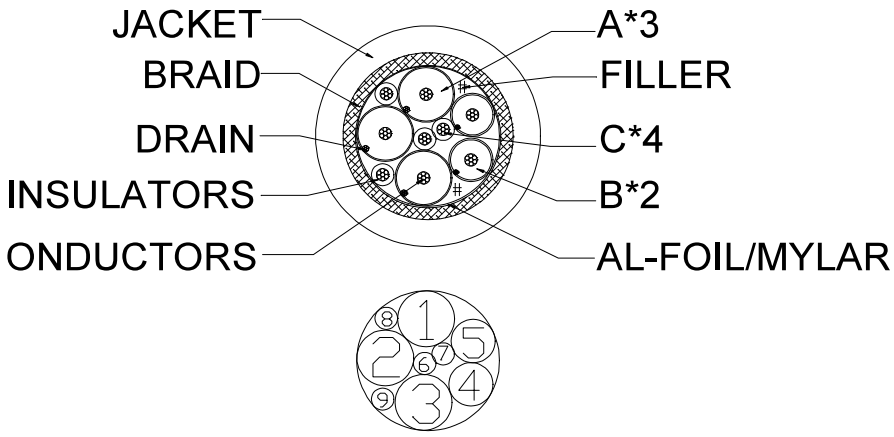

COLOR CODE

1.RED 紅

2.BLUE 藍

3.GREEN 綠

4.WHITE 白

5.GRAY 灰

6.BLACK 黑

7.BROWN 棕

8.ORANGE 橙

9.GREEN 綠

東莞中鉅資訊光電有限公司
DONGGUAN ZHONGJU HI-TECH CO.,LTD
廣東省東莞市厚街鎮溪頭村工業區 統一編號: 441900743657564
Industry District,Xi-Tou Village,Hou-Jie Town TEL: 0769-5994660
Dongguan City,Guangdong Province P.R.C. FAX: 0769-5994525

CABLE CHARACTERS

SPEC No.:	(7/0.1TA*1C+EA)*3+(7/0.1TA*1C+EA)*2+7/0.1TA*4C+AB 85%(AL)						
Customer		Customer NO.		6碼編碼:	--	樣單號碼:	S080618004
UL File NO.	E101344	UL Style:	UL20276	Date:	6/18/08	電腦編號:	3D30796CK626055327--
CSA File NO.	LL80671	CSA Style:	IIA/B	版本:	第二版	業務編號:	--

Electric Characters

1.VOLTAGE RATING(額定電壓): 30V
2.TEMPERATURE RATING(額定溫度): 80℃
3.Spark test (火花測試): AC- 500V/0.15 sec MIN.
4. DIELECTRIC STRENGTH(耐壓強度): AC-750V/1sec MIN
5.INSULATION RESISTANCE(絕緣阻抗):FPE,PE,PP:DC-500V 100MΩ/KM MIN. at 20℃
6.CONDUCTOR RESISTANCE(導體阻抗): 30AWG-376.96Ω/KM MAX. at 20℃
7.Capacitance : 57pf/M at 1 KHzs(30#*1C+EA)*3
8.Impedance: 75±3 Ω (30#*1C+EA)*3
50~55Ω (30#*1C+EA)*2

Physical Characters

1.Flame test of cable (耐燃測試):
1.1 Sheath :VW-1,FT1
2.Tensil strength test are before aging (老化前抗張強度測試):
2.1 Sheath : ＞ 1.05kg/mm2
2.2 Insulation : ＞2.11kg/mm2 (PP)
2.3 Insulation : ＞1.68kg/mm2 (PE)
3.Tensil strength test are after aging (老化後抗張強度):
3.1 Sheath : ＞70%
3.2 Insulation :＞70% (PP)
3.2 Insulation :＞75% (PE)
4.Elongation before aging (老化前引伸):
4.1 Sheath : ＞100%
4.2 Insulation : ＞300% (PE)
4.3 Insulation : ＞150% (PP)
5.Elongation after aging (老化後引伸):
5.1 Sheath : ＞65%
5.2 Insulation : ＞70% (PP)
5.3 Insulation : ＞60% (PE)
6.Requirements for green environment protection :EN71 EN1122 Cd<5PPM EPA3050B Pb<50PPM SONY-00259
7.Bending test: 500g, ±90°, R:25.4mm, 20cycle/1min , the distance between fixture and weighter:300mm,1200times min

核准	erny	審核	peng	製作	elena

修改记录 REVISION RECORD		
版次	内容	日期

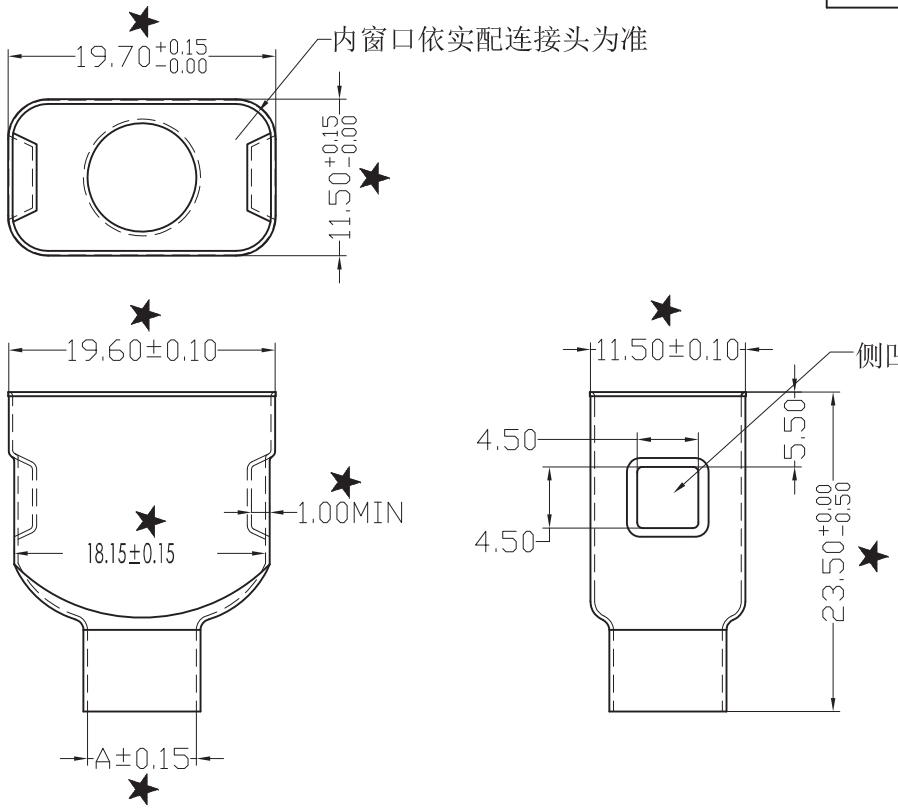

DIM(A)	料号
φ8.0	YD-07-003
φ8.5	YD-07-004

注：

1. MATERIAL: SPCE
2. THICKNESS: 0.30±0.05MM
3. FINISH: 铜底50μ-80μ"镀锡100μ"-120μ"
4. 未注公差: ±0.3
5. 带 ★ 为重点检验尺寸

宁波恩泽电子科技有限公司				
名称 TITLE	9P传统式方形马口铁			
料号 P/O NO.				绘图 DRAW. 黄军
版次 REV.	A	日期 DATE	2009.03.17	核对 CHECK
比例 SCALE	1:1	单位 UNIT	MM	审核 APPR.

客户料号：D2B01364R09

变更记录 CHANGE RECORD			
版次 REV	变更内容 CHANGE CONTENT	修订者 REVISER	日期 DATE
A0	新发行		
A1	盐雾测试由16H变更为8H	吴刚	2023/1/04
A2			

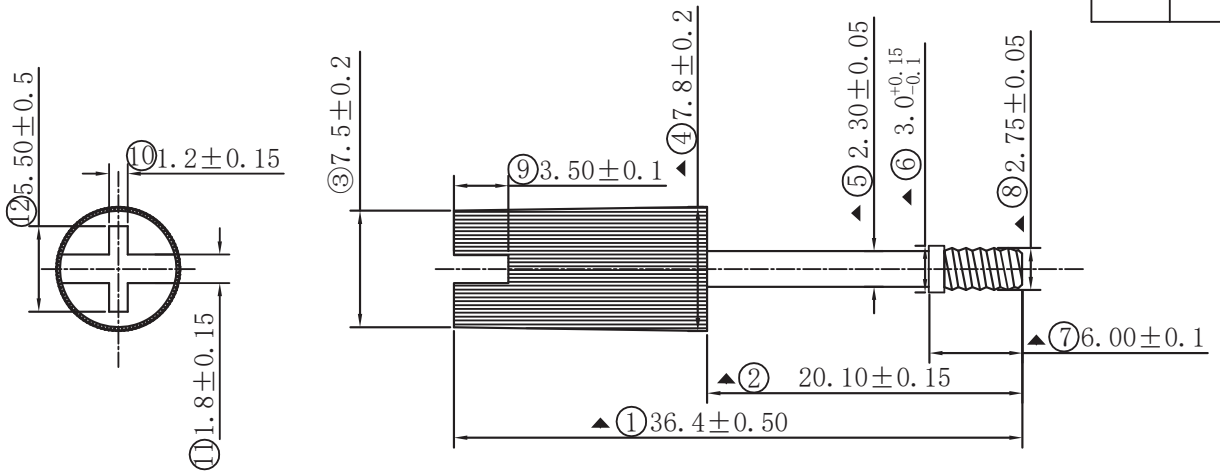

说明

材质：HIPS、铁线（1010*2.75）

公差范围 tolerance range			单位 UNIT：mm
X	±0.40	X°	±5.0°
X.X	±0.30	X.X°	±3.0°
X.XX	±0.20	X.XX°	±2.0°
X.XXX	±0.05	X.XXX°	±1.0°

东莞市嘉瑞模具制品有限公司

品名 ITEM NO	：成型十字螺丝=36 .4(直杆螺丝） H		
绘图 DRAWN BY	： 马益2021-12-07	模号 MODEL NO	JR008
核对 CHECKED BY	：	图号 DWG NO	JR008

PVC 注塑料

一、简述：

PVC 注塑料是以 PVC 树脂为基料，加入优质高效的阻燃剂及其它加工助剂，经混炼、塑化、造粒而成。该料具有较好的物理机械性能和阻燃性能，而且流动性好，适用于分支电缆注塑头及各种接插件。

二、产品性能

试验项目	单位	典型值		
		A- 1		
密度	g/cm^3	1.4		
硬度	SHA	--		
拉伸强度	kg/mm2	1.05		
断裂伸长率	%	190		
低温冲击脆化性	℃	-20 通过		
20℃体积电阻率	Scm	1.0×10^{11}		
介电强度	MV/m	28		
氧指数	%	31		
HCl 气体发生量	mg/g	0		
pH 值		6.0		
电导率	μ s/mm	0.4		
烟密度	有焰法	60		
	无焰法	170		

四、包 装

1) .粒料外观：本色(或用户指定颜色)圆柱状颗粒，无杂质
2) .规格：25kg/袋
3) .防潮二层包装：内层薄膜袋，外层牛皮纸袋(或客户指定包装)
4) .标志：防潮、防高温、防破损

五、运输及贮存

1) .贮存期：一年
2) .置于干燥、阴凉处
3) .避免阳光直接照射或雨淋
4) .切忌弄破包装

地址：江苏省苏州市吴中区石湖西路 167 号 邮编：215128
电话：0512-67085436 传真：0512-67085436

MEGA PLASTICS

1、硬度计型号：邵氏A型

2、测试条件：23±2℃

3、测试标准：参照GB2411---80、GB/T1039---92、GB 2918---82

4、试样要求：表面平整、光滑、无汽泡、无机械损伤、无杂质及厚度均匀等，样板厚度不小于5MM。

5、硬度对照表：

P数（P）	30	35	40	45	50	55	60	65
硬度（A）	97±2	95±2	92±2	90±2	88±2	85±2	81±2	78±2
备注	95~99	93~97	90~94	88~92	86~90	83~87	79~83	76~80
P数（P）	70	75	80	85	90	95	100	
硬度（A）	75±2	72±2	69±2	66±2	63±2	60±2	57±2	
备注	73~77	70~74	67~71	64~68	61~65	58~62	55~59	

注:当顶针完全与色板接触后15秒读数.

审核：

制表：胡中芳

承　認　書
SPECIFICATION FOR APPROVAL

客户名稱 CUSTOMER	福清大朋電子配件有限公司	日　期 DATE	2006.7.5.
規　格 ITEM	F9 RH 9.8×13.5×6.35	編　號 SERIAL NO.	KF 0607053040

1. 形狀尺寸(單位/毫米)：
SHAPE & DIMENSION(unit/mm)：

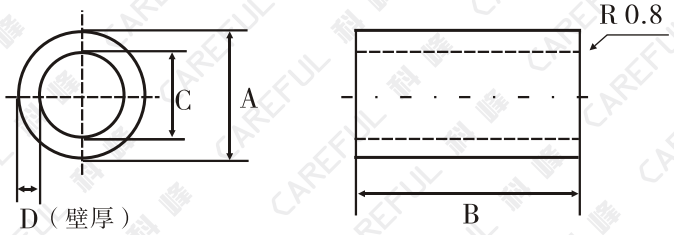

A	9.8+0.4−0 mm
B	13.5 ± 0.5 mm
C	6.35 +0.3−0mm
D	1.85 ±0.1mm
E	
F	
G	
H	

2. 電氣性能檢測項目：
ELECTRICAL REQUIREMENTS:

□L			TEST FREQ	KHZ MHZ
□Q			TEST FREQ	KHZ MHZ
⍁Z	Z1= 35Ω MIN	~~KHZ~~ 25 MHZ	Z2= 80Ω MIN	~~KHZ~~ 100 MHZ
	Z3=	KHZ MHZ	Z4=	KHZ MHZ
温度 TEMP	℃	濕　度 HUMIDITY	%	
綫　組 WINDING	Φ0.5x0.5TSx100L(mm)			

測試儀器
TEST INSTRUMENTS

1. Q-METER:
○HP 4342A　○MQ-172
2. L.C.R. METER:
○HP 4284A
3. IMPEDANCE ANALYZER:
○HP 4192A　⍁HP 4191A　○HP4192B
4. L-METER:
○TH 2775B
5. DIGITAL MINI-OHMMETER:
○VP2941A

3. 外　觀：
THE LIMIT OF BREAKAGE：

項　目 Item	標準值 Standard Value
一處缺陷的面積 Area of a breakage	≤1mm^2
總缺陷面積 All area of the breakage	≤2mm^2
缺陷深度 The depth of the breakage	≤0.4mm

4. 包　裝：
PACKAGING:
內包裝采用泡塑盒，外包裝采用紙箱，每箱産品外面都蓋上合格章(包括品名、數量、批號、檢驗員)。
Inner packing adopts foam plastics box, outer packing adopts carton and each carton should have a qualified chapter label outside(include the variety, quantity, batch number and inspector).

© KF 200602版

檢 驗 數 據
INSPECTION DATA

客户名稱 CUSTOMER	福清大朋電子配件有限公司	日 期 DATE	2006.7.5.	數 量 QUANTITY	10PCS
編 號 SERIAL NO.	KF 0607053040				
規 格 ITEM	F9 RH 9.8x13.5x6.35				
綫 組 WINDING	Φ0.5x0.5TSx100L(mm)				
測試頻率 TEST FREQ	Z1= ~~KHZ~~ 25 MHZ	Z2= ~~KHZ~~ 100 MHZ			
	Z3= KHZ MHZ	Z4= KHZ MHZ			
温 度 TEMP	℃	濕 度 HUMIDITY	%		

形狀尺寸(單位/毫米):
SHAPE & DIMENSION(unit/mm):

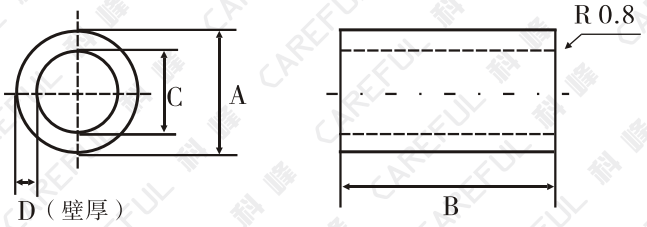

項目 TEST ITEM	電氣性能 ELECTRIC CHARACTERISTICS						尺寸(單位:毫米) DIMENSION(unit:mm)					
	Q	L(μH) (MH)	Z1(Ω)	Z2(Ω)	Z3(Ω)	Z4(Ω)	A	B	C	D	E	F
			35	80			9.8	13.5	6.35	1.85		
+			/	/			0.4	0.5	0.3	0.1		
−			0	0			0	0.5	0	0.1		
1			53.2	92.2			9.90	13.30	6.40	1.80		
2			53.6	92.6			9.80	13.30	6.40	1.79		
3			53.8	92.8			9.80	13.40	6.40	1.81		
4			53.4	92.4			9.82	13.33	6.42	1.78		
5			53.2	92.6			9.84	13.35	6.44	1.82		
6			54.2	93.2			9.86	13.37	6.43	1.86		
7			54.0	93.6			9.88	13.39	6.41	1.84		
8			54.6	93.4			9.89	13.38	6.42	1.85		
9			54.2	93.4			9.87	13.36	6.41	1.82		
10			53.6	93.6			9.75	13.34	6.39	1.80		
$\bar{X}$			53.78	92.98			9.84	13.35	6.41	1.81		
Y/N			Y	Y			Y	Y	Y	Y		

測試儀器:
TEST INSTRUMENTS:

HP 4191A

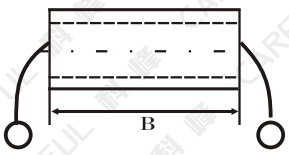

檢 驗 INSPECTED	復 核 CHECKED	確 認 APPROVED
汪建琴	周纪君	沈学泉

阻抗－頻率曲綫
IMPEDANCE V.S FREQUENCY (Z-Y)

客户名稱 CUSTOMER	福清大朋電子配件有限公司	日 期 DATE	2006.7.5.
規 格 ITEM	F9 RH 9.8x13.5x6.35	編 號 SERIAL NO.	KF 0607053040

材质特性MATERIAL CHARACTERISTICS

材料牌號 Mate-rial	初始磁導率 Initial Permeability	比損耗因子 Relative Loss Factor	比温度系數 Relative Temperature Coefficient	飽和磁通密度 Saturation Magnetic Flux Density	剩 磁 Reman-ence	矯頑力 Coercivity	居裏温度 Curie Tempera-ture	電阻率 Electrical Resistivity	使用範圍 Applied Frequency Range	密度 Density
Unit symbol	μ_i ±20%	Tan δ/μ_i $\times 10^{-6}$	α_{μ_i} $\times 10^{-6}$	Bs (MT)	Br (MT)	HC (A/m)	Tc (℃)	ρ (Ω·m)	F MHz	d g/cm³
F9	850	16 (0.1MHz)	5 - 10	350(1600A/m)	200	20	>110	$>10^5$	0.1 - 15	4.7

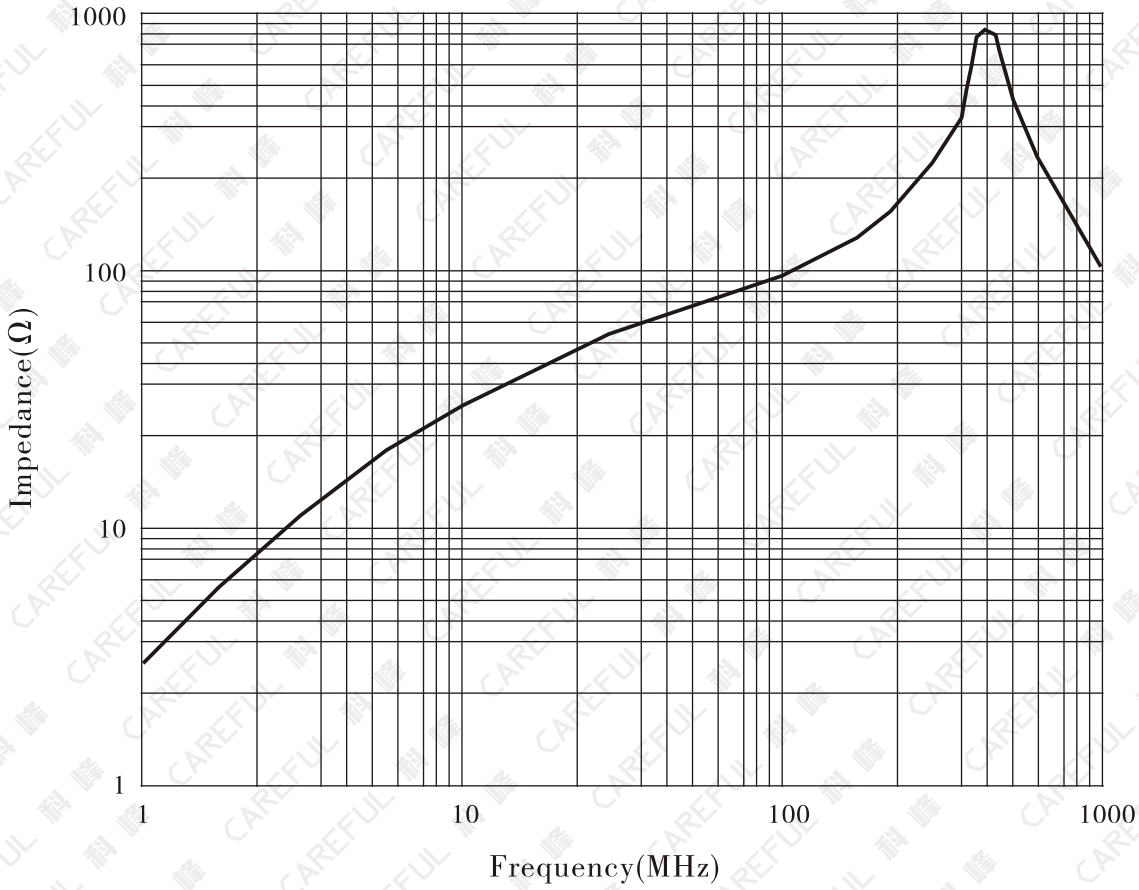

測試條件：
TESTING CONDITION:

1. 測試儀器：
   Testing Equipment: HP 4191A
2. 測試頻率區間：
   Testing Frequency Range: 1-1000MHz
3. 測試綫組：
   Testing Coil Specification: Φ0.5x0.5TSx100L(mm)

測 試 TESTED	復 核 CHECKED	確 認 APPROVED
汪建琴	周纪君	沈学泉

福州尖端电子科技有限公司
福州晋安区化工路125号B座工业厂房
Tel: 0591-38122580 Fax: 0591-38122578
E-Mail:flyhorse2003@hotmail.com
中文网址：导电胶带网

尖端电子科技	编号	FH-7211	版次	A
	分页次	1	总页数	1

文件名称	原物料规范（SPECIFICATION SHEET）

料品编号： **FH-7211** 双导铜箔胶带

产品结构：



基材		
项目	单位	规格值
材料	-	纯铜箔
厚度	mm	0.022
抗张力	Kg/25mm	5.13↑
伸长率	%	150↑
颜色	-	红铜色

产品物理性能 与 化学性能

胶系	-	导电压克力胶	耐候性	℃	佳
胶厚	mm	0.038	保持力	Hr	>24
初期力	g	-	适用温度	℃	5~100
初期粘着力	#	>15	库存条件	℃、R.H	25/75
粘着力	g/25mm	>1180	库存有效期限	month	12
胶面传导阻抗	Ω/□	<0.05			

使用要点：

1. 待粘表面必须保持干净和干燥。
2. 先将屏蔽胶带粘贴位置选准，一次粘贴到位，不可反复揭贴。
3. 屏蔽胶带粘贴后，不要移动，保持24小时。
4. 操作时需带手套操作。

发行日期	2005年01月13日	制定单位	核准	审核	制订
修订日期	年 月 日	工程部	吕聪	周传意	谢有财

以上数据之取得是经过多次测试得之平均值,使用者须确定此产品是否适用于某一特定用途及是否适用使用者的应用方式,很多因素影响产品在特定用途中的性能,若对本公司产品尚有疑问,敬请联系本公司人员,以便为您提供更样尽的说明与服务,谢谢.

厦门市欣精诚五金经营公司

热熔胶产品参数

第一部份：产品及企业标识		
中文名称：乙烯醋酸热熔胶（宝鸿鑫牌）		
生产企业：厦门市欣精诚五金胶粘材料有限公司		
地址：　　厦门市集美区杏北工业园区119-120号A区		
邮政编号：361022		
企业应急电话：13924583559丘先生		
第二部分：产品化学成份及组成信息		
CAS　No.编号	品名	成分比
24937-78-8	乙烯-醋酸乙烯共聚物(EVA)	约 50%
9003-74-01	改性树脂	约40%
900301-4	碳酸钙	约3%
8002-74-2	石蜡	约3%
31570/04/4	抗氧化剂	约4%
第三部分：产品物理性能和化学性能		
热熔胶型号：	01A加粘热熔胶	
物理状态：	白色半透明	
气味：	轻微	
密度：	980KG/立方米	
熔点：	68℃（正负5℃）	
固化时间：	8-10秒	
熔化粘度：	11500mpa.s	
使用温度：	80℃-120℃	
剪切强度：	280N/cm	
剥离强度：	35N/cm	

声明：产品参数仅供参考，样品测试通过才可用于生产，不能作为法律依据

郑6/11-5 以此規格检验 P 1364 00

UL 1061 連接線 - 無鉛 產品型號: '------

截面圖

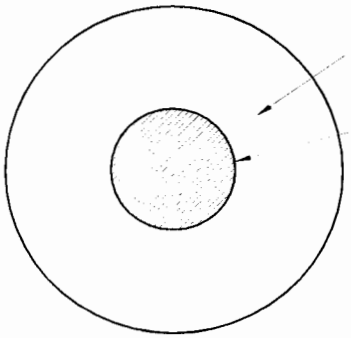

印字

E148000 AWM STYLE 1061 28AWG 80C 300V VW-1 ---
AWM 1 A/B 80C 300V FT1 -F- -LF- LTK

產品說明

額定電壓 (V)	300
額定溫度 (C)	80
認証機構	UL & JQA
燃燒測試	VW-1, CSA FT1

應用

用于電子,電器設備內部連線,如機械動作會令其磨損,需做適當的保護.

參考標準

UL758, UL1581 & CSA C22.2 No. 210.2

產品結構

單芯	絞合鍍錫軟銅線
線規	28
結構 (mm)	7/0.127
絞合外徑 (mm)	0.38
絕緣	SR-PVC
厚度 (mm)	0.26
最薄點厚度 (mm).	0.18
外徑 (±0.04mm)	0.90
成品重量 (kg/km)	1.58

顏色

可采用以下顏色:

黑 / 棕 / 紅 / 橙 / 黃 / 綠 / 藍 / 紫 /灰 / 白 / 淺藍 / 粉紅 / 淺綠 / 淺灰

產品編號: '------

規格書號: 1061-034 版本: 1

更新記錄

1.更改印字內容,取消版本0.

性能

電氣特性:

最少直流絕緣電阻 MΩ.km (DC500V,1min)	10.0
耐電壓 kV / 1min (AC)	2.0
最大直流電阻 Ω/km (20℃)	223.0

機械特性:

測試對象		**絕緣**
測試材質		SR-PVC
老化	抗張強度 (Mpa)	≧20.7
前	伸長度 (%)	≧100
老化條件 (℃)		113±2℃ x 168小時
老化	抗張強度 (Mpa)	≧70% (原始值)
後	伸長度 (%)	≧70% (原始值)
加熱變形 (121±1℃x250g)		≦50%
冷彎(-20±2℃x4小時)		無裂紋
熱沖擊(121±1℃x1小時)		無裂紋

福建[illegible]電子配件有限公司
2005. 6. 07
[illegible]發部

樂庭電線有限公司
香港沙田香港科學園科技大道東2號光電子中心6樓
電話:(852)2425 4399 傳真:(852)2480 6327
電郵:sales@ltkcable.com 網址:http://www.ltkcable.com

• 樂庭電線工業(惠州)有限公司 • 上海樂庭電子線攤有限公司
• 上海樂庭電線工業有限公司 • 大連樂庭電線工業有限公司

編制:	魏鋒	2002.06.18	表格編號:	版本: 2
審核:	陳丹	2002.06.18		共 1 頁 第 1 頁

2/3

瑞安市雄风电线电缆有限公司

RUIANSHI XIONGFENG ELECTRIC WIRE & CABLE CO., LTD.
TEL: 0577-65511567 **FAX:** 0577-65517555

CABLE SPECIFICATION(线材规格书)

SPEC No.	UL/CUL 1061 7/0.127mm 裸铜						
Customer		Costomer No.					
UL File No.	E211425	UL Style	UL 1061	Date	08-8-8		

Construction Item 结构项目			结构项目
Conductors 导体	Construction AWG (线规)	AWG	28(7/36)
	Material (导体材质)		Untinned Copper(裸绞线)
	Filer Material (填充材质)		-----
	O.D. (绞合外径)	mm	0.38
Insulations 绝缘	Material (绝缘材质)		SR-PVC
	Diameter(芯线线径)	mm	0.90±0.05
	Average Thickness(平均厚度)	mm	≥0.22
	Surface(表面)		Plane(平面)
	Color(颜色)		AS colour
Marking 印字	Marking Color(印字颜色)		
	Marking No.(印字)		AWM 1061 28AWG VW-1 80℃ 300V E211425 XIONGFENG AWM 1 FT1 80℃ 300V -LF-

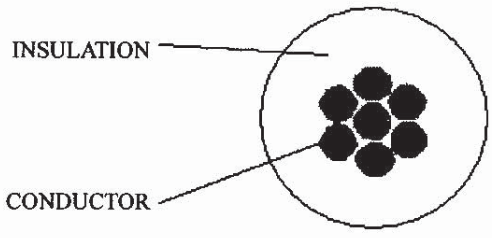

瑞安市雄风电线电缆有限公司

RUIANSHI XIONGFENG ELECTRIC WIRE & CABLE CO., LTD.
TEL: 0577-65511567 **FAX:** 0577-65517555

CABLE CHATACTERS

SPEC No.	UL/CUL 1061 7/0.127mm 裸铜						
Customer		Costomer No.					
UL File No.	E211425	UL Style	UL 1061	Date	08-8-8		

Electric Characters:

1. Voltage rating(额定电压): 300V
2. Temperature rating(额定温度): 80℃
3. Spark test(火花测试): AC-3000V/0.15sec MIN
4. Dielectric strength(耐压强度): AC-1500V/3 sec MIN
5. Insulation resistance(绝缘阻抗): PVC DC-500V 10MΩ/KM MIN.at 20℃
6. Conductor resistance(导体阻抗): 28AWG-237Ω/KM MAX.at 20℃

Physical Characters:

1. Flame test of cable(耐燃测试):
   1.1 Sheath: VW-1SC, FT1(外被垂直燃烧)
2. Tensil strength test are before aging(老化前抗张强度测试):
   2.1 Insulation(绝缘体): >2.1kg/mm^2
3. Tensil strength test are after aging(老化后抗张强度测试):
   3.1 Insulation(绝缘体): >70% Tensil strength test are before aging(老化后抗张强度 70%)
4. Elongation before aging(老化前引伸):
   4.1 Insulation(绝缘体): >100%
5. Elongation after aging(老化后引伸):
   Insulation(绝缘体): >65% Elongation before aging(老化后引伸 65%)
6. 电线符合 IEC62321 Cd<5ppm， Pb<50ppm， Hg 不包含，Cr^{6+}不包含， PBB/PBDE 不包含。

2008.8.11 開發部

批 准	林名伟	审 核	李杰	制 作	姚苗苗