

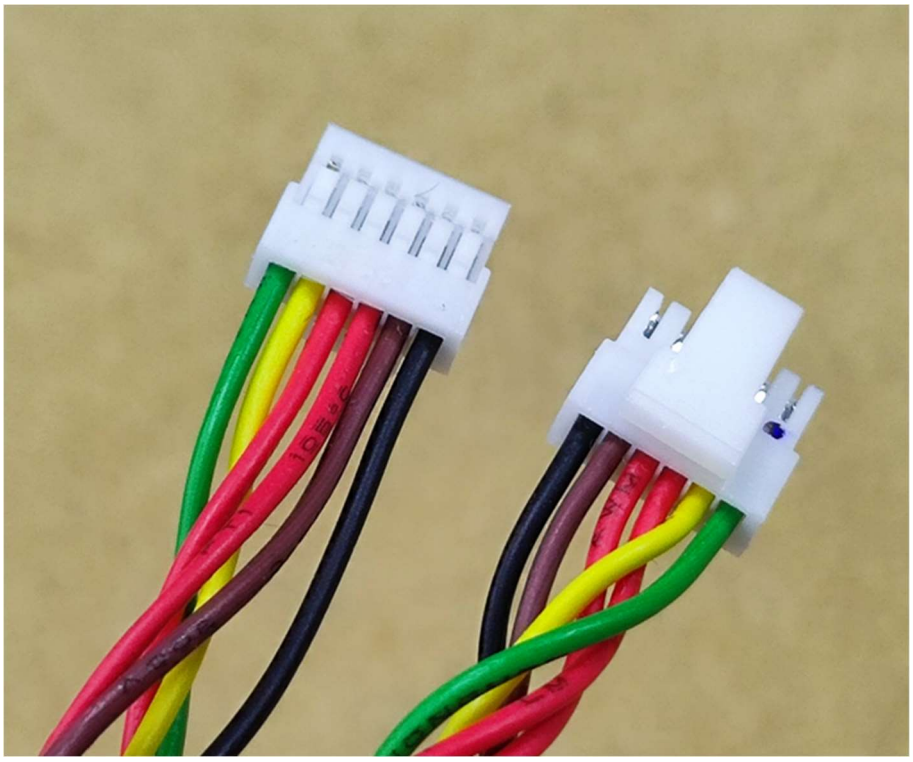

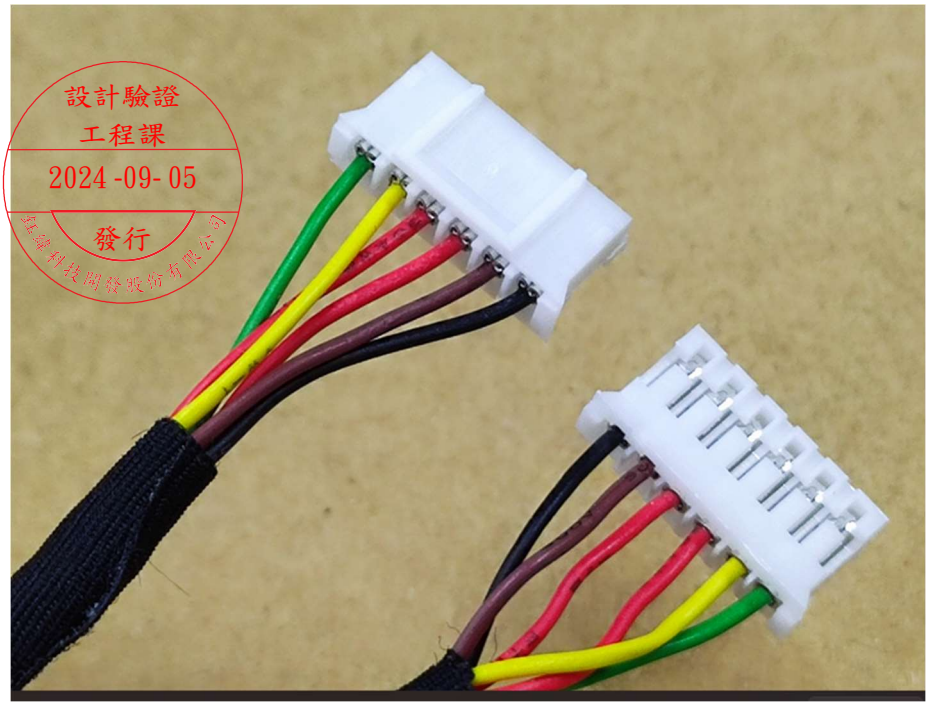

設計驗證
工程課
2024-09-05
發行

Henya

浙江恒亞電子科技有限公司
ZHEJIANG HENYA ELECTRONIC TECHNOLOGY CO., LTD.

承 認 書
SPECIFICATION FOR APPROVAL

客 戶 CUSTOMER	Qisda DIVA
品 名 PART NAME	WIRE HARNESS
佳世达料號 QISDA P/N	5K.58G05.011
钰纬科技料號 DIVA P/N	3KH00302000(K1180)
恒亞料號 HENYA P/N	LCDXXBA2897-HF
UL 號 UL NO.	E156602
版本號 Version NO.	A
日 期 DATE	2024-08-28

客 戶 簽 核 APPROVED BY CUSTOMER		
核 準 Approved by	審 核 Checked by	檢 驗 Test by
設計驗證 工程課 2024-09-05 發行 鈺緯科技開發股份有限公司		

恒 亞 簽 核 APPROVED BY HENYA		
核 準 Approved by	審 核 Checked by	制 作 Designed by
2008-28	8-28	陈心扬

浙江恒亞電子科技有限公司 承认书专用章

地址：浙江省温州市瓯江口产业集聚区霓翔北路 27 号
ADD: no. 27, nixiang north road, oujiangkou industrial agglomeration zone, wenzhou city, zhejiang province
Tel :0577-86522888
Fax:0577-86528922

承认书版本说明
COMPONENT SPEC VERSION RECORD

佳世达料号： QISDA PART NO.		5K.58G05.011 3KH00302000(K1180)	恒亚料号： HENYA PART NO.	LCDXXBA2897-HF
版本 VER	发起人 APPLICANT	MINUTE OF CHANGES	HENYA CHECK	RELEASE DATE
A		新增版	陈心榆	2024-8-27

产品单重:1.8±10%(g) Produce Weight	环保要求: ☑ RoHS ☑ HF Environmental Protection Level	产品状态: ☒ 设计中 ☑ 已承认 Product Status Designing Approvaled	承认号: 20230715A App. sheet NO.	产品评审: ☑ 延伸产品 ☐ 新产品 Product review Extensibility products New product

版本 REV	变更单号 ECN NO.	变更内容 DESCRIPTION	日期 TIME
A0		新增版	2023-3-21
A		客户已承认	2023-7-15
B	HS20231013103450	P1端打点位置变更	2023-10-14

无红磷 HF

P1端卡勾角度示意图

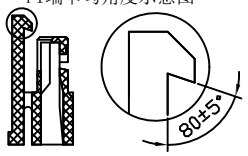

P1端倒角示意图

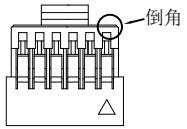

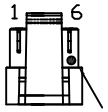

此处打蓝点

打点不可污染端子与台阶上

P1
Pitch:1.0mm
②④

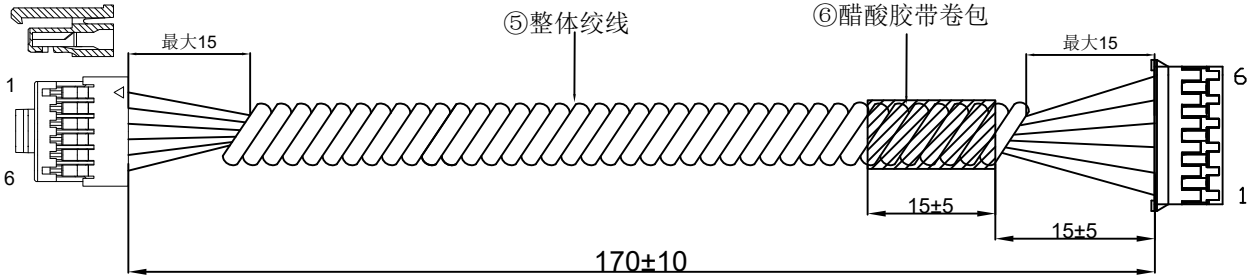

P2
Pitch:2.0mm
①③

线位图(**PIN DEFINE**):

P1	1	2	3	4	5	6
颜色 COLOR	黑 Black	棕 Brown	红 Red	红 Red	黄 Yellow	绿 Green
P2	6	5	4	3	2	1
加工工艺 Processing Technic	整体绞线					
线号 AWG	UL10368 30AWG TS OD=0.8					
线长 Length	190					

物料清单(**BOM LIST**):

序号 NO.	材料名称	物料编码	名称	基本用量	辅助用量	同料多量	供应商	UL安规 UL FILE NO.	量产件	备注 Note
6	醋酸胶带		黑色 W=15mm T=0.22MM		15	1	力特			是
5	电子线		UL10368 30AWG TS OD=0.8		190	6	兴鸿蒙	E315421		否
5	电子线		UL10368 30AWG TS OD=0.8		190	6	XINYA	E170689 LL109915		否
4	端子		1007-T-4	6		1	AMA			否
3	端子		T2001PS-2(PH)	6		1	FAF			否
4	端子		CI14T011PE0	6		1	HENYA			否
3	端子		D2001TOP.VA	6		1	XINYA			否
2	塑件		1007-6Y-G	1		1	AMA	E231546		否
1	塑件		H2001-6P(PH-6Y)	1		1	FAF	E241222		否
2	塑件		CI1406SL000-NH	1		1	HENYA	E41797		是
1	塑件		D2001-6P	1		1	XINYA	E216870		是

注:1、机种(Model):
2、成品须100%电气测试,不得有短路、断路、错位等不良现象
3、塑件不得有任何杂色、缺胶、变色等不良
4、CONNECTOR WEIGHT:(P1端:0.08g+P2端:0.18g)±10%;

設計驗證 工程課 2024-09-05 發行 恒鑫科技開發股份有限公司

GENERAL TOLERANCE	
0~30	±1.5
31~100	±2.0
101~200	±3.0
201~	±4.0
ANGEL	±2° ☑

成品

3KH00302000(K1180)

Henya 浙江恒亚电子科技有限公司
ZHEJIANG HENYA ELECTRONIC TECHNOLOGY CO., LTD.

制图: DR.	单位 UNIT	mm	客户名称 CUSTOMER NAME	佳世达
校对: RWR.	比例 SCALE	Free	客户料号 CUSTOMER P/N	5K.58G05.011
审核: CHK.	纸张 SIZE	A4	恒亚料号 HENYA P/N	LCDXXBA2897-HF
核准: APP.	页次 SHEET	2 / 2	系统编码 SYSTEM P/N	
			初版日期 ORIGINAL DATE	2023-3-21
			版本 REV	B

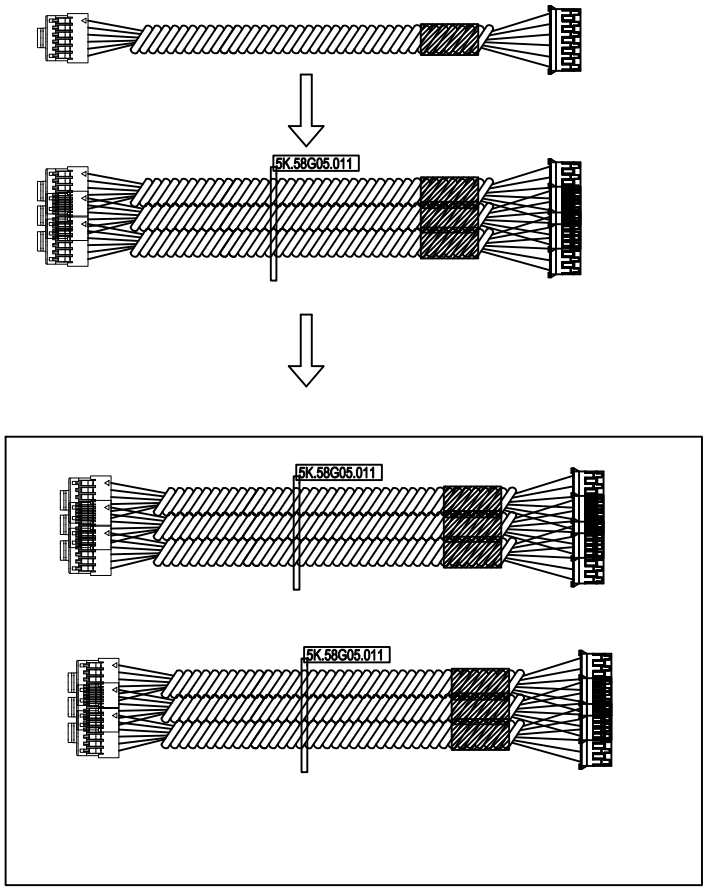

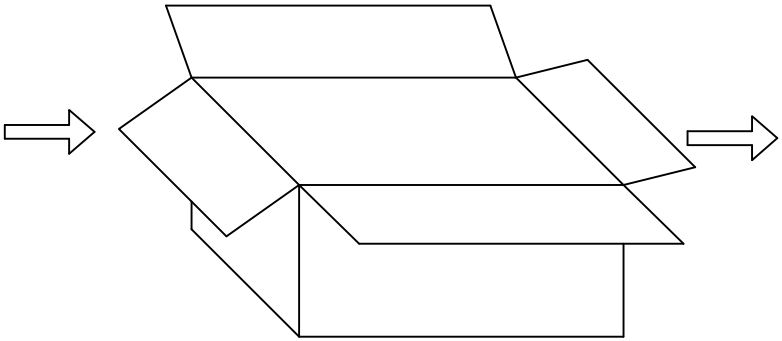

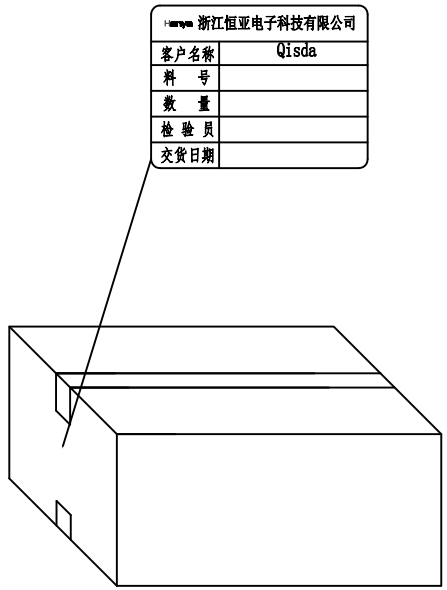

設計驗證
工程課
2024 -09- 05
發行
廷鑽科技開發股份有限公司

GENERL TOLERANCE	
0~30	±1.5
31~100	±2.0
101~200	±3.0
201~	±4.0
ANGEL	±2°
x.	±0.50
.x	±0.25
.xx	±0.15
.xxx	±0.10
ANGEL	±1°

Henya 浙江恒亚电子科技有限公司
ZHEJIANG HENYA ELECTRONIC TECHNOLOGY CO., LTD.

制图: DR.	单位 UNIT	mm	客户名称 CUSTOMERNAME	Qisda
审核: CHK.	比例 SCALE	Free	客户料号 CUSTOMER P/N	5K.58G05.011
核准: APP.	纸张 SIZE	A4	恒亚料号 HENYA P/N	LCDXXBA2897-HF
	页次 SHEET	1 / 1	初版日期 ORIGINAL DATE	2021-6-23
			版本 REV	A

附图A:

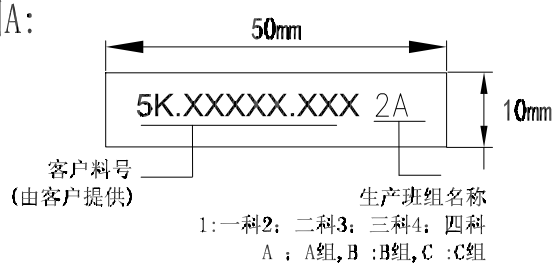

附图C:

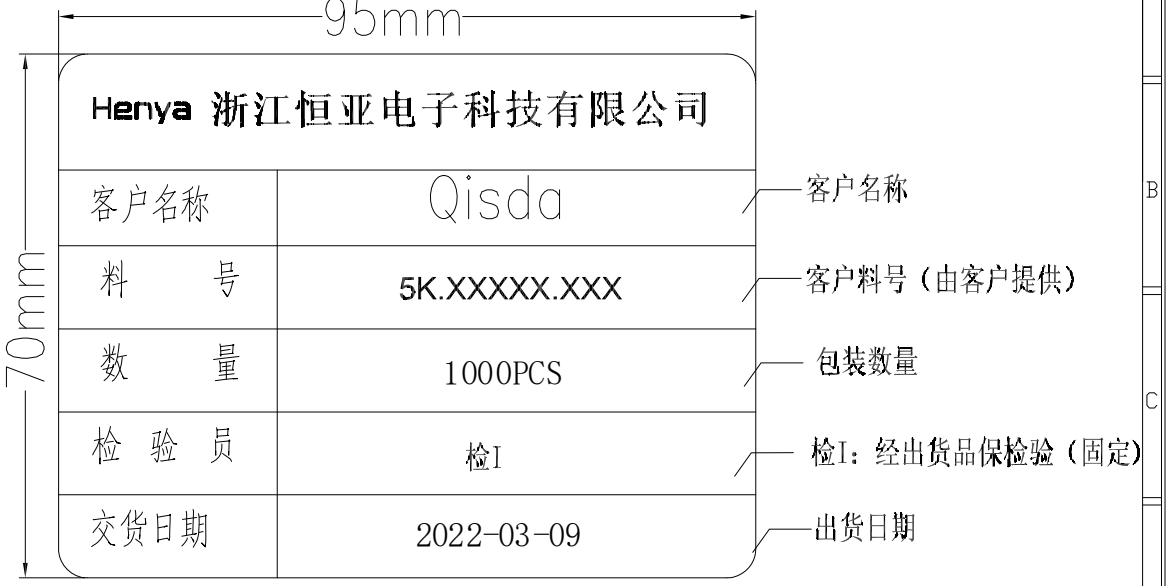

附图B:

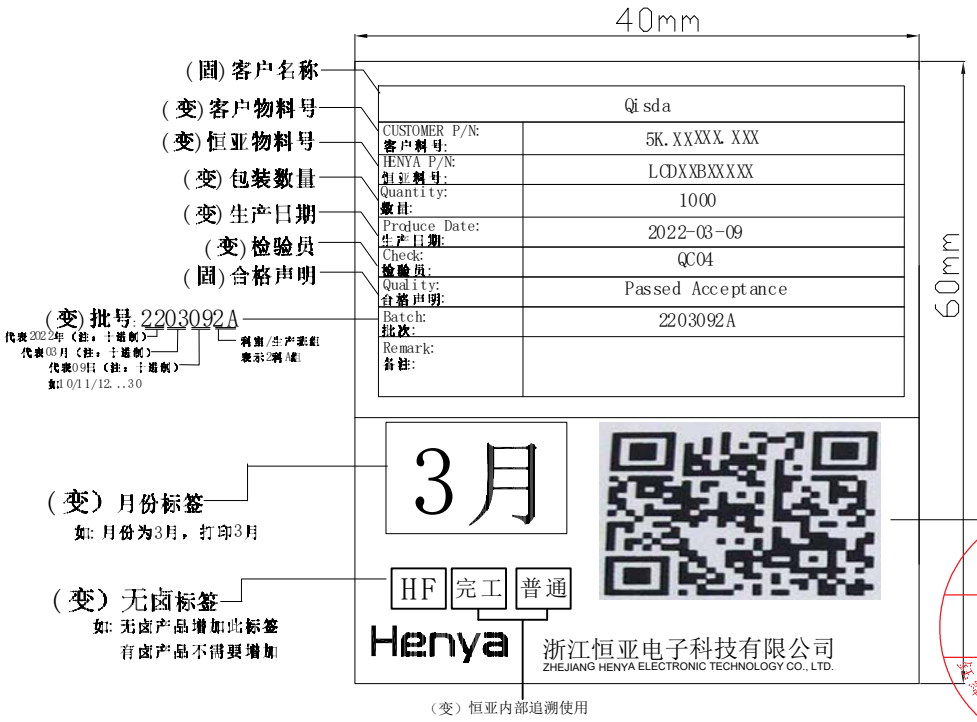

3020101001129-2239-00001-1000

(变)恒亚母件编码
如: 标注为3020101001129

生产日期(变)
22:年份 3:月份 9:日
(1)年份为10进制, 如11/12/13....20
(2)月份&日为34进制, 34进制是指的是: 0-9.A-Z.
如10为A, 11为B, 12为C, 用英文字母代替其他阿伯数字依次类推.字母"O"和"I", 不可使用。

生产流水号(变)
如: 00001-99999

包装数量(变)

附图D:

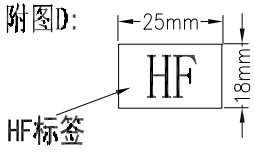

附图E:

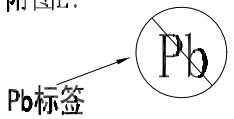

設計驗證
工程課
2024-09-05
發行
鈺鐘科技開發股份有限公司

GENERAL TOLERANCE					
0~30 ±1.5 31~100 ±2.0 101~200 ±3.0 201~ ±4.0 ANGE ±2°	Henya 浙江恒亚电子科技有限公司 ZHEJIANG HENYA ELECTRONIC TECHNOLOGY CO., LTD.				
x. ±0.50 .x ±0.25 .xx ±0.15 .xxx ±0.10 ANGEL ±1°	制图: DR.	单位 UNIT	mm	客户名称 CUSTOMER NAME	佳世达
	校对: CHK.	比例 SCALE	Free	客户料号 CUSTOMER P/N	5K.XXXXX.XXX
	审核: CHK.	纸张 SIZE	A4	恒亚料号 HENYA P/N	LCDXXBAXXXX
	核准: APP.	页次 SHEET	1 / 1	初版日期 ORIGINAL DATE	2022-03-09 版本 REV A

表单编号: Q/HY04RD-029-1.0

1. 目的：

为方便管理产品、提供方便性之统一指称，以便内部之管理及与客户之沟通。

2. 适用范围：凡浙江新亚电子科技有限公司，客户的产品均属之。

3. 名词解释：无

4. 技术部权责：

4.1.1 负责成品料号编码、管制。

4.1.2 负责成品料号核对与定义的归纳整理

4.1.3 负责产品料号增订时相关变更之事项。

4.1.4 负责将公司所有产品的料号，编码清册调整、整理等相关事宜。

5. 内容：

5.1 NB 部分：成品料号共 11 码(不含延伸码)，定义如下：

N	B	3	4	5	6	7	8	9	10	11	延伸码

第 1,2 码：产品大类，固定不变，为 NB 产品专用

第 3 码： 产品中类 0 --> 成品

第 4 码： 产品小类

C --> 同轴线（焊接 Hot-bar 制程）

T--> 铁弗隆线（焊接 Hot-bar 制程）

W --> 电子线（铆压端子制程）

注：

1.当产品使用同轴线焊接，并且也有铆端制程时，则定义为 C 类

2.当产品使用铁弗隆线焊接，并且也有铆端制程时，则定义为 T 类

3.NB 客户产品，无 Hot-bar 焊接制程的料号，则统一定义为 W 类

第 5,6 码： 为客户简称或字母拼音缩写，或客户 LOGO 中的两位英文字母，当同一客户有多家工厂时，第二位为工厂英文序号;但不出现不易识别“O”与“I”字母。详见(附表一)

第 7,8 码： 当时公元年份之末位两码，如：2002 年 即为 02

第 9,10,11 码：流水号（从 001~999，不够使用时可以从 A01~A99,B01~B99…依此类推）跨年度后，即重新由 001 开始编号。如：NB0CGD09001 在跨年度到 2010 后，新的产品即编码为 NB0CGD10001

5.2 非 NB 成品料号：成品料号共 11 码(不含延伸码)，定义如下：

1	2	3	4	5	6	7	8	9	10	11	延伸码

1~5 码：产品类别，不够用字母“X”表示，详见(附表二)

6~7 码：为客户简称或字母拼音缩写，或客户 LOGO 中的两位英文字母，当同一客户有多家工厂时，第二位为工厂英文序号; 但不出现不易识别“O”与“I”字母。详见(附表一)

8~11 码：流水号，从 0001~9999，不够用时再从 A001~A999、B001~B999…依此类推

5.3 FFC 成品料号：成品料号共12 码(不含延伸码)，定义如下：

F	1	2	3	4	5	6	7	8	9	10	11	延伸码

F 码: 成品类别代码：共1 码； F= FFC 软排线

1 码：PITCH：

A: 0.5mm B: 1.0mm C: 1.25mm D: 2.54mm E:0.4mm

2 码： 扁铜线规格：

1: Ct0.05 * Cw0.65 2: Ct0.035 * Cw0.65

3: Ct0.035 * Cw0.30 4: Ct0.05 * Cw0.30

5: Ct0.05 * Cw0.80 6: Ct0.1*Cw0.30

7: Ct0.1* Cw0.50 8: Ct0.05* Cw0.50

9: Ct0.075 * Cw0.575(郑力2019-2-22)

3~4 码：PIN 数：共 2 码 如：30 为30PIN

5 码：镀金：G 镀锡： T

6~7 码：客户代码例如 FOXCONN ：QC

8~11 码：共4 码（流水号0001~9999）

5.4 延伸码： 主要作用为界定成品须要符合环保的特定等级要求。

A: 若成品料号后无延伸码，则成品须符合RoHS 要求；

B: 若成品料号后延伸码为 –HF ，成品不仅须要符合RoHS 要求，同时须符合无卤素要求，即：溴 Br 和氯Cl 单项小于700PPM，合计小于1000PPM；

5.5 当RD 接到客户新料号时，于网络“\\192.168.20.60\恢复后技术部\技术部日常报表中心\20**年度技术部日常报表中心\日报\各客户成品料号编码清单”文件夹内登录新的料号，根据表单要求填写相关
的内容

5.6 技术部料号编辑人员，负责将新亚成品料号及相关信息登入ERP 系统。NB 产品在Notebook cable 内新增存货档案，将料件编号建入系统后，技术部人员通知各单位进行针对此新料号相关数据的维护。

5.7 ERP 内成品基础档案登入信息修改时，申请单位须填写《基础档案新增,修改,停用申请单》，经各单位人员会签核准后，由技术部料号编辑人员进行更新

6. 相关表单

6.1《基础档案新增,修改,停用申请单》

附表一

客户	代码	客户	代码	客户	代码	客户	代码
友达	AU	天津光电	GA	群创	QC	威星	WX
奥克斯	AX	广达	GD	全汉	H	温州	WZ
明基视讯	BA	歌尔声学	GE	仁宝	RB	维融电子	WR
明基打印机	BB	天津洪波	HB	仁聚	RJ	贤承	XC
明基 TV	BC	华富	HF	SCI	SC	浙江欣大	XD
明基多功能事务机	BD	和强迪讯	HQ	三花	SH	金尧	XH
贝尔佳	BJ	恒升	HS	尚盟	SM	星睿光电	XR
百特尔	BR	华硕、昌硕、和硕	HU	欧斯达	ST	博顿	XS
CCIG	CC	宁波华英伦	HY	烜炀	SY	宣威	XW
灿坤	CK	IMI	IM	福清冠捷	TA	XINYA	XY
创智城	CZ	捷克	JK	东方冠捷	TB	YAMAHA	YA
春晖智控	CH	精英	JY	武汉冠捷	TC	友诚	YC
达方	DA	钜正电子	JZ	苏州冠捷	TD	英业达	YD
马来西亚 DLYV	DL	凯博	KB	中坜飞合	TE	天津耀明	YM
东光大荣	DR	北京快达	KD	中和捷联	TF	宇晨	YU
德维比斯	DW	光宝	LA	宁波冠捷	TG	上海纵达	ZD
顶星	DX	联升（邦兴达）	LB	厦门乐捷	TH	智英	ZE
大众	DZ	联界	LJ	英冠达	TK	正泰	ZT
爱立信	ER	武汉力兴	LX	台湾表面黏着	TS	展运	ZY
富豪特	FH	美迪欧	MD	台湾冠捷	TW	浙江金利	JL
富士康	FS	美扬　(美星)	MY	维坊共达电讯	WF	捷星	TJ
方泰	FT	缤特力	PA	纬创	WT	古鳌	GU
丰源	FY	荣大昌	RC	融和	RH		

附表二

成品线材类别	代码
LVDS　Wire Harness 类	LVDSX
LCD　Wire Harness 类	LCDXX
POWER CORD 类	POWER
USB　CABLE 类 (USB1.0 1.1 2.0)	USBXX
USB　CABLE 类 (USB3.0)	USB30
RCA　CABLE 类	RCAXX
DC　CABLE 类	DCXXX
DVI　CABLE 类	DVIXX
RGB　CABLE 类	RGBXX
HDMI　CABLE 类	HDMIX
PANEL　CABLE 类	PANEL
D-SUB　CABLE 类	DSUBX
IDC　CABLE 类	IDCXX
RF　CABLE 类	RFXXX
LAN　CABLE	LANXX
接地线/跳线　类	PANEN
线路串并联复杂,机器内部混合线	ASSYX
IEEE1394　CABLE 类	IEEEX
测试用产品或者治具线，非正式量产	TESTX
备注：（同一机种出现多种类别组合时，以 PIN 位最多的类别编号）	

XINYA ELECTRONIC CO.,LTD
TEL:86-0577-62866888 FAX:86-0577-62865999
http://www.xinya-cn.com

核准 APPROVED	审核 CHECKED	制作 DRAWING
slj	zb	cmj

规格承认书 Product Specifications

REV:1.1

规格SPECIFICATION:		UL 10368 30#TS～16#TS							
项目ITEM		规 格 SPECIFICATION							
导体 CONDUCTOR	线规AWG	30	28	26	24	22	20	18	16
	材质MATERIAL	镀锡铜 TINNED COPPER							
	尺寸COND.SIZE ◇	7/0.100±0.008	7/0.127±0.008	7/0.160±0.009	7/0.20±0.009	7/0.254±0.009	7/0.32±0.02	16/0.254±0.009	26/0.254±0.009
绝缘 INSULATION	标称厚度 Nominal Thickness	0.23㎜	0.23㎜	0.23㎜	0.23㎜	0.23㎜	0.23㎜	0.23㎜	0.23㎜
	最小厚度 Min. Thickness	0.20㎜	0.20㎜	0.20㎜	0.20㎜	0.20㎜	0.20㎜	0.20㎜	0.20㎜
	材质MATERIAL	阻燃交联聚乙烯 FR-XLPE							
	OD外径(MM) ◇	0.80±0.05	0.90±0.05	1.00±0.05	1.10±0.05	1.30±0.10	1.50±0.10	1.80±0.10	2.10±0.10
	颜色COLOUR	任意Optional							
Conductor Resistance: Max(Ω/Km,20℃)		381	239	150	94.2	59.4	36.7	23.2	14.6
印 字 MARKING		AWM 10368 E170689 VW-1 105℃ 300V ××AWG XINYA CSA AWM I A LL109915 FT1 105℃ 300V ××AWG -F- HF							

备注：关键特性“☆”。

电气性能ELECTRICAL CHARACTERISTICS	物理性能PHYSICAL CHARACTERISTICS
1. 额定值Rating : 温度TEMP 105℃ ; 电压VOLTAGE 300V 2.浸水耐压Dielectric-Withstand Test:2000V 3.火花电压Spark Test:3000V	1.抗张强度Tensile Strength: 1.05kgf/mm² 2. 伸长率Elongation: Unaged: 100% min 3. 热冲击Heat shock test: 不开裂NO CRACKING 4. 冷弯Cold bend test: 不开裂NO CRACKING 5. 加热变形Deformation test: MAX 50% 6. 燃烧测试Flame test: PASS VW-1

剖面图Cross - Sectional View :

26#设计卡号：Z-010390

20#设计卡号：Z-010879

24#设计卡号：Z-011786

28#设计卡号：Z-

30#设计卡号：Z-

22#设计卡号：Z-

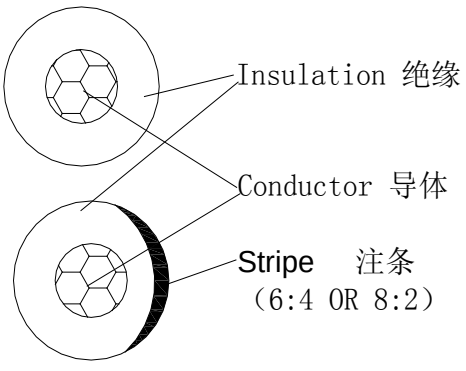

备 注 REMARK

Cl<900ppm、Br<900ppm、Cl+Br<1500ppm

图号 PART NO.	SP1108173	客户承认 APPROVED BY	

125℃辐照交联低烟无卤阻燃聚烯烃绝缘料

物质成分表

成分名称	含量
PE	48%
阻燃剂	45%
抗氧剂	3.5%
交联剂	1.5%
润滑剂	2%

河北中联化工有限公司

2008年1月25日

XINYA ELECTRONIC CO.,LTD

新亚电子有限公司

MATERIAL CERTIFICATE（Cu）

材料成份分析表（铜）

COMPONENT: 成分	RATIO（%） 含量
COPPER 铜	98.5
BISMUTH 铋	0.0002
ANTIMONY 锑	0.0004
ARSENIC 砷	0.0005
IRON 铁	0.001
LEAD 铅	0.0005
TIN 锡	1.3
SULFUR 硫	0.0015
OXYGEN 氧	0.00 1
SELENIUM 硒	0.0002
ARGENTUM 银	0. 0025
TE 碲	0. 0002

Pb≤100ppm(According to EPA3050B),Cd≤5ppm(According EN1122:2001)
根据 EN1122 和 EPA3050B 参照 SOSY 标准、铅≤100ppm　隔≤5ppm

新亚电子有限公司

品保部

2010.4.22

KUNSHAN XINGHONGMENG ELECTRONIC CO.，LTD
TEL:0512-50191998 FAX:0512-50191996
http://www.szshongmeng.cn

核准 PPROVED	审核 CHECKED	制作 DRAWING
SANDY ZHAO	HUGO	ZHAN

规格承认书 Product Specifications

REV:1.0

规格SPECIFICATION:		UL 10368 30#TS～16#TS							
项目ITEM		规 格 SPECIFICATION							
导体 CONDUCTOR	线规AWG	30	28	26	24	22	20	18	16
	材质MATERIAL	镀锡铜 TINNED COPPER							
	尺寸COND.SIZE	7/0.100±0.008	7/0.127±0.008	7/0.16±0.009	7/0.20±0.009	7/0.254±0.009	7/0.32±0.010	16/0.254±0.009	26/0.254±0.009
绝缘 INSULATION	标称厚度 Nominal Thickness	0.23㎜							
	最小厚度 Min. Thickness	0.18㎜							
	材质MATERIAL	阻燃交联聚乙烯 FR-XLPE							
	OD外径(MM)	0.80±0.05	0.90±0.05	1.00±0.05	1.10±0.05	1.30±0.05	1.50±0.10	1.80±0.10	2.10±0.10
	颜色COLOUR	任意Optional							
Conductor Resistance: Max(Ω/Km,20℃)		381	239	150	94.2	59.4	36.7	23.2	14.6
印 字 MARKING		AWM 10368 E315421 VW-1 105℃ 300V XXAWG HONGMENG C兄 AWM I A/B FT1 105℃ 300V XXAWG HF LM							

电气性能ELECTRICAL CHARACTERISTICS	物理性能PHYSICAL CHARACTERISTICS
1. 额定值Rating : 温度TEMP 105℃ ; 电压VOLTAGE 300V 2.浸水耐压Dielectric-Withstand Test:2000V 3.火花电压Spark Test:3000V	1.抗张强度Tensile Strength: 1.05kgf/mm2 2. 伸长率Elongation: Unaged: 150% min 3.老化后After aging(136.0±1.0℃×168h： Elongation： Un-aged 45%Min Strength： Un-aged 70%Min 4. 热冲击Heat shock test: 不开裂NO CRACKING 5. 冷弯Cold bend test: 不开裂NO CRACKING 6. 加热变形Deformation test: MAX 50% 7. 燃烧测试Flame test: PASS VW-1

剖面图Cross - Sectional View :

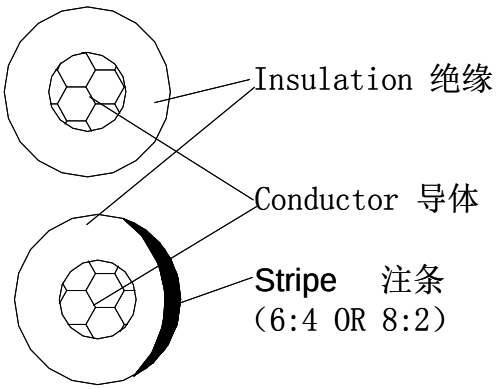

30#设计卡号:D-2403

28#设计卡号:D-2329

备 注 REMARK

Cl<900ppm、 Br<900ppm、 Cl+Br<1500ppm

图号 PART NO.	HM1708043	客户承认 APPROVED BY	

物質安全資料表
MATERIAL SAFETY DATA SHEET(MSDS)

1 供應商資料 Supplier information

物品名稱：Product Name 125 ℃ Irradiation cross-linked halogen-free low-smoke flame-retardant POE insulating compound

供應商名稱：Supplier： Hebei Zhonglian Polymer Technology Development Co., Ltd.

地址：address： the Hot spring Zone , Xiong County, Baoding , Hebei , China

電話：Tel 0312- 5301555

緊急聯絡人： Emergency contact Wang Chao | 電話: Phone 0312-5301555 | 傳真: Fax 0312-5811676

2 成份辨識資料 composition /information on ingredients

中英文名稱：

Major hazardous substance			化學文摘社登記號碼 CAS NO:	濃度或濃度範圍(成份百分比)			危害物質分類及圖示 variety and illustration of Hazardous substance
Ingredients	化學式 (Chemical equation)	Percent(%)		時量平均容許濃度 TWA	短時間時量平均容許濃度 STEL	最高容許濃度 CEILING	
聚乙烯	┤CH2-CH2├n	25	9002-88-4				NO
乙烯-醋酸乙烯酯共聚物	C18H30O6X2	28	24937-78-8				NO
氢氧化铝	AL(OH)3	43	21645-51-2				NO
抗氧剂	C73H108012	2	6683-19-8				NO
交联剂	C24H41N3O6	2	64265-57-2				NO
							NO

3 危害辨識資料與急救措施Hazards Identification and first aid measures

最重要危害效應 Major hazardous effect

健康危害效應: Adverse Human Health Effects : Does not affect the body health

環境影響: Environmental effects ：Thermal decomposition, producing

物理性及化學興危害: Physical and Chemical Hazards：NO

特殊危害: Specific Hazards :NO

主要症狀: Major symptom ：When it is heated A stimulating odour hazardous substances

4 急救措施

急救措施Accidental Release Measures

不同暴露途徑之急救方法: Emergency measures to different exposures

最重要危害效應: Major hazardous effect

對急救人員防護: Protection of First aiders

對醫師之提示: Notes to Physician

5 滅火措施 Fire - Fighting measures

適用滅火器: Applicable File Extinguisher ：dry chemical powder, foam,CO2

滅火時可能遭遇特殊危害: Possible Accident during Fire-Fighting ：When burning the CO2 and water cause burns colloidal particlesthe scene

消防人員之特殊防護設備: Special Equipment for the Prection of Firefighters

6	洩漏處理方法 Disposure of leakage	個人應注意事項: Personal Precautions ：Restrict enter into, until it is cleaned
		環境注意事項: Environmental Precautions : Remove all the flash source
		清理方法: Methods for Cleaning Up： mix leak content with dry, clean containers, Stamp and sign
7	安全處置與儲存方法 Handling and Storage	處置: Handling ： 1. Disposal of homework prevent falling 2. Processing work to avoid being fused burns ；
		儲存: Storage ： 1. Avoid storing in near the fire 2. Pay attention to waterproof

8	暴露預防措施 Exposure Controls /Personal Protection	工程控制: Engineering Measures ：	
		參數控制: Control Parameters ：无	
		個人防護設備: Personal Protective Equipment	
		呼吸防護: Breath Measures ： Under the confined Spaces, suitable to wear	眼睛防護: eye protecting ： wear a mask
		手部防護: Hand Measures ：Equipped with heat-proof gloves	皮膚及身體防護: skin /body protecting
		衛生措施: Hygiene Measures ： NO	Wear the corresponding obligations when necessary
9	物理及化學性質 Physical and chemical properties	物質狀態: Physical State ： solid	形狀: Form: particle
		顏色: color : White	氣味: Odor : NO
		PH值: PH :4.3	沸點/沸點範圍: Boiling Point /Boiling Range:
		分解溫度: Decomposition Temperature: NO	閃火點: Flash Point NO
			測試方法: Testing Methods NO
		自然溫度 Nature Ignition Temperature:NO	爆炸界限: Explosion Limit NO
		蒸氣壓: Vapor Pressure:NO	蒸氣密度: Vapor Density NO
		密度: Density :1.45g/cm3	溶解度: Solubility: insolubility
10	安定性及反應性 Stability and Reactivity	安定性: stability ：Under normal condition, the product is stable	
		than 518℃	
		or will produce the smell of the decomposition	
		應避免狀況: Conditions to Avoid: Strong oxidant, acid,and the Storage temperature shall not be higher than not higher than 270 ℃	
		應避免之物質: Materials to Avoid : organic solvent ,Strong oxidant, acid, alkali	

		危害分解物: Hazardous Decomposition Products:CO2,CO , H2O	
11	毒性資料 Toxicological Information	急毒性: Acute toxicity : EVA sourness stimulate the respiratory system	致敏感性: Sensitization :NO
		局部效應: Local effects : Contact with the melt will be burned	
		慢毒性或長期毒性: Chronic Toxicity or Long Term Toxicity : NO	
		特殊效應: Specific effects :NO	
12	生態資料 Ecological Information	可能環境影響/環境流佈Possible Environmental Effects,Behavior and Fate: NO	
13	廢棄處置方法 Disposal Considerations	廢棄處置方法Disposal Considerations: 1. Refer to the current laws and regulations before processing 2. Can take on some landfill, incineration treatment measures	
14	運送資料Transport Information	國際運送規定International regulations	
		聯合國編號:UN classification number	
		國內運送規定Domestic regulations:	
		特殊運送方法及注意事項Specific Precautionary Transport Measures and Conditions:	
15	法規資料 Regulatory Information	適用法規Applicable Regulations: : According to international shipping regulations processing measures ,such as DOT IATA/ICA .IMDG	
16	Other Info 其它信息	參考文獻 Literature Reference:According to the supplier's material safety data	
		製表單位:	名稱: Company : Hebei Zhonglian Polymer Technology Development Co.,
			地址/電話: address/phone : the Hot spring Zone , Xiong County, Baoding , Hebei , China
		製表人Drafted by:	職稱Job title: manager of technical department / 姓名name: Wei Hejun
		製表日期Draft date:	2015-12-11

XINGHONGMENG ELECTRONIC CO.,LTD

兴鸿蒙电子有限公司

MATERIAL CERTIFICATE（Cu）

材料成份分析表（铜）

COMPONENT： 成分	RATIO（%） 含量
COPPER 铜	99.92
BISMUTH 铋	0.0002
STIBIUM 锑	0.0005
ARSENIC 砷	0.0005
IRON 铁	0.0005
NICKEL 镍	0.0004
LEAD 铅	0.0005
TIN 锡	0.07
SULFUR 硫	0.0001
OXYGEN 氧	0.006
ZINCUM 锌	0.0002
PHOSPHOR 磷	0.0005
ADMIUM 镉	0.00005

Pb≤50ppm(According to EPA3050B),Cd≤5ppm(According EN1122:2001)
根据 EN1122 和 EPA3050B 规定铅≤90ppm 镉≤5ppm

以上资料由本厂供方提供。其中镀锡线中锡的含量来自于铜丝的镀层，主要是防止铜丝氧化而特意加工为之，其它成份为自然界铜矿物质中自然含有的元素，无其它任何作用，也属非有意增加。

兴鸿蒙电子有限公司
工程部

2015 – 1 - 5

产品单重：±10%(g) Produce Weight	环保要求： ☑ RoHS ☒ HF Environmental Protection Level	产品状态： ☑设计中 Designing ☒已承认 Approvaled Product Status

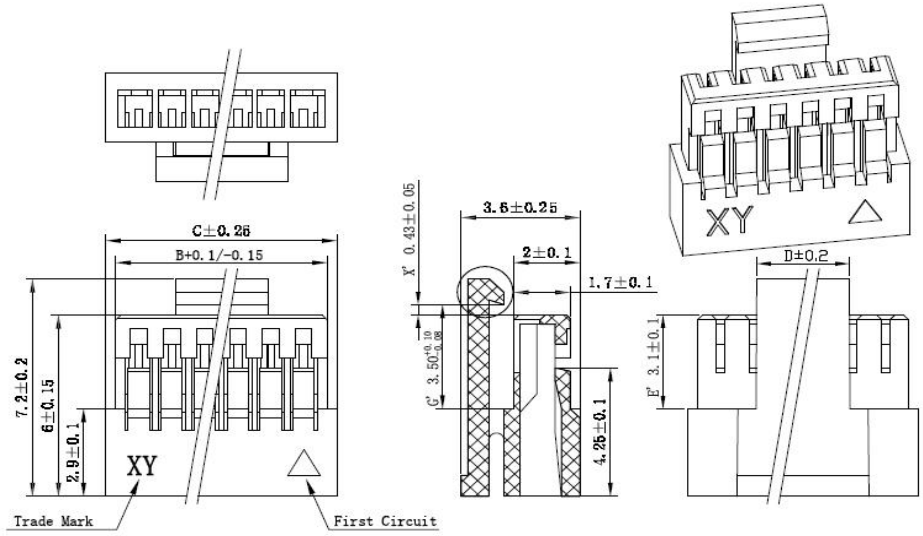

NOTE:
Poies:2~16
Applicable Wire:AWG #28-#36
Voltage Rating:200v DC/AC
Current Rating:1.0A
Withstand Volage:500V AC
Working Temperature:-25~+85° C
Insulation Resistance: 100MΩ (MIN)
Contact Resistance: 20mΩ (MAX)
Material: Nylon66 UL 94V-0 Color Nature
Packaging Quantity:1000PCS

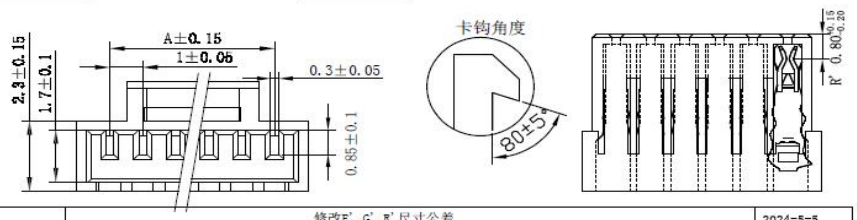

Circuits	Part No	Dim.A	Dim.B	Dim.C	Dim.D	Circuits	Part No	Dim.A	Dim.B	Dim.C	Dim.D
2	CI1402SL000-NH	1.0	2.4	3.0	1.7	10	CI1410SL000-NH	9.0	10.4	11.0	4.6
3	CI1403SL000-NH	2.0	3.4	4.0	2.6	11	CI1411SL000-NH	10.0	11.4	12.0	4.6
4	CI1404SL000-NH	3.0	4.4	5.0	2.6	12	CI1412SL000-NH	11.0	12.4	13.0	4.6
5	CI1405SL000-NH	4.0	5.4	6.0	2.6	13	CI1413SL000-NH	12.0	13.4	14.0	4.6
6	CI1406SL000-NH	5.0	6.4	7.0	2.6	14	CI1414SL000-NH	13.0	14.4	15.0	4.6
7	CI1407SL000-NH	6.0	7.4	8.0	2.6	15	CI1415SL000-NH	14.0	15.4	16.0	4.6
8	CI1408SL000-NH	7.0	8.4	9.0	2.6	16	CI1416SL000-NH	15.0	16.4	17.0	4.6
9	CI1409SL000-NH	8.0	9.4	10.0	4.6						

版本	变更单号	变更内容	日期
J		修改E',G',R'尺寸公差	2024-5-5
I		12P卡扣宽度由2.6变更为4.6	2024-3-5
H		插入深度由3.1±0.10改为3.1 +0.10 -0.15	2023-11-1
G		修改卡钩臂长和咬合点到塑件底部距离尺寸	2023-5-10
F		增加X'尺寸	2023-2-17
E		修改9P及以上卡钩宽度尺寸	2022-12-26
D		增加卡钩宽度尺寸	2022-11-23
C		增加匹配性尺寸	2022-1-12
B		增加卡钩角度	2021-9-15

GENERAL TOLERANCE	
0~30	±1.5
31~100	±2.0
101~200	±3.0
201~	±4.0
ANGEL	±2°
X.	±0.50
X	±0.25
XX	±0.15
XXX	±0.10
ANGEL	±1°

Henya 浙江恒亚电子科技有限公司
ZHEJIANG HENYA ELECTRONIC TECHNOLOGY CO., LTD.

制图: DR. ZZH	单位 UNIT	mm	名称 TITLE: CI14 SERIES HOUSING(1.0 PITCH)
审核: CHK. CYL	比例 SCALE	Free	
核准: APP. YB	纸张 SIZE	A4	恒亚料号 HENYA P/N: CI14**SL000-NH
	页次 SHEET	1 / 1	
	初版日期 ORIGINAL DATE	2012-07-05	版本 REV J

Housing Maker: HENYA
Housing Maker PN: CI1406SL000-NH+CI14T011PE(
填入日期： 2024/7/2

Item	Typical	TOL(+)	TOL(-)	Description
A	6.4	0.1	0.15	開口總寬
D	0.12	0.03	0.05	Pin寬度/Pin接觸咬合深度
E	3.1	0.1	0.1	插入深度
G	3.5	0.1	0.08	卡勾臂長
P	1.7	0.1	0.1	開口高度
R	0.8	0.15	0.2	咬合點至底部距離
X	0.43	0.05	0.05	底部距離到扣孔平台

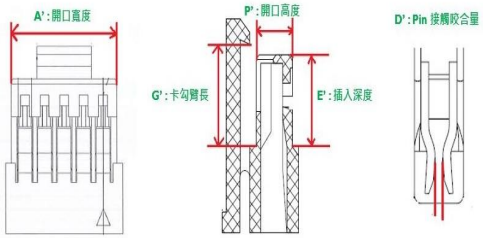

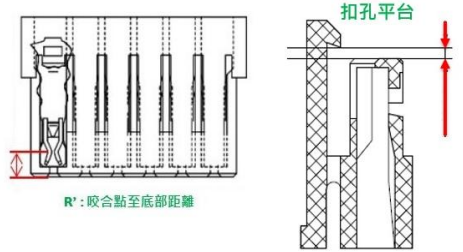

产品单重：±10%(g) Produce Weight	环保要求： ☑ RoHS ☒ HF Environmental Protection Level	产品状态： ☑设计中 ☒已承认 Product Status Designing Approvaled

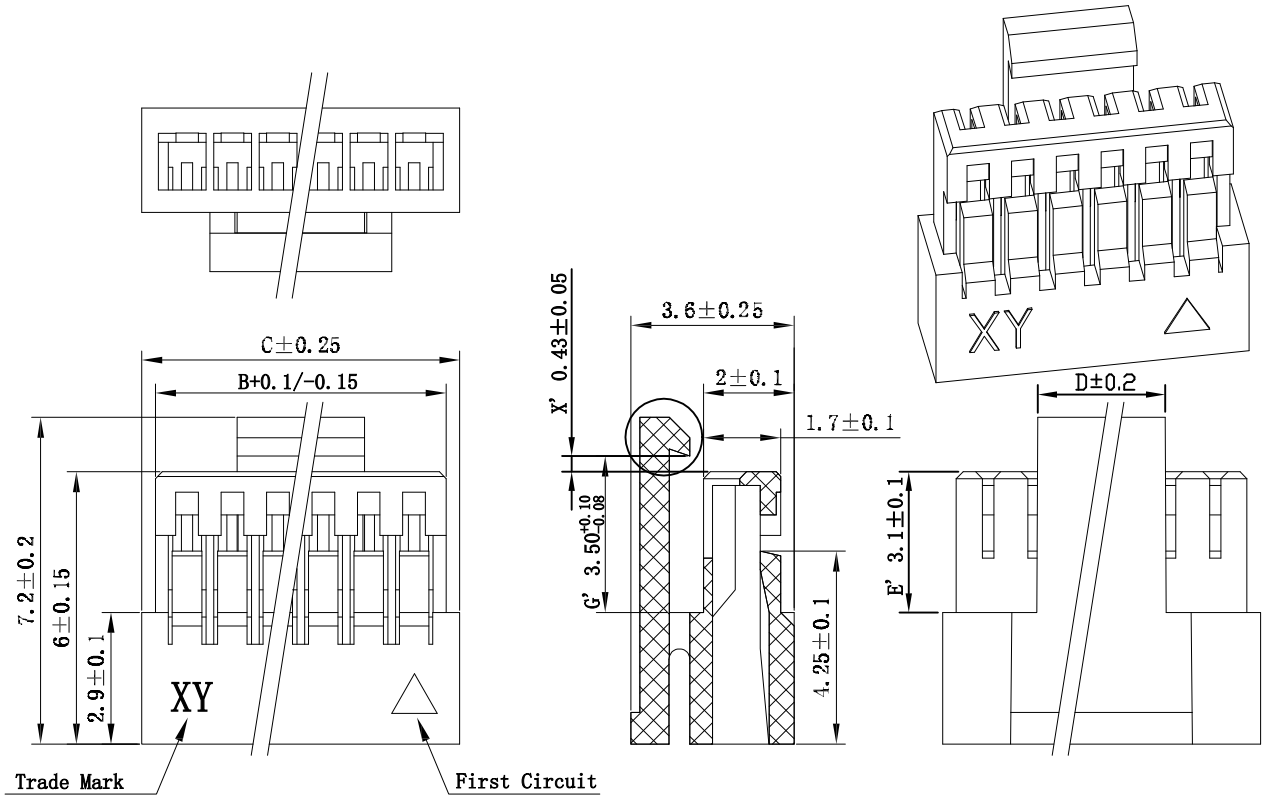

NOTE:
Poies:2~16
Applicable Wire:AWG #28-#36
Voltage Rating:200v DC/AC
Current Rating:1.0A
Withstand Volage:500V AC
Working Temperature:-25~+85° C
Insulation Resistance: 100MΩ (MIN)
Contact Resistance: 20mΩ (MAX)
Material: Nylon66 UL 94V-0 Color Nature
Packaging Quantity:1000PCS

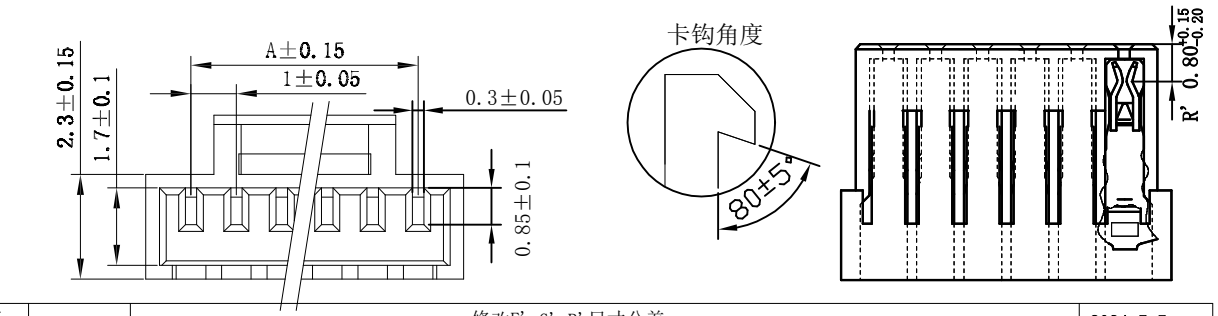

Circuits	Part No	Dim.A	Dim.B	Dim.C	Dim.D	Circuits	Part No	Dim.A	Dim.B	Dim.C	Dim.D
2	CI1402SL000-NH	1.0	2.4	3.0	1.7	10	CI1410SL000-NH	9.0	10.4	11.0	4.6
3	CI1403SL000-NH	2.0	3.4	4.0	2.6	11	CI1411SL000-NH	10.0	11.4	12.0	4.6
4	CI1404SL000-NH	3.0	4.4	5.0	2.6	12	CI1412SL000-NH	11.0	12.4	13.0	4.6
5	CI1405SL000-NH	4.0	5.4	6.0	2.6	13	CI1413SL000-NH	12.0	13.4	14.0	4.6
6	CI1406SL000-NH	5.0	6.4	7.0	2.6	14	CI1414SL000-NH	13.0	14.4	15.0	4.6
7	CI1407SL000-NH	6.0	7.4	8.0	2.6	15	CI1415SL000-NH	14.0	15.4	16.0	4.6
8	CI1408SL000-NH	7.0	8.4	9.0	2.6	16	CI1416SL000-NH	15.0	16.4	17.0	4.6
9	CI1409SL000-NH	8.0	9.4	10.0	4.6						

版本	变更单号	变更内容	日期
J		修改E',G',R'尺寸公差	2024-5-5
I		12P卡扣宽度由2.6变更为4.6	2024-3-5
H		插入深度由3.1±0.10改为$3.1^{+0.10}_{-0.15}$	2023-11-1
G		修改卡钩臂长和咬合点到塑件底部距离尺寸	2023-5-10
F		增加X'尺寸	2023-2-17
E		修改9P及以上卡钩宽度尺寸	2022-12-26
D		增加卡钩宽度尺寸	2022-11-23
C		增加匹配性尺寸	2022-1-12
B		增加卡钩角度	2021-9-15

GENERAL TOLERANCE	
0~30	±1.5
31~100	±2.0
101~200	±3.0
201~	±4.0
ANGEL	±2° ☑
x.	±0.50
.x	±0.25
.xx	±0.15
.xxx	±0.10
ANGEL	±1° ☒

Henya 浙江恒亚电子科技有限公司
ZHEJIANG HENYA ELECTRONIC TECHNOLOGY CO., LTD.

制图: DR. ZZH	单位 UNIT	mm	名称 TITLE: CI14 SERIES HOUSING(1.0 PITCH)
	比例 SCALE	Free	
审核: CHK. CYL	纸张 SIZE	A4	恒亚料号 HENYA P/N: CI14**SL000-NH
核准: APP. YB	页次 SHEET	1 / 1	初版日期 ORIGINAL DATE: 2012-07-05
			版本 REV: J

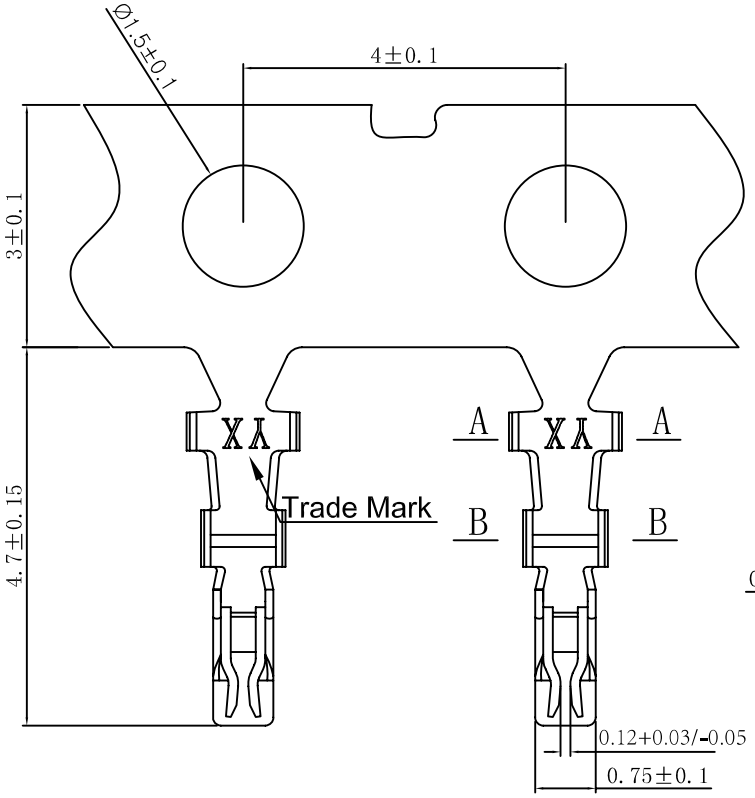

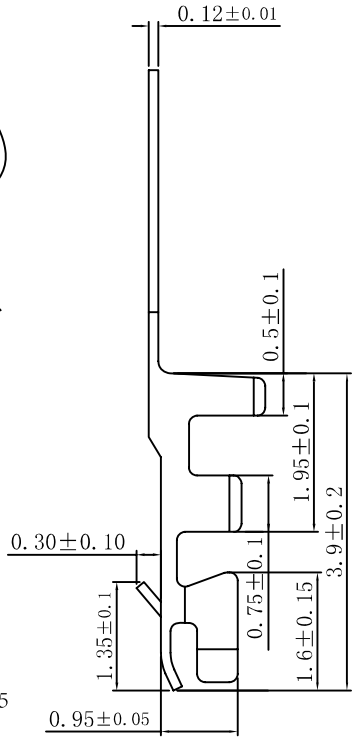

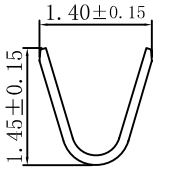

Section A-A

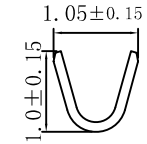

Section B-B

NOTE:
Material: phosphor bronze C5191R-H
Coating: NI 20-40μ″+Tin 80-140μ″
Wire Range: AWG 28 # -36 #
Insulation O.D.: φ0.65-0.92mm (max)
Insertion force ≤2N Pullout force ≥0.7N Retentivity≥6N
Plating Process: stamp after plating
Qty/reel: 16000 pcs

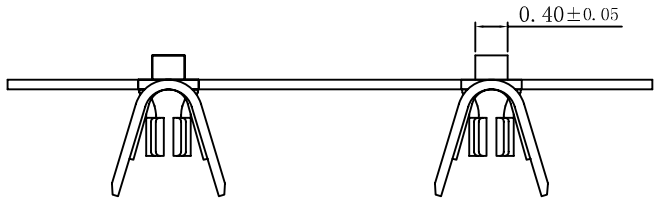

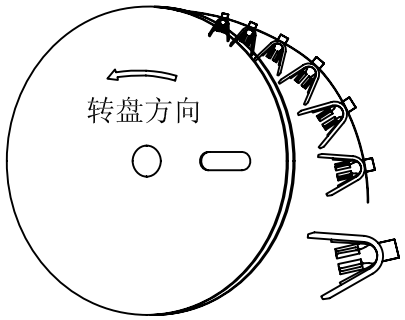

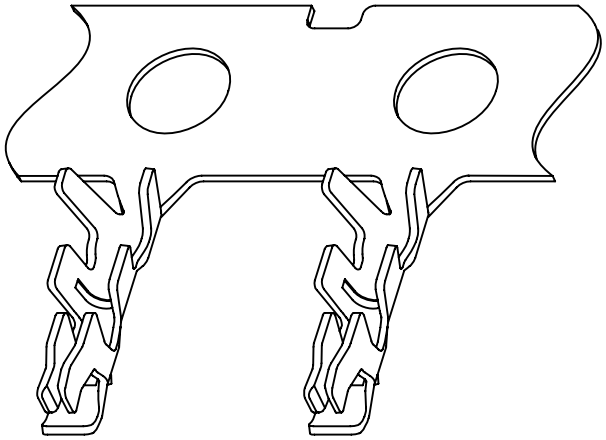

版本	变更单号	变更内容	日期
C			
B			
A		新增版	2012-07-05

GENERL TOLERANCE

.	±0.30
.x	±0.20
.xx	±0.10
.xxx	±0.05
x.	±0.50
.x	±0.25
.xx	±0.15
.xxx	±0.10
ANGEL	±1°

Henya 浙江恒亚电子科技有限公司
ZHEJIANG HENYA ELECTRONIC TECHNOLOGY CO., LTD.

制图: DR. C.Y.1	单位 UNIT	mm	名称 TITLE: CI14 SERIES CRIMP TERMINAL(1.0 PITCH)
	比例 SCALE	Free	
审核: CHK. X.D.X	纸张 SIZE	A4	恒亚料号 HENYA P/N: CI14T011PE0
核准: APP. Z.X	页次 SHEET	1/1	初版日期 ORIQINAL DATE: 2012-07-05
			版本 REV: A

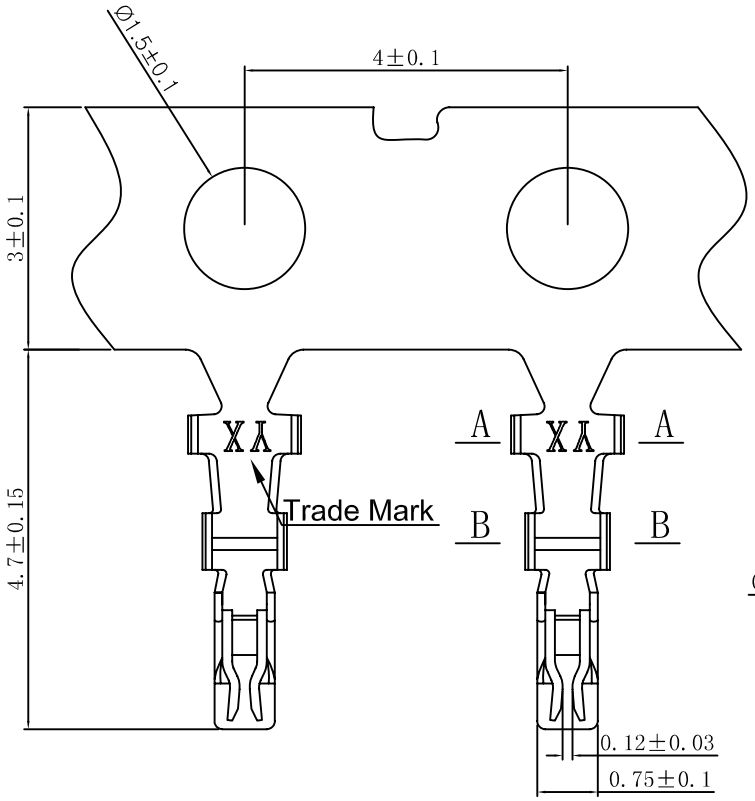

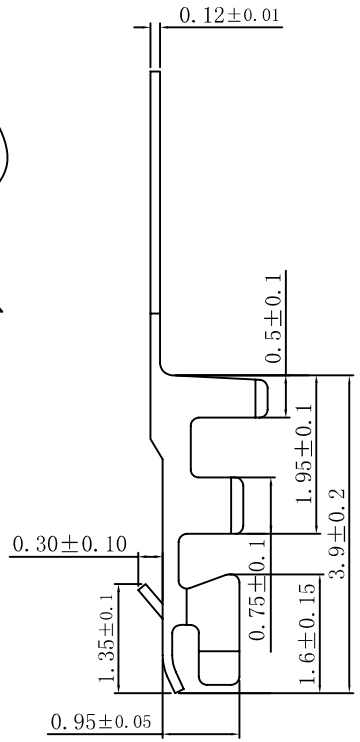

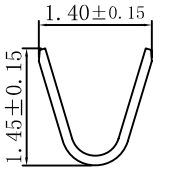

Section A-A

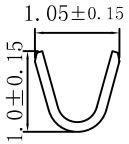

Section B-B

NOTE:
Material: phosphor bronze C5191R-H
Coating: NI 20-40μ″+Tin 80-140μ″
Wire Range: AWG 28 # -36 #
Insulation O.D.: φ0.65-0.92mm (max)
Insertion force ≤2N Pullout force ≥0.7N Retentivity≥6N
Plating Process: stamp after plating
Qty/reel: 16000 pcs

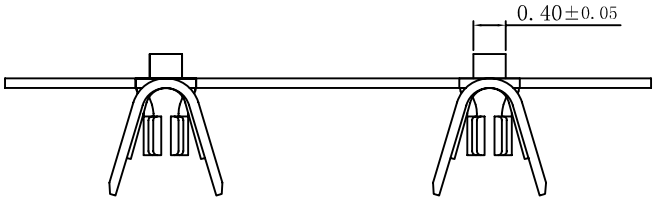

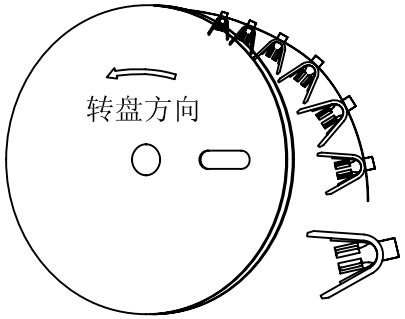

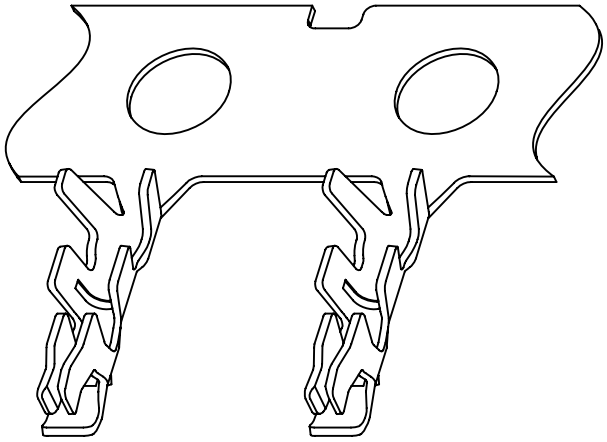

版本	变更单号	变更内容	日期
C			
B			
A		新增版	2012-07-05

GENERL TOLERANCE

.	±0.30
.x	±0.20
.xx	±0.10
.xxx	±0.05
x.	±0.50
.x	±0.25
.xx	±0.15
.xxx	±0.10
ANGEL	±1°

Henya 浙江恒亚电子科技有限公司
ZHEJIANG HENYA ELECTRONIC TECHNOLOGY CO., LTD.

制图: DR. C.Y.1	单位 UNIT	mm	名称 TITLE: CI14 SERIES CRIMP TERMINAL(1.0 PITCH)
	比例 SCALE	Free	
审核: CHK. X.D.X	纸张 SIZE	A4	恒亚料号 HENYA P/N: CI14T011PE0
核准: APP. Z.X	页次 SHEET	1/1	初版日期 ORIQINAL DATE: 2012-07-05
			版本 REV: A

浙江恒亚电子科技有限公司

ML0009

PRODUCT SPECIFICATION

产品规格 Rev A

PRODUCTION NAME：CI14**SL000-NH

1. **SCOPE** 应用范围

This product specification contains the test method, the general performance and requirement for 1.00mm pitch connector system.

2. REQUIREMENTS 必要条件

2.1. DESIGN AND CONSTRUCTION 设计规范

Product shall be of the design, construction and physical dimensions specified on the applicable product drawing.

2.2. MATERIALS 材质

A. Housing：Nylon66, UL 94V-0. Natural

B. Contact：Copper Alloy.

2.3. RATINGS 规格

A. Current Rating：1.0 A(#28)

B. Voltage Rating：200V AC,

C. Operating temperature:：-25℃~ +85℃

2.4. LEAD FREE 无铅要求

A. Cd、 Pb、 Hg、 Cr^{6+}、 PBDE、 PBB…Heavy Metals Content Refer to ROHS.

3. TEST CONDITION 测试条件

3.1. The product is designed to meet the electrical, mechanical and environmental performance requirements specified in Figure 1.

RD	DR	DATE	APVD	DATE
	C.Y.L	12-Seqt-2012	**Z.X**	12-Seqt-2012

3.2. TEST REQUIREMENTS AND PROCEDURES SUMMARY

测试规格及测试条件

Items 测试项目	**Test conditions** 测试条件	**Criteria** 判定标准
ELECTRICAL 电气特性		
Contact Resistance 接触阻抗	EIA-RS-364-06A. Measure the electrical resistance across a pair of mated connector contacts.	20 mΩ max Initial 40 mΩ max Final
Insulation Resistance 绝缘阻抗	EIA-364-21B. Mate connectors and apply a voltage of 500V DC between adjacent terminals and terminals on opposite sides.	100 MΩ min Initial
Dielectric Withstanding Voltage 耐电压	EIA-364-20A. Method B. Apply 500V AC for 1 minute between adjacent terminals and terminals on opposite sides of connectors	No evidence of break-down and flashover
MECHANICAL 机械特性		
Terminal crimp tensile strength	When crimp AWG#28 size wire When crimp AWG#30 size wire When crimp AWG#32 size wire When crimp AWG#34 size wire When crimp AWG#36 size wire	More than 1.8Kgf More than 1.6Kgf More than 1.4Kgf More than 1.2Kgf More than 1.0Kgf
Contact Retention Force 保持力	EIA-RS-364-29A Pull connectors at maximum rate of 25mm/minute.	0.6Kgf min per contact
Insertion Force 插入力	EIA-RS-364-37 Plug insert into socket shall be an alignment at a constant speed of 25mm/minute.	0.2Kgf max per contact
Withdrawal Force 拔出力	EIA-RS-364-37 Plug pull out socket shall be an alignment at a constant speed of 25mm/minute.	0.07Kgf min per contact
ENVIRONMENTAL 环境测试		
Durability 耐久性	EIA-364-09. The sample should be mounted in the tester and fully mated and unmated 50 cycles specified at the rate of 25mm/min	See Note 40 mΩ max Final
Humidity 恒温恒湿	EIA-364-31A, Method II, Condition A. Temperature：40 ±2℃ Humidity：90 ~ 95 % (RH) Period：96 hours(measurement shall be made within 1 h after that. Water drops shall be removed.)	See Note 40 mΩ max

Thermal Shock 冷热冲击	EIA-364-32B, Condition I. One cycle consists of： -25℃ for 30 minutes. +85℃ for 30 minutes. Times of cycle：5 cycles.	See Note 40 mΩ max
Salt Spray 盐雾试验	EIA-364-26A, Temperature：35 ±2℃ Salt solution：5 ±1%(solids by mass) Duration：48±4h (After the test, salt deposit shall be removed in running water.)	40 mΩ max
Resistance to soldering heat 耐焊接热	EIA-RS-364-56 Lead - Free process Soldering temperature：260 + 2 - 0℃ Immersing time：10±0.5sec	No damage
Temperature Life 老化试验	EIA-364-17A, method A Condition 4. Expose a pair of mated connectors to 85+/-2℃ for 250 hours.	See Note 40 mΩ max
Solderability 沾锡性	EIA-364-52 Soldering temperature：235 ±5℃ Immersing time：2.5±0.5sec	More than 95% of immersed part shall be covered with solder.

Figure 1

NOTE：Shall meet visual requirements , show no physical damages.

3.3. **PRODUCT QUALIFICATION AND REQUALIFICATION TEST SEQUENCE** 测试群组与顺序

Test or Examination 测试或检查项目	Test Group 测试群组								
	A	B	C	D	E	F	G	H	I
	Test Sequence (a) 测试顺序								
Examination of Product 尺寸量测	1	1	1,5	1,5	1,9	1,9	1,5	1,5	1,3
Contact Resistance 接触阻抗			2,4	2,4	2,8	2,8	2,4	2,4	
Insulation Resistance 绝缘阻抗					3,7	3,7			
Dielectric Withstanding Resistance 耐电压					4,6	4,6			
Contact Retention Force 保持力	2								
Insertion Force 插入力		2							
Withdrawal Force 拔出力		3							
Durability 耐久性			3						
Vibration 振动测试				3					
Humidity 恒温恒湿					5				
Thermal Shock 冷热冲击						5			
Salt Spray 盐雾试验							3		
Temperature Life 老化试验								3	
Solderability 沾锡性									2

Figure 2

NOTE：(a)Numbers indicate sequence in which tests are performed

INSERTION/WITHDRAWAL FORCE (Without Lock)插入/拔出力(不包含锁扣)

No.of circuits	Insertion (N MAX)	Withdrawal (N MIN)
single	2. 0	0. 7
CI1402SL000-NH	20.0	2.0
CI1403SL000-NH	20.0	2.0
CI1404SL000-NH	20.0	2.0
CI1405SL000-NH	30.0	3.0
CI1406SL000-NH	30.0	3.0
CI1407SL000-NH	30.0	3.0
CI1408SL000-NH	40.0	4.0
CI1409SL000-NH	40.0	4.0
CI1410SL000-NH	40.0	4.0
CI1411SL000-NH	50.0	5.0
CI1412SL000-NH	50.0	5.0
CI1413SL000-NH	50.0	5.0
CI1414SL000-NH	60.0	6.0
CI1415SL000-NH	60.0	6.0
CI1416SL000-NH	60.0	6.0

CI14**SL000-NH带锁拔出力: 2~4P≥15N
5P及以上≥20N

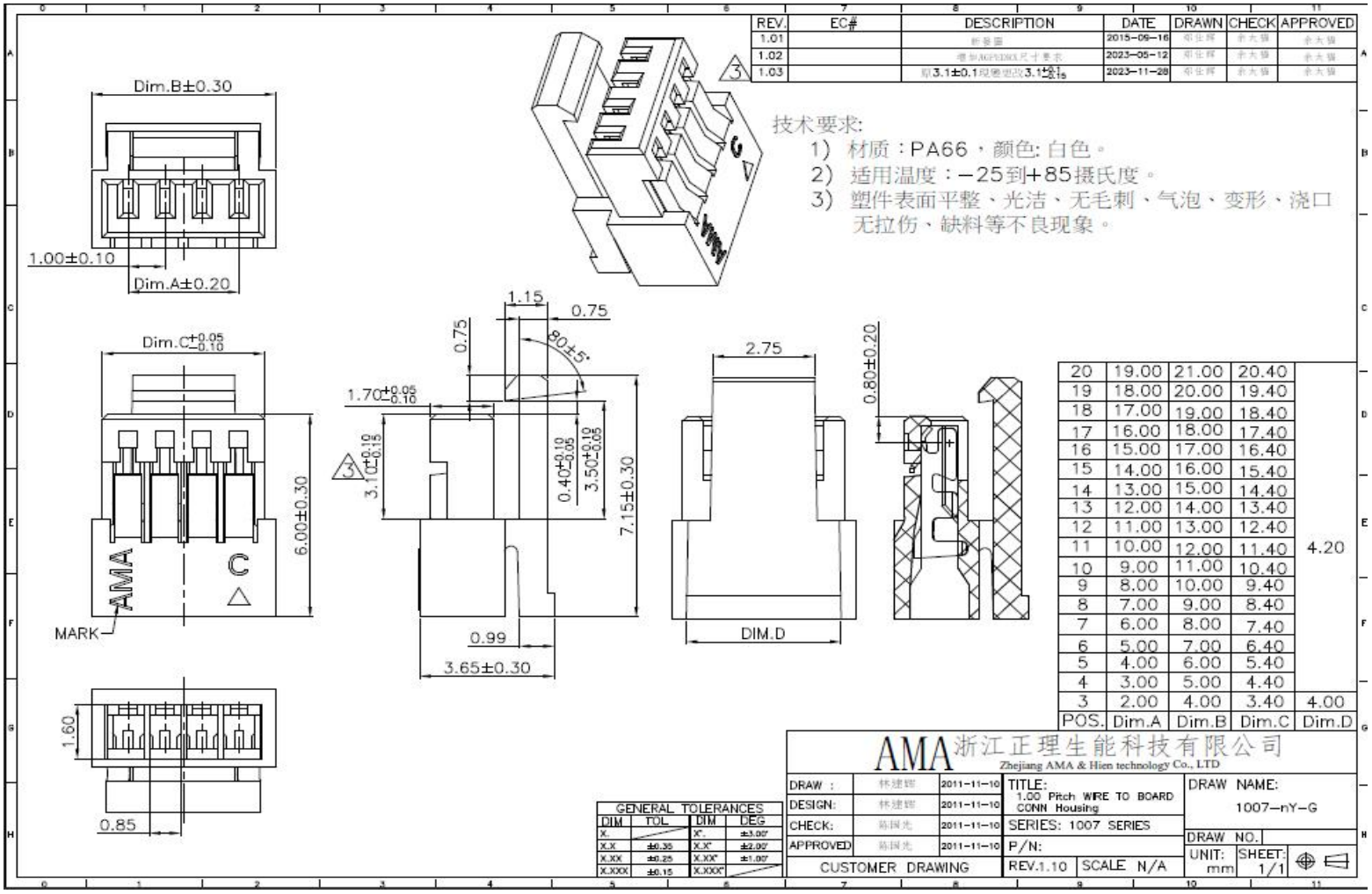

Housing Maker: AMA
Housing Maker PN: 1007-6Y-G+1007-T-4
填入日期： 2024/8/14

Item	Typical	TOL(+)	TOL(-)	Description
A	6.4	0.05	0.1	開口總寬
D	0.1	0.05	0.05	Pin寬度/Pin接觸咬合深度
E	3.1	0.1	0.15	插入深度
G	3.5	0.1	0.05	卡勾臂長
P	1.7	0.05	0.1	開口高度
R	0.8	0.2	0.2	咬合點至底部距離
X	0.4	0.1	0.05	底部距離到扣孔平台

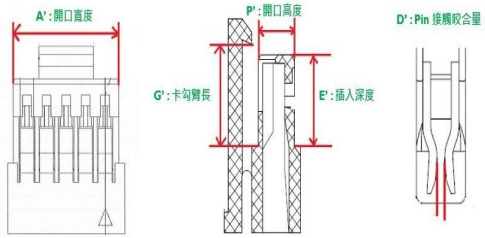

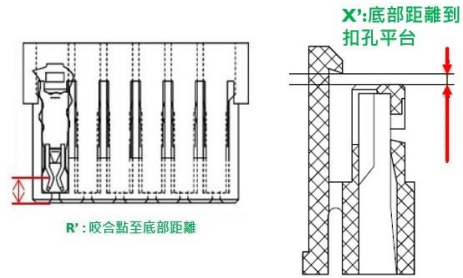

REV.	EC#	DESCRIPTION	DATE	DRAWN	CHECK	APPROVED
1.01		新發圖	2015-09-16	郑仕辉	余太福	余太福
1.02		增加AGPEDRX尺寸要求	2023-05-12	郑仕辉	余太福	余太福
1.03		原3.1±0.1現變更改$3.1^{+0.1}_{-0.15}$	2023-11-28	郑仕辉	余太福	余太福

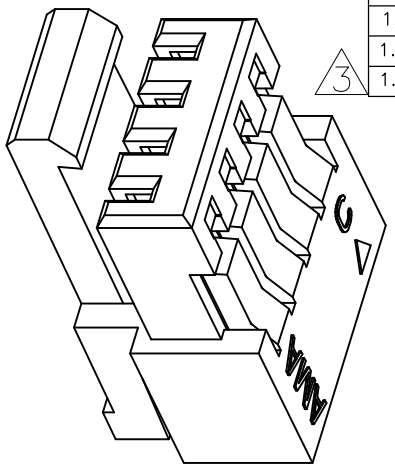

技术要求:

1) 材质：PA66，颜色: 白色。
2) 适用温度：－25到+85摄氏度。
3) 塑件表面平整、光洁、无毛刺、气泡、变形、浇口无拉伤、缺料等不良现象。

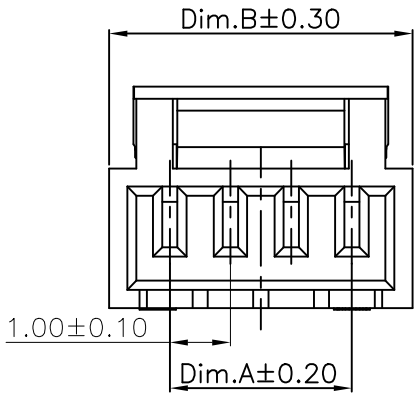

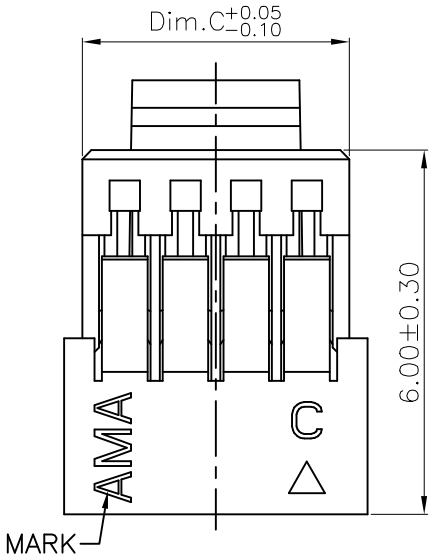

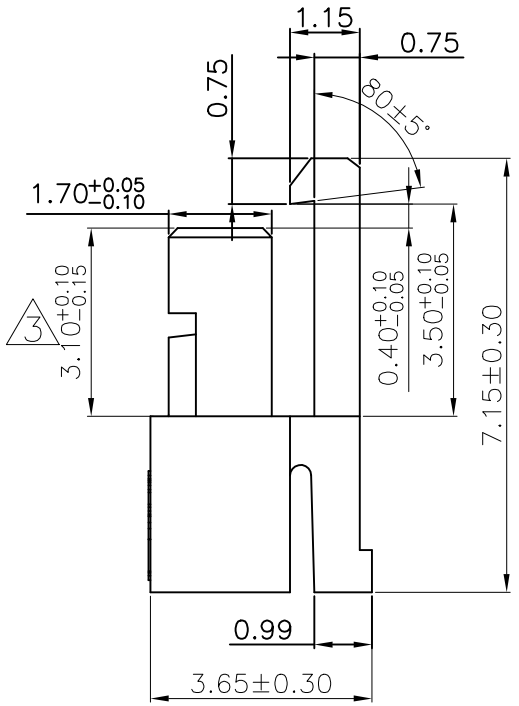

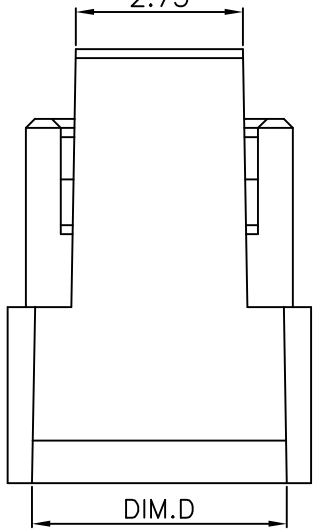

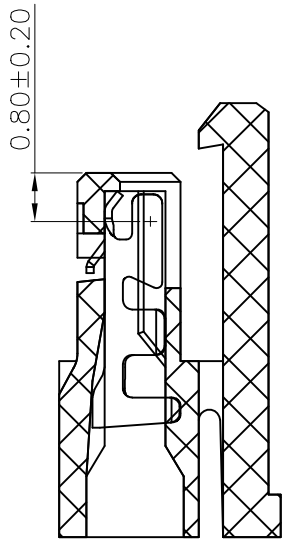

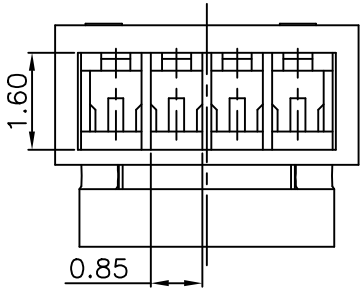

POS.	Dim.A	Dim.B	Dim.C	Dim.D
20	19.00	21.00	20.40	4.20
19	18.00	20.00	19.40	
18	17.00	19.00	18.40	
17	16.00	18.00	17.40	
16	15.00	17.00	16.40	
15	14.00	16.00	15.40	
14	13.00	15.00	14.40	
13	12.00	14.00	13.40	
12	11.00	13.00	12.40	
11	10.00	12.00	11.40	
10	9.00	11.00	10.40	
9	8.00	10.00	9.40	
8	7.00	9.00	8.40	
7	6.00	8.00	7.40	
6	5.00	7.00	6.40	
5	4.00	6.00	5.40	
4	3.00	5.00	4.40	
3	2.00	4.00	3.40	4.00

GENERAL TOLERANCES			
DIM	TOL	DIM	DEG
X.		X°.	±3.00°
X.X	±0.35	X.X°	±2.00°
X.XX	±0.25	X.XX°	±1.00°
X.XXX	±0.15	X.XXX°	

AMA 浙江正理生能科技有限公司
Zhejiang AMA & Hien technology Co., LTD

DRAW :	林建辉	2011-11-10
DESIGN:	林建辉	2011-11-10
CHECK:	陈国光	2011-11-10
APPROVED	陈国光	2011-11-10
CUSTOMER DRAWING		

TITLE: 1.00 Pitch WIRE TO BOARD CONN Housing
SERIES: 1007 SERIES
P/N:
REV.1.10 | SCALE N/A

DRAW NAME: 1007-nY-G
DRAW NO.
UNIT: mm | SHEET: 1/1

REV.	EC#	DESCRIPTION	DATE	DRAWN	CHECK	APPROVED
1.05		更新图面	2020-08-27	郑仕辉	杨典普	杨典普

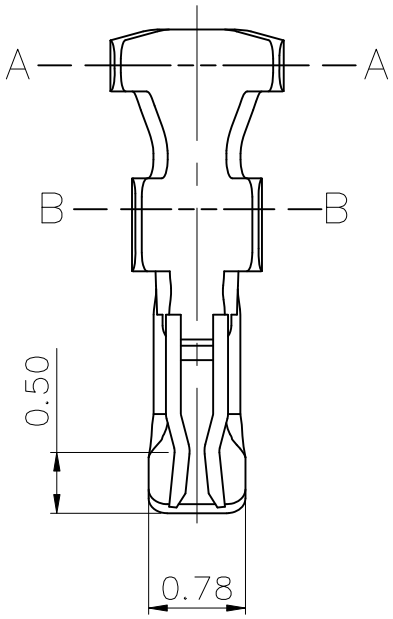

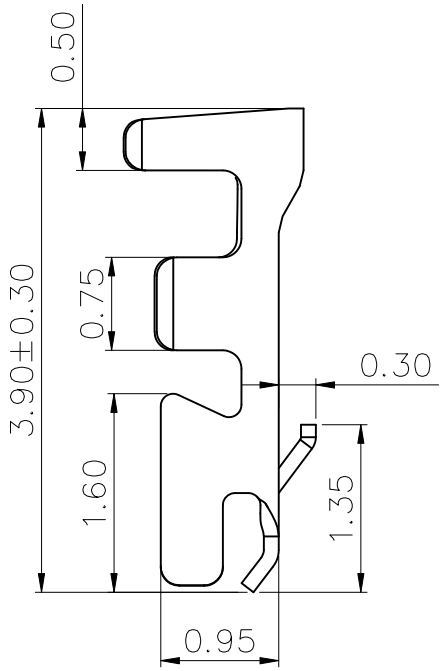

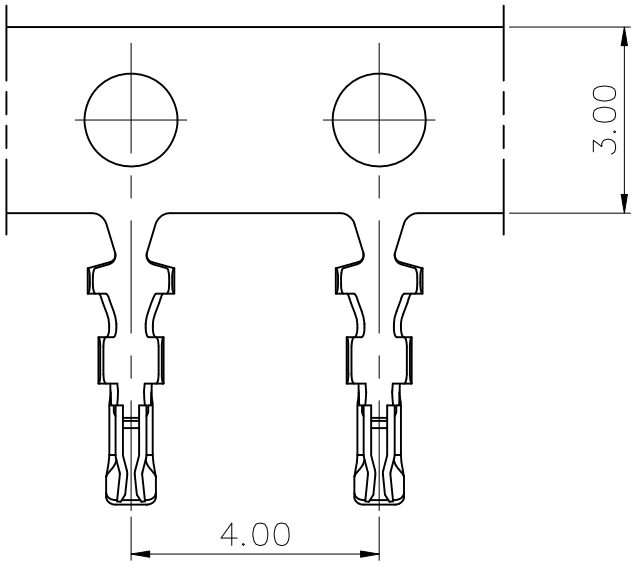

料带图，SCALE: 1/2

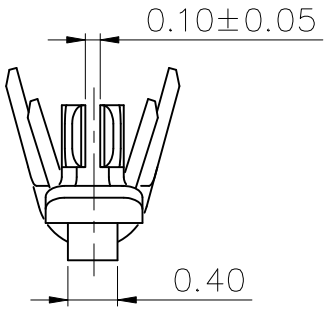

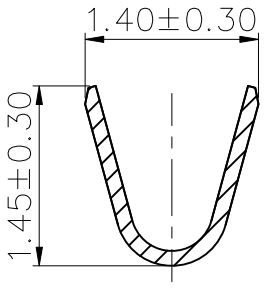

SECTION: A—A

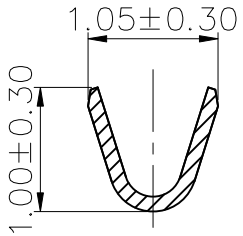

SECTION: B—B

技术要求:

1) 材质: 磷青铜; 厚度: 0.12mm;
2) 电镀要求: 镀锡60u"以上;
3) 适用条件: 温度-25到+85摄氏度，相对湿度93%;
4) 适用导线规格AWG # 32 ~ # 28;

GENERAL TOLERANCES			
DIM	TOL	DIM	DEG
X.		X°.	±3.00°
X.X	±0.35	X.X°	±2.00°
X.XX	±0.25	X.XX°	±1.00°
X.XXX	±0.15	X.XXX°	

AMA 浙江正理生能科技有限公司
Zhejiang AMA & Hien technology Co., LTD

DRAW :	林建辉	2011-8-12	TITLE: 1.00 Pitch WIRE TO BOARD CNN TERMINAL	DRAW NAME: 1007-T
DESIGN:	林建辉	2011-8-12		
CHECK:	薛树超	2011-8-12	SERIES: 1007 SERIES	DRAW NO.
APPROVED	陈国光	2011-8-12	P/N:	UNIT: mm / SHEET: 1/1
CUSTOMER DRAWING			REV. 1.00 / SCALE N/A	

AMA 浙江正理生能科技有限公司
Zhejiang AMA & Hien technology Co., LTD

产品规格书	编　号	PS-0171
	版本号	1.02
	产品名称	1007
	产品编号	

1. 范围：

此规范涵盖 1007 连接器的性能、测试和品质要求。

2. 结构、尺寸、材料和表面涂层依照图纸。

3.产品特性：

额定电流:1A AC、DC；

额定电压: 125V AC、DC；

适用温度：-25°C ～+85 °C

4.适用线规:

AWG＃28～＃32

制订	审核	批准
邓菊花	覃依平	覃依平

产品规格书

编　　号	PS-0171
版本号	1.02
产品名称	1007
产品编号	

5. 测试要求和过程概述：

序号	项目	测试条件	规格要求
1	外观	目测 视力：1.0 以上 照明：200～300Lx 目测距离：0.3～0.5m	1、塑料件表面应无明显疤痕、凹陷、开裂及影响使用的变形。 2、金属件表面无锈蚀、氧化、无明显的机械损伤等缺陷。
2	接触电阻	20mV(max) ,10mADC 的小功率测试	20 mΩ Max
3	绝缘电阻	用相邻接触件之间或地线之间，用 500V DC 电路进行测试	100 MΩ Min
4	耐电压	插配阴阳连接后后，用相邻接触件之间或者地线之间施加 500VAC（有效值），漏电流 1mA，持续时间为 1 分钟	无击穿和 飞弧现象
5	压着部位抗张强度	在试验装置夹头中固定试验样品，在连接的轴线方向施加张力,测试速度: 25±3mm/minute。	AWG.28# 1.3 Kg Min AWG.30# 0.8 Kg Min AWG.32# 0.6 Kg Min

制订	审核	批准
邓菊花	覃依平	覃依平

产品规格书

编　号	PS-0171
版本号	1.02
产品名称	1007
产品编号	

序号	项目	测试条件	规格要求	
6	端子固定力	固定连接器或测力计,在连接器轴线方向施加规定的拉力进行测试,测试速度: 25±3mm/minute。	0.8 Kg Min	
7	针的固定力	固定连接器或测力计,在连接器轴线方向施加规定的推力进行测试,测试速度: 25±3mm/minute。	0.2kgf Min	
8	插拔力	测试速度: 25±3mm/minute。	插、拔力见下表 1	
9	耐久	插拔寿命 30 次测接触电阻,测试速度: 25±3mm/minute。	40mΩ Max	
10	温度上升	插合连接器，通以最大允许电流	温度上升	30℃ Max
11	耐高温	将连接器放入高低温实验箱中，以 0.7-1℃/min 的温度变化速度，将温度调到 85±2℃，待平衡后保持 24 小时，然后以同样的速度升至室温。	外观	无损伤
12	耐低温	将连接器放入高低温实验箱中，以 0.7-1℃/min 的温度变化速度，将温度调到-25±2℃，待平衡后保持 24 小时，然后以同样的速度升至室温。	外观	无损伤

制订	审核	批准
邓菊花	覃依平	覃依平

AMA 浙江正理生能科技有限公司
Zhejiang AMA & Hien technology Co., LTD

产品规格书

编　　号	PS-0171
版本号	1.02
产品名称	1007
产品编号	

序号	项目	测试条件	规格要求	
13	湿、热循环	配合连接器暴露于温度 60±2℃，相对湿度 90～95%并保持 96 小时，测试必须在 30min 之内	外观	无损伤
			接触电阻	40mΩ Max
14	温度循环	把试验样品放入高低温试验箱中，按下列步骤调试温度； a)在－25±2℃的恒温条件下放置 30min； b)在 85±2℃的恒温条件下放置 30min； 从 a) 到 b)为一个循环周期，共进行 5 个循环，试验完毕恢复 2h	外观	无损伤
			接触电阻	40mΩ Max
15	振动	插合连接器，串联在一直流电源上，电流 1mA；并模拟正常工作状态，振频为 10～55～10Hz、振幅 1.5mm。X-Y-Z 每一轴线扫频循环 2 小时。	外观	无损伤
			瞬断	1.0μS Max
16	可焊性	端子先浸入助焊剂 5～10 秒，然后浸沾温度：260±5℃的锡炉中，时间 3±0.5 秒	外观	无损伤
			沾锡面积	95%以上
17	耐焊接热 (仅对于针座)	温度：260℃±5℃ 时间：5±1 秒	连接器无损伤	

制订	审核	批准
邓菊花	覃依平	覃依平

产品规格书

编　号	PS-0171
版本号	1.02
产品名称	1007
产品编号	

序号	项目	测试条件	规格要求	
18	盐雾	把试验样品从试验箱顶悬挂下来，采用浓度为（5±1）%(质量百分比)的氯化钠溶液，连续雾化 8h，试验后用流动的蒸馏水轻轻洗去表面沉积物。在常温常湿条件下恢复 1～2h	外观	无损伤（五金件应无露出底金属的严重锈蚀；使用预镀的型材，其落料而允许不影响其性能的轻微腐蚀）
			接触电阻	40mΩ Max

插、拔力 （不含卡钩）　　表一

级数	（不含卡钩）		（含卡钩）	
	插入力：Kg(max.)	拔出力：Kg(min.)	插入力:Kg(max.)	拔出力：Kg(min.)
2	2.00	0.20	3.00	0.50
3	2.00	0.20	3.00	2.00
4	2.00	0.20	3.00	2.00
5	3.00	0.30	4.00	2.00
6	3.00	0.30	4.00	2.00
7	3.00	0.30	4.00	2.00
8	4.00	0.40	5.00	2.00
9	4.00	0.40	5.00	2.00
10	4.00	0.40	5.00	2.00
11	5.00	0.50	6.00	2.00
12	5.00	0.50	6.00	2.00
13	5.00	0.50	6.00	2.00
14	6.00	0.60	7.00	2.00
15	6.00	0.60	7.00	2.00
16	6.00	0.60	7.00	2.00
17	7.00	0.70	8.00	2.00
18	7.00	0.70	8.00	2.00
19	7.00	0.70	8.00	2.00
20	8.00	0.80	9.00	2.00

制订	审核	批准
邓菊花	覃依平	覃依平

版本 REV.	日期 DATE	ECN NO.	变更内容 DESCRIPTION	制图 DRAWN
2	2024-2-23		12P的B尺寸24.6公差改为+0.15/-0.2	james
3	2024-8-8		塑件总宽度尺寸公差修改	james

Housing Maker: 新亚
Housing Maker PN: D2001-6P+D2001TOP.VA
填入日期： 2024/8/14

No. of Contacts	DIMENSIONS A	B	C	Remark
2	2	4.6	0.8	
3	4	6.6	1.3	
4	6	8.6	3.4	
5	8	10.6	5.4	
6	10	12.6	7.4	
7	12	14.6	9.4	
8	14	16.6	11.4	
9	16	18.6	13.4	
10	18	20.6	15.4	
11	20	22.6	17.4	
12	22	24.6	19.4	
13	24	26.6	21.4	
14	26	28.6	23.4	
15	28	30.6	25.4	
16	30	32.6	27.4	

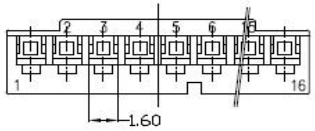

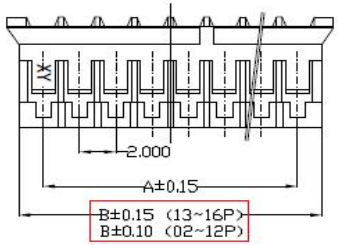

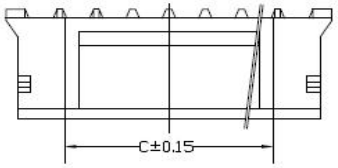

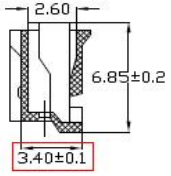

Ordering Code:
D2001 – XXP
① ②
① Series NO.
②Circuits number

Item	Typical	TOL(+)	TOL(-)	Description
A	12.6	0.1	0.1	開口總寬
D	0.36	0.03	0.03	Pin寬度/Pin接觸咬合深度
E				插入深度
G				卡勾臂長
P	3.4	0.1	0.1	開口高度
R				咬合點至底部距離
X				底部距離到扣孔平台

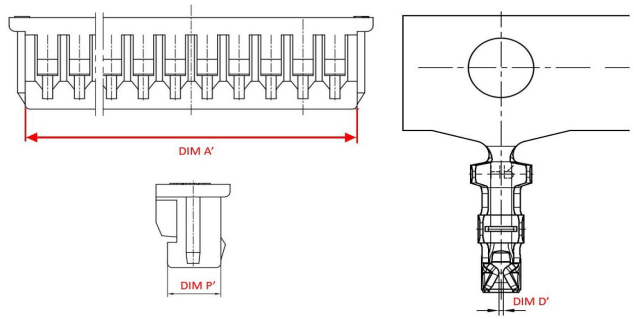

NOTES:
1.Temperature range: −25°C ~ +85°C
2.Voltage rating: 250V,AC,DC
3.Current rating: 2A
4.Contact resistance: 10 mΩ Max
5.Insulation resistance: 1000MΩ Min
6.Withstand voltage: 1000V,AC/minute
7.Material: HOUSING PA66, UL 94V-0.

GENERL TOLERANCE		制图	James	型号 PART NO.	D2001-XXP	版本 REV.	3
X.±0.30	X.°±2°	审核	KNOX	品名 TITLE	P2.00 HOUSING	页数 SHEET	1/1
.X±0.25	.X°±1°	核准	金卫星	客户编号 CUTMND.			
.XX±0.15	.XX°±0.5°	第1版 (OR.D.)	2008.08.20	苏州新亚电通有限公司 SUZHOU XINYA ELECTRONIC COMMUNICATION Co. LTD.			
.XXX±0.05	.XXX°±0.5°	单位 UNITS	MM 比例 SCALE 1:1				

版本 REV.	日期 DATE	ECN NO.	变更内容 DESCRIPTION	制图 DRAWN
2	2024-2-23		12P的B尺寸24.6公差改为+0.15/-0.2	james
3	2024-8-8		塑件总宽度尺寸公差修改	james

No. of Contacts	DIMENSIONS A	B	C	Remark
2	2	4.6	0.8	
3	4	6.6	1.3	
4	6	8.6	3.4	
5	8	10.6	5.4	
6	10	12.6	7.4	
7	12	14.6	9.4	
8	14	16.6	11.4	
9	16	18.6	13.4	
10	18	20.6	15.4	
11	20	22.6	17.4	
12	22	24.6	19.4	
13	24	26.6	21.4	
14	26	28.6	23.4	
15	28	30.6	25.4	
16	30	32.6	27.4	

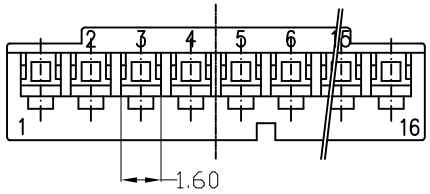

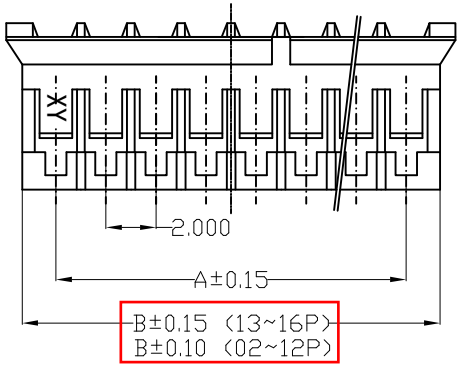

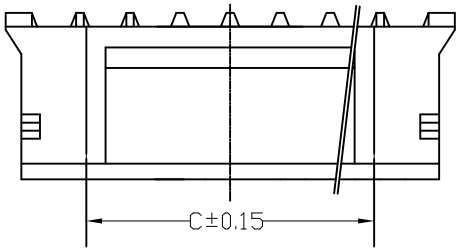

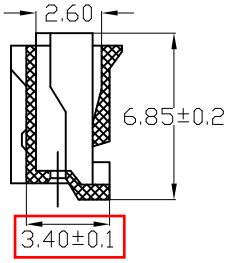

Ordering Code:

D2001 – XXP
① ②

① Series NO.

②Circuits number

NOTES:

1.Temperature range: −25°C ~ +85°C

2.Voltage rating: 250V,AC,DC

3.Current rating: 2A

4.Contact resistance: 10 mΩ Max

5.Insulation resistance: 1000MΩ Min

6.Withstand voltage: 1000V,AC/minute

7.Material: HOUSING PA66, UL 94V−0.

GENERL TOLERANCE		制图	James	料号 PART NO.	D2001−XXP	版本 REV.	3
X.±0.30	X.°±2°	审核	KNOX	品名 TITLE	P2.00 HOUSING	页次 SHEET	1/1
.X±0.25	.X°±1°	核准	卫星	客户料号 CUTM.NO.			
.XX±0.15	.XX°±0.5°	第1版 (OR.D.)	2008.08.20	苏州新亚电通有限公司 SUZHOU XINYA ELECTRONIC COMMUNICATION Co. LTD.			
.XXX±0.05	.XXX°±0.5°	单位 UNITS	MM 比例 SCALE 1:1				

版本 REV.	日期 DATE	DCN NO.	变更内容 DESCRIPTION	制图 DRAWN
B				

端子规格图号DRAWING NO. D2001TOP001S

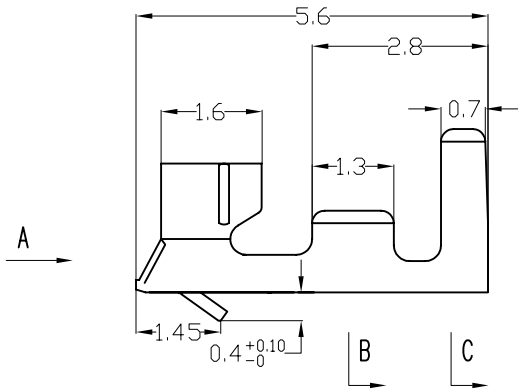

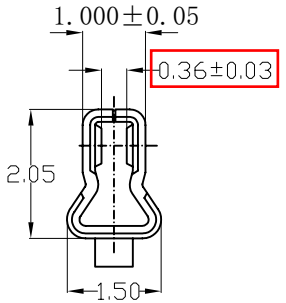

A向

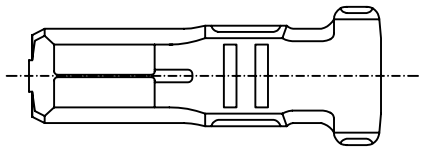

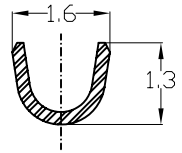

Section B-B

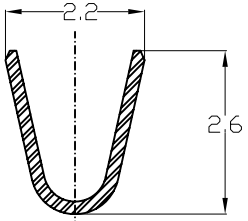

Section C-C

Odering code:

D2001 T O P .XX
① ② ③ ④ ⑤

① Series NO.
② T:Terminal
③ O:Standard
④ P:Phosphor Bronze
⑤ Plating Code

Definition	Code
◎ Tin plated:	A
Prefix "V" means lead free plating	

1.Insertion and withdrawal force:
Insertion≤5N, Withdrawal≥2N

2.Terminal/Housing Retention force: 15N min

3.Contact Resistance :0.01Ω Max

4.Crimping Strength :20N Min

GENERL TOLERANCE		制图 (DR.)	James	料号 PART NO.	D2001TOP.XX	版本 REV.	1
X.±0.30	X.°±2°	审核 (CHK.)	Knox	品名 TITLE	端子	页次 SHEET	1/1
.X±0.25	.X°±1°	核准 (APPD.)	金卫星	客户料号 CUTM.NO.			
.XX±0.15	.XX°±0.5°	第1版 (ORD.)	2008.08.20				
.XXX±0.05	.XXX°±0.5°	单位 UNITS	MM	比例 SCALE	1:1		

Xya Electronics 苏州新亚电通有限公司
SUZHOU XINYA ELECTRONIC COMMUNICATION Co. LTD.

苏州新亚电通有限公司
SUZHOU XINYA ELECTRONIC COMMUNICATION Co.LTD.

PH（D2001）插拔力规范：

Circuits 孔位	Insertion(MAX) 插入力（最大值）	Withdrawal(MIN) 拔出力（最小值）
	initial首次	initial首次
Single	5N	2N
2	20N	4N
3	25N	6N
4	30N	8N
5	35N	10N
6	40N	12N
7	45N	14N
8	50N	16N
9	55N	18N
10	60N	20N
11	65N	22N
12	70N	24N
13	75N	26N
14	80N	28N
15	85N	30N
16	90N	32N

LIXIN™ ENGINEERING PLASTICS

Product Data Sheet

Greenprod FR201

Nylon66,Unfilled, None-Halogen Flame Retardant,V0

The Greenprod FR201 flame retardant nylon 66 materials are designed to provide the optimal balance of strength,electrical and ignition resistance properties while exhibiting excellent processing characteristics. It is a phosphorus and halogen free flame retardant grade, is particularly designed for EEE application or equipment, required forUL94, V0 (0.8mm) and low flexural strength. Its primarily targeted market is EEE bobbin, socket & connectors.

Properties & average values of injection molded specimens

Properties	Test Descriptions	Method	Unit	Values(23℃)
Physical				
	Primary Additive		%	Unfilled
	Specific Gravity	ISO 1183-A	g/cm3	1.16
	Moulding shrinkage longitudinal	ASTM D955	%	1.3
	Moulding shrinkage transverse	ASTM D955	%	2.0
	Water absorption, 24h in water at 23℃	ISO 62	%	1.7
Mechanical				
	Tensile strength	ISO 527	MPa	83
	Nominal elongation at break	ISO 527	%	10
	Flexural strength	ISO 178	MPa	118
	Flexural modulus	ISO 178	MPa	3200
	Impact strength, Izod notched	ISO 180	KJ/㎡	3.8
	Impact strength, Izod unnotched	ISO 180	KJ/㎡	-
Thermal				
	Melt temperature	ISO3146-C	°C	260
	Deflection Temperature @ 66psi(455 kpa)	ISO 75-1	°C	240
	Deflection Temperature @ 264psi(1820 kpa)	ISO 75-2	°C	110
	Ignition Resistance Flammability	UL94	(0.8mm)	V-0
	Glow wire test thickness 1.6mm	IEC 695-2-1	°C	960
	Glow wire test thickness 0.8mm	IEC 695-2-1	°C	960
Electrical				
	Comparative Tracking Index (CTI)	IEC112	V	600
	Surface resistivity	ASTM D257	Ohm/㎡	-

These property values are typical values, not intended for specification purposes and therefore is intended to be used only as a guideline for designers and processors of modified thermoplastics.Variations within normal tolerances are possible for various colors.

Data are obtained from specimens molded under carefully controlled conditions from representative samples of the compound described herein. Properties may be materially affected by molding techniques applied and by the size and shape of the item molded. No assurance can be implied that all molded articles will have the same properties as those listed.

No information supplied by Lixin Company constitutes a warranty regarding product performance or use. Any information regarding performance or use is only offered as suggestion for investigation for use, based upon Lixin Company or other customer experience. Lixin Company makes no warranties, expressed or implied, concerning the suitability or fitness of any of its products for any particular purpose. It is the responsibility of the customer to determine that the product is safe, lawful and technically suitable for the intended use. The disclosure of information herein is not a license to operate under, or a recommendation to infringe any patents.

安徽鑫科新材料股份有限公司高精密度铜带厂

产品质量保证书 BG/JD－04－008

批号	084432	牌号	C 5191 R	规格	0.20*400	状态	H
带卷号	0913312	客户名称	州宏锐金属材料有限公司				
化学标准	JIS H 3110:2000	性能标准	JIS H 3110:2000				
Cu	remained	抗拉强度	616	重量kg	3896.6		
Sn	5.72	延伸率	18	件数	3		
P	0.14	维氏硬度	200	发货日期	08.09.28		
Zn	0.036	公　差	-0.01	出证人	王洋洋		
Ni	0.030	弯曲试验	无裂纹				
Pb	<0.0020	生产时间	08.09.25				
Fe	0.0057	试验人	王洋洋				
Al	<0.00090						
Cu+Sn+P	>99.85						

乐清市嘉得电子有限公司
YUEQING JIADE ELECTRONICS CO., LTD.

附录
Appendix

B200001-2-* (PH-*Y) H2001-NP

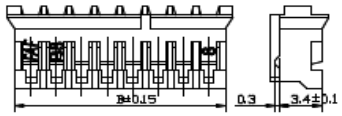

线数(N)	型号	A	B	C
		尺寸		
16	PH-16Y	30	32.6	27.4
15	PH-15Y	28	30.6	25.4
14	PH-14Y	26	28.6	23.4
13	PH-13Y	24	26.6	21.4
12	PH-12Y	22	24.6	19.4
11	PH-11Y	20	22.6	17.4
10	PH-10Y	18	20.6	15.4
9	PH-09Y	16	18.6	13.4
8	PH-08Y	14	16.6	11.4
7	PH-07Y	12	14.6	9.4
6	PH-06Y	10	12.6	7.4
5	PH-05Y	8	10.6	5.4
4	PH-04Y	6	8.6	3.4
3	PH-03Y	4	6.6	1.3
2	PH-02Y	2	4.6	0.8

材料	材料性能	颜色
PA66	UL94-V0	白色

未注公差范围
.*** ±0.05
.** ±0.10
.* ±0.20
. ±0.30

B200001-4 (PH) T2001PS-2

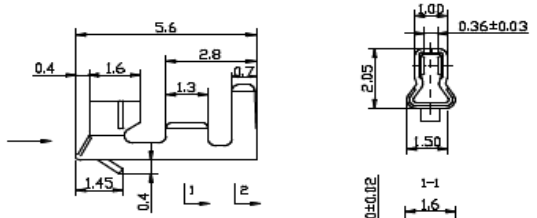

材料名称	表面处理	适用导线规格
锡青铜 QSn6.5-0.1	镀锡	AWG28#~22#

未注公差范围
.*** ±0.05
.** ±0.10
.* ±0.20
. ±0.30

版本	变更记录	设计	审核	批准	日期
B	塑件总宽公差修改为±0.15，塑件厚度公差修改为±0.1，端子开口尺寸修改为±0.03	ZQW	SJJ	SJJ	20240815

Housing Maker: FAF
Housing Maker PN: H2001-6P(PH-6Y)+T2001PS-2(PH)
填入日期： 2024/8/16

Item	Typical	TOL(+)	TOL(-)	Description
A	12.6	0.15	0.15	開口總寬
D	0.36	0.03	0.03	Pin寬度/Pin接觸咬合深度
E				插入深度
G				卡勾臂長
P	3.4	0.1	0.1	開口高度
R				咬合點至底部距離
X				底部距離到扣孔平台

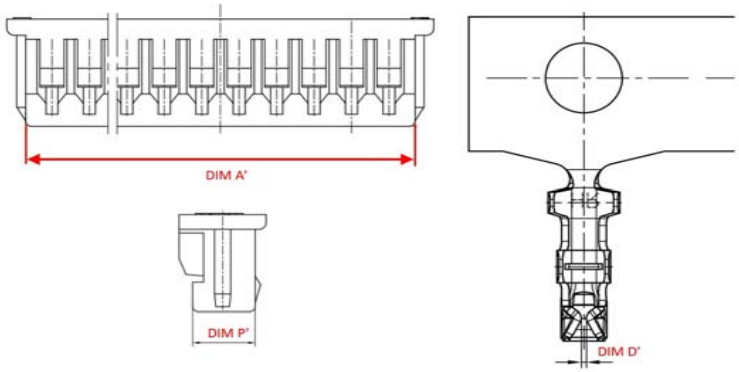

乐清市嘉得电子有限公司
YUEQING JIADE ELECTRONICS CO., LTD.

附录
Appendix

B200001-2-* (PH-*Y) H2001-NP

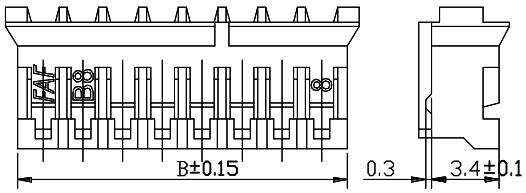

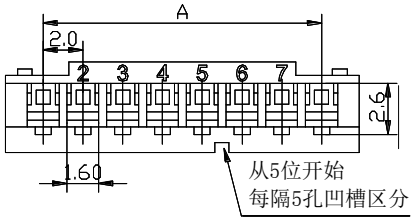

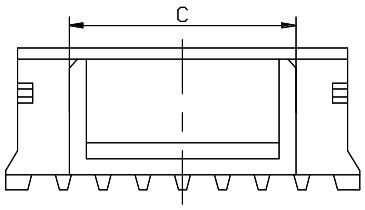

PH-02/03Y图示

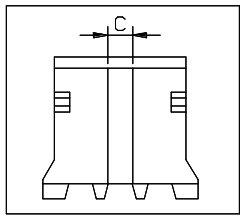

16	PH-16Y	30	32.6	27.4
15	PH-15Y	28	30.6	25.4
14	PH-14Y	26	28.6	23.4
13	PH-13Y	24	26.6	21.4
12	PH-12Y	22	24.6	19.4
11	PH-11Y	20	22.6	17.4
10	PH-10Y	18	20.6	15.4
9	PH-09Y	16	18.6	13.4
8	PH-08Y	14	16.6	11.4
7	PH-07Y	12	14.6	9.4
6	PH-06Y	10	12.6	7.4
5	PH-05Y	8	10.6	5.4
4	PH-04Y	6	8.6	3.4
3	PH-03Y	4	6.6	1.3
2	PH-02Y	2	4.6	0.8
线数(N)	型 号	A	B	C
		尺 寸		

材 料	材料性能	颜色
PA66	UL94-V0	白色

未注公差范围	
***	±0.05
.**	±0.10
.*	±0.20
.	±0.30

B200001-4 (PH) T2001PS-2

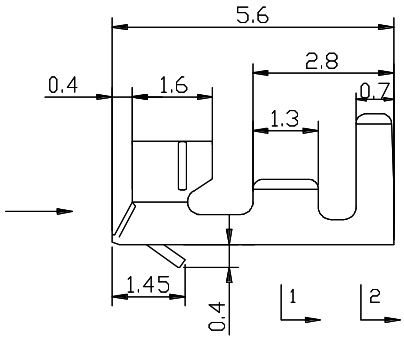

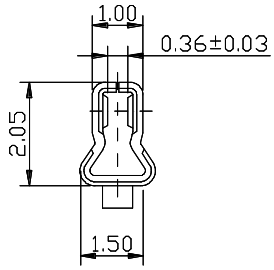

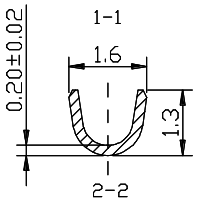

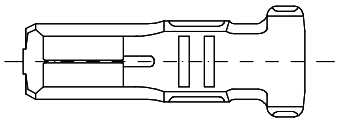

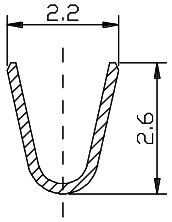

未注公差范围	
***	±0.05
.**	±0.10
.*	±0.20
.	±0.30

材料名称	表面处理	适用导线规格
锡青铜 QSn6.5-0.1	镀锡	AWG28#～22#

版本	变更记录	设计	审核	批准	日期
B	塑件总宽公差修改为±0.15，塑件厚度公差修改为±0.1，端子开口尺寸修改为±0.03	ZQW	SJJ	SJJ	20240815

1 产品名称

产品名称：PH条形连接器

2 产品结构及技术参数

2.1 产品规格图（见附录）

2.2 技术参数（见附录）

2.3 材料及表面处理

零件名称		材　料	材料性能	表面处理	备　注
阳连接器	壳体	PA66　CM3004	UL94-V0	——	
	铜针	黄铜H65	软态（PM+M）	镀锡0.004～0.006mm	
孔座		PA66　CM3004	UL94-V0	——	
端子		锡青铜 QSn6.5-0.1	Y	镀锡0.002～0.004mm	AWG32#～24#

3 性能要求及试验方法

序号	试验项目	要　　求	试验条件及方法	
3.1	外观	连接器表面清洁，无色差、锈蚀、氧化、裂纹、毛刺、飞边等及其它机械损伤；标志清晰。	目测	
3.2	结构尺寸	按相应检验卡片文件执行	带表卡尺测量	
3.3	互换性	各产品相互之间配合，应良好。	各产品相互进行插（配）入、拔出试验。	
3.4	接触件的固定性	端子保持力≥15N。	将压接后的端子连接器配入孔座内，沿连接器方向以25mm/分钟速度拉伸线体，测定连接器从孔座脱出时的拉力。	
3.5	插入力和拔出力	插入力≤5N 拔出力≥2N	把阳连接器固定在推拉式测力计上，将压接后的连接器端子装在孔座内，沿轴向进行插拔，插入时的力为插入力，拔出时的力为拔出力。	
	Circuits 孔位	Insertion(MAX) 插入力（最大值）	Withdrawal(MIN) 拔出力（最小值）	
		initial首次	initial首次	5th第五次
	2	22N	4N	3N
	3	27N	6N	4.5N
	4	32N	8N	6N
	5	37N	10N	7.5N
	6	42N	12N	9N
	7	47N	14N	10.5N
	8	52N	16N	12N
	9	57N	18N	13.5N
	10	62N	20N	15N
	11	67N	22N	16.5N
	12	72N	24N	18N
	13	77N	26N	19.5N
	14	82N	28N	21N
	15	87N	30N	22.5N
	16	92N	32N	25N

北京金鹰铜业有限责任公司

产 品 质 量 证 明 书

订货单位	乐清金乐	合 同 号	2006-10-56	日期:2006.10.07
编 号	2227	重量（Kg）	2935	

技术标准：协议

产品名称	规格（mm）	状 态	公差（mm）		表面质量
			厚度	宽度	
QSn6.5-0.1	0.197×200/102	Y	±0.005	±0.30	OK

化 学 成 分（%）

技术标准：GB/T5231-2001

元素 / 卷号	Cu	Pb	P	Fe	Sn	
3-1537A	Rem	0.007	0.20	0.008	6.40	
3-1563A	Rem	0.002	0.13	0.007	6.10	

物 理 性 能

技术标准：协议

性能 / 卷号	σ_b(N/mm^2)	δ_{10}(%)				
3-1590B	640	25.0				
3-1587A	650	25.5				

本证书所列产品经本厂检验结果如上，特此证明。如有异议，请持本证书在三个月内提出，逾期恕不受理。

技术检验：

部门签章

乐清市力特电子有限公司 Lue qing lit e Electronic Co.,Ltd.
电话：0577-62961858 传真：0577-62961857 E-mail：zxymjx812@163.com

日期	2010/06/02	版次	A1	料号	JA**M30SB11-HF	业务	黄孟金
品名	LT2010C1醋酸布胶带			规格	(10-50mm)×30M (宽×长)	客户	浙江新亚

图示如下：

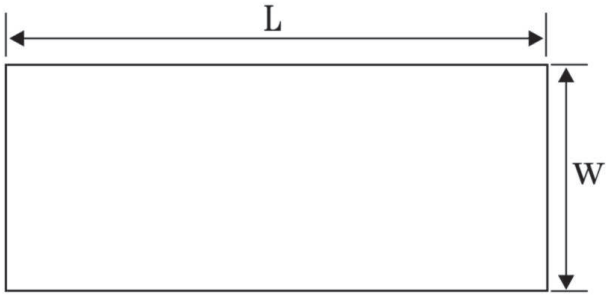

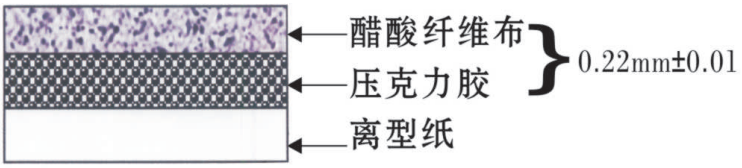

材料：醋酸纤维布
颜色：黑色

注：整卷的公差为：宽度（W）、长（L）如下表

宽度(mm)	公差(mm)	长度(M)	公差(M)
10－50mm	±0.01	30	±0.02

1、上图为尺寸标准，外形以所附样品为准。

2、所领用的物料必须符合环保合格材料一览表。

3、表面不可有脏渎、破损、毛边。

4、单位为mm。

特性：耐电压：＞1.5KV
粘着力：≥1.3Kg/inch
保持力：24H
恒温恒湿：60℃ 95%RH 96H

核准		审核		制定	高春丽

不使用 PFAS 保证函

本公司浙江恒亚电子科技有限公司作为佳世达科技股份有限公司合格的供应商，我司在此保证，提供给佳世达三厂如下生产的线束料号不含 PFAS 物质，chemical structure is with“-CF2-”“ -CF3”“=CF2”, or“-CF=“及 ECHAANNEX XVRESTRICTION REPORT 定義的氟物質，或材質完全不含氟。

公司名称：浙江恒亚电子科技有限公司

签名：

职位：

日期： 2024.5.7

浙江恒亚电子科技有限公司 技术章

扫描全能王 创建