## Coralie_Chen

**寄件者:** jacky <jackylu@diva.com.tw>
**寄件日期:** 2024年9月12日星期四 下午 8:05
**收件者:** 'kevin_tan'; 'RoyHuang 黃玉樹'
**主旨:** RE: 程悅 HDMI to DVI線材長度客製化

Dear Kevin

OK 我再加入統計表請麥哥加入統計需求~

Warm regards,
Jacky Lu #514

R&D Dep.

DIVA Labs.

---

**From:** kevin_tan <kevin_tan@diva.com.tw>
**Sent:** Thursday, September 12, 2024 5:53 PM
**To:** 'jacky' <jackylu@diva.com.tw>; 'RoyHuang 黃玉樹' <royhuang@diva.com.tw>
**Subject:** RE: 程悅 HDMI to DVI線材長度客製化

Dear Jacky,

此條cable已建立料號，如下
3KC00010020 DVI&HDMI CABLE (BLACK,500mm,CHENNYUE)

我已請MIU跟廠商要完整承認書, 封面, SGS以及線材測試報告, 等文件確認後再進行承認作業
另外, 因為這條是單獨出貨, 跟真一及Eric確認過不需做EMI test

謝謝

Kevin Tan

---

**From:** jacky <jackylu@diva.com.tw>
**Sent:** Monday, September 9, 2024 11:23 PM
**To:** RoyHuang 黃玉樹 <royhuang@diva.com.tw>; kevin_Tan 譚德和 <kevin_Tan@diva.com.tw>
**Subject:** FW: 程悅 HDMI to DVI線材長度客製化

Dear Roy

這真一所需要的承認 申請料號 驗證可以交給Kevin 執行.
他會清楚要做什麼動作. 並料號申請下來讓我知道~

Warm regards,
Jacky Lu #514

R&D Dep.

**From:** Miu_Liao <miu_liao@diva.com.tw>
**Sent:** Monday, September 9, 2024 2:14 PM
**To:** 'Shinichi_Hsu' <shinichi_hsu@diva.com.tw>; 'jacky' <jackylu@diva.com.tw>; 'RoyHuang 黃玉樹' <royhuang@diva.com.tw>
**Cc:** 'Dennis_Liu' <dennis_liu@diva.com.tw>; 'coralie_chen 陳美惠' <coralie_chen@diva.com.tw>; 'MomoHsiao 蕭玉桃' <momohsiao@diva.com.tw>; 'Shelly_Huang 黃小評' <shelly_huang@diva.com.tw>
**Subject:** RE: 程悅 HDMI to DVI線材長度客製化

Dear Shinichi、Dennis

已將1PCS樣品轉交給RD-Roy進行承認

Best regards,
*Miu Liao*

**PS. EOL Letter提供, 請6個月以前通知並以通知鈺緯採購起計算.**

**!!每個月25號為關帳日，26號收到的發票皆為隔月帳!!**

**DIVA Laboratories, Ltd.**
Supply Chain Mgt. Dept
Tel: +886-2-2226-8631#613
Fax: +886-2-2226-2423
Skype: **miu.liao**
Email: miu_liao@diva.com.tw
Web: www.diva.com.tw
Add: 9F., No.351, Sec. 2, Zhongshan Road, Zhonghe District ,
New Taipei City 235602, Taiwan R.O.C.

**From:** Shinichi_Hsu [mailto:shinichi_hsu@diva.com.tw]
**Sent:** Monday, September 9, 2024 1:06 PM
**To:** 'jacky' <jackylu@diva.com.tw>; 'RoyHuang 黃玉樹' <royhuang@diva.com.tw>
**Cc:** 'Miu_Liao' <miu_liao@diva.com.tw>; 'Dennis_Liu' <dennis_liu@diva.com.tw>; 'coralie_chen 陳美惠' <coralie_chen@diva.com.tw>; 'MomoHsiao 蕭玉桃' <momohsiao@diva.com.tw>; 'Shelly_Huang 黃小評' <shelly_huang@diva.com.tw>
**Subject:** RE: 程悅 HDMI to DVI線材長度客製化

Dear Jacky

沒有指定的機種要使用

客人純粹請我們做特殊的HDMI線

Shinichi Hsu 徐士庭
**DIVA Laboratories, Ltd.** | Product Management Dep.

T: +886-2-2226-8631#202 | E: shinichi_hsu@diva.com.tw
F: +886-2-2226-2423 | W: www.diva.com.tw
M:+886-933-125-151 | Line: sinich74811
A: 9F., No.351, Sec. 2, Zhongshan Road, Zhonghe District , New Taipei City 235602, Taiwan R.O.C.

**From:** jacky [mailto:jackylu@diva.com.tw]
**Sent:** Monday, September 9, 2024 12:04 PM
**To:** 'Shinichi_Hsu' <shinichi_hsu@diva.com.tw>; RoyHuang 黃玉樹 <royhuang@diva.com.tw>
**Cc:** 'Miu_Liao' <miu_liao@diva.com.tw>; 'Dennis_Liu' <dennis_liu@diva.com.tw>; 'coralie_chen 陳美惠' <coralie_chen@diva.com.tw>; 'MomoHsiao 蕭玉桃' <momohsiao@diva.com.tw>; 'Shelly_Huang 黃小評' <shelly_huang@diva.com.tw>
**Subject:** RE: 程悅 HDMI to DVI線材長度客製化

Dear 真一

我不在公司.. 這條線是要用在那個機種上. 讓PL來請此機種的EE申請會比較合適
如果有問題請找一下我的代理人Roy.

Dear Roy

這是有HDMI 的連接器技術. 要建入業務追蹤統計表內. 所以料號出來要通知一下. 讓我建立表格請麥哥放入SAP的統計表內..

Warm regards,
Jacky Lu #514

R&D Dep.

**From:** Shinichi_Hsu <shinichi_hsu@diva.com.tw>
**Sent:** Monday, September 9, 2024 9:42 AM
**To:** JackyLu 盧俊宇 <jackylu@diva.com.tw>
**Cc:** 'Miu_Liao' <miu_liao@diva.com.tw>; 'Dennis_Liu' <dennis_liu@diva.com.tw>; 'coralie_chen 陳美惠' <coralie_chen@diva.com.tw>; MomoHsiao 蕭玉桃 <momohsiao@diva.com.tw>; 'Shelly_Huang 黃小評' <shelly_huang@diva.com.tw>
**Subject:** RE: 程悅 HDMI to DVI線材長度客製化

Dear Jacky

業務需要下單附件的線材

請RD協助申請料號，感謝

Shinichi Hsu 徐士庭
**DIVA Laboratories, Ltd.** | Product Management Dep.
T: +886-2-2226-8631#202 | E: shinichi_hsu@diva.com.tw
F: +886-2-2226-2423 | W: www.diva.com.tw
M:+886-933-125-151 | Line: sinich74811

A: 9F., No.351, Sec. 2, Zhongshan Road, Zhonghe District , New Taipei City 235602, Taiwan R.O.C.

**From:** Dennis_Liu [mailto:dennis_liu@diva.com.tw]
**Sent:** Monday, September 9, 2024 9:29 AM
**To:** 'Shinichi_Hsu' <shinichi_hsu@diva.com.tw>
**Cc:** 'Miu_Liao' <miu_liao@diva.com.tw>
**Subject:** RE: 程悅 HDMI to DVI線材長度客製化

Dear Shinichi,

今天收到康泰克來信通知HDMI(M) to DVI(F) cable (500mm)的樣品測試OK, 後續應該會下單, 再請協助幫忙建立內部的cable料號, 感謝

Thanks & Best Regards
Dennis Liu

**DIVA Laboratories, Ltd.** | Sales & Marketing Dep.
T:+886-2-2226-8631#245 | E: dennis_liu@diva.com.tw
F:+886-2-2226-2423 | W: www.diva.com.tw
M: +886-937-314-799 | Skype ID: willowdenis
A: 9F., No.351, Sec. 2, Zhongshan Road, Zhonghe District , New Taipei City 235602, Taiwan R.O.C.

**From:** Dennis_Liu [mailto:dennis_liu@diva.com.tw]
**Sent:** Friday, August 2, 2024 1:49 PM
**To:** 'Miu_Liao' <miu_liao@diva.com.tw>
**Cc:** 'Shinichi_Hsu' <shinichi_hsu@diva.com.tw>
**Subject:** RE: 程悅 HDMI to DVI線材長度客製化

Dear Miu,

客戶回覆圖面看起來沒什麼問題, 並詢問是否能提供樣品給他們作測試?
價格及交期為何? 客戶年約量僅約100pcs左右, 再請協助幫忙確試後回覆, 感謝

Thanks & Best Regards
Dennis Liu

**DIVA Laboratories, Ltd.** | Sales & Marketing Dep.
T:+886-2-2226-8631#245 | E: dennis_liu@diva.com.tw
F:+886-2-2226-2423 | W: www.diva.com.tw
M: +886-937-314-799 | Skype ID: willowdenis
A: 9F., No.351, Sec. 2, Zhongshan Road, Zhonghe District , New Taipei City 235602, Taiwan R.O.C.

**From:** ben@cyueglobal.com [mailto:ben@cyueglobal.com]
**Sent:** Wednesday, July 31, 2024 11:08 AM
**To:** 'Miu_Liao' <miu_liao@diva.com.tw>
**Cc:** 'Shinichi_Hsu' <shinichi_hsu@diva.com.tw>; 'Dennis_Liu' <dennis_liu@diva.com.tw>
**Subject:** RE: 程悅 HDMI to DVI線材長度客製化

Dear Miu:

圖紙修改成 DVI 母頭。

Thanks and best regards,

**CHENnYUE CO., LTD【程悅有限公司】**

Ben Chen

Mobile:+886-926836096
Office: +886-2-77515030 #88
Web: www.CYueGlobal.com
IG:CHENnYUE_tw
10F, No.42, Huanti Blvd. LuZhou Dist., New Taipei 24766, Taiwan

**From:** Miu_Liao <miu_liao@diva.com.tw>
**Sent:** Monday, July 29, 2024 4:02 PM
**To:** ben@cyueglobal.com
**Cc:** 'Shinichi_Hsu' <shinichi_hsu@diva.com.tw>; 'Dennis_Liu' <dennis_liu@diva.com.tw>
**Subject:** RE: 程悅 HDMI to DVI線材長度客製化

Dear Ben,

若標準DVI Cable母頭是無鎖螺絲的，那可用標準品即可

另外，新提供的圖紙仍有錯誤，再請協助修改

新圖紙: 依舊是寫DVI-(24+1)M公頭
客人需求: DVI-I, female (同3KC00010010)

| 新圖紙 (DVI-D, male) | 客人需求(3KC00010010) (DVI-I, female) |
|---|---|

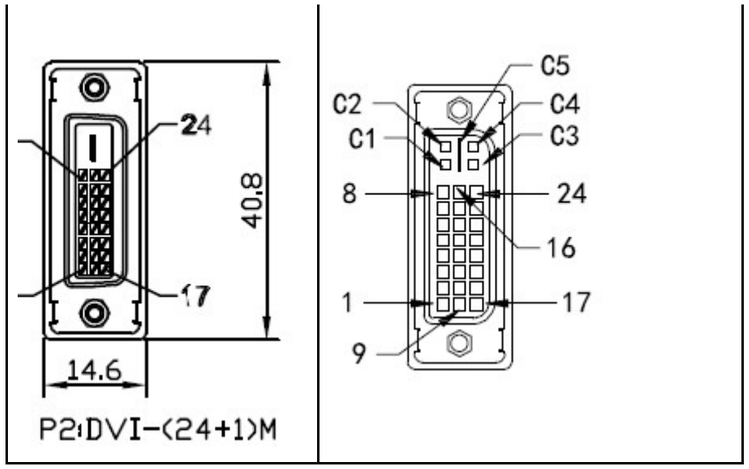


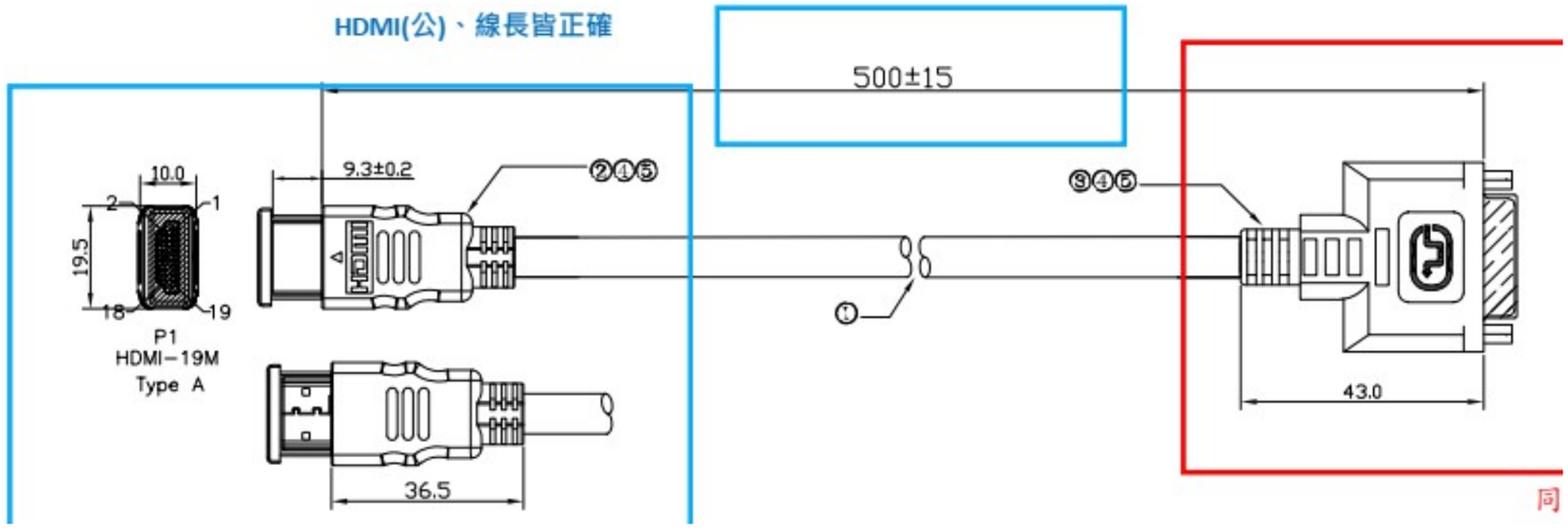


Best regards,

*Miu Liao*

**PS. EOL Letter提供, 請6個月以前通知並以通知鈺緯採購起計算.**

**!!每個月25號為關帳日，26號收到的發票皆為隔月帳!!**

**DIVA Laboratories, Ltd.**
Supply Chain Mgt. Dept
Tel: +886-2-2226-8631#613
Fax: +886-2-2226-2423
Skype: **miu.liao**
Email: miu_liao@diva.com.tw
Web: www.diva.com.tw
Add: 9F., No.351, Sec. 2, Zhongshan Road, Zhonghe District ,
New Taipei City 235602, Taiwan R.O.C.

**From:** ben@cyueglobal.com [mailto:ben@cyueglobal.com]
**Sent:** Friday, July 26, 2024 5:45 PM
**To:** 'Miu_Liao' <miu_liao@diva.com.tw>
**Cc:** 'Annie_Kao 高碧雲' <annie_kao@diva.com.tw>; 'Shinichi_Hsu' <shinichi_hsu@diva.com.tw>; 'Dennis_Liu' <dennis_liu@diva.com.tw>
**Subject:** RE: 程悅 HDMI to DVI線材長度客製化

Dear Sir:

是否能提供您們DVI板端的圖紙？ 因爲DVI Cable母頭很少有工廠有開鎖螺絲的模具，通常都是公頭才會有鎖螺絲。
還請幫忙。

Thanks and best regards,

**CHENnYUE CO., LTD【程悅有限公司】**

Ben Chen

Mobile:+886-926836096
Office: +886-2-77515030 #88
Web: www.CYueGlobal.com
IG:CHENnYUE_tw
10F, No.42, Huanti Blvd. LuZhou Dist., New Taipei 24766, Taiwan

**From:** Miu_Liao <miu_liao@diva.com.tw>
**Sent:** Tuesday, July 23, 2024 1:59 PM
**To:** ben@cyueglobal.com
**Cc:** 'Annie_Kao 高碧雲' <annie_kao@diva.com.tw>; 'Shinichi_Hsu' <shinichi_hsu@diva.com.tw>; 'Dennis_Liu' <dennis_liu@diva.com.tw>
**Subject:** RE: 程悅 HDMI to DVI線材長度客製化

Dear Ben,

抱歉，先前自身問題導致溝通上有出入有問題
是我沒有理解清楚就傳達

以下為線材需求，是利用7/18提供的圖面下去修改
再請幫忙向工廠解釋及製作樣品，謝謝

線材需求:
1. HDMI端為公頭
2. DVI端為母頭，且有螺絲鎖附
3. 線長50公分

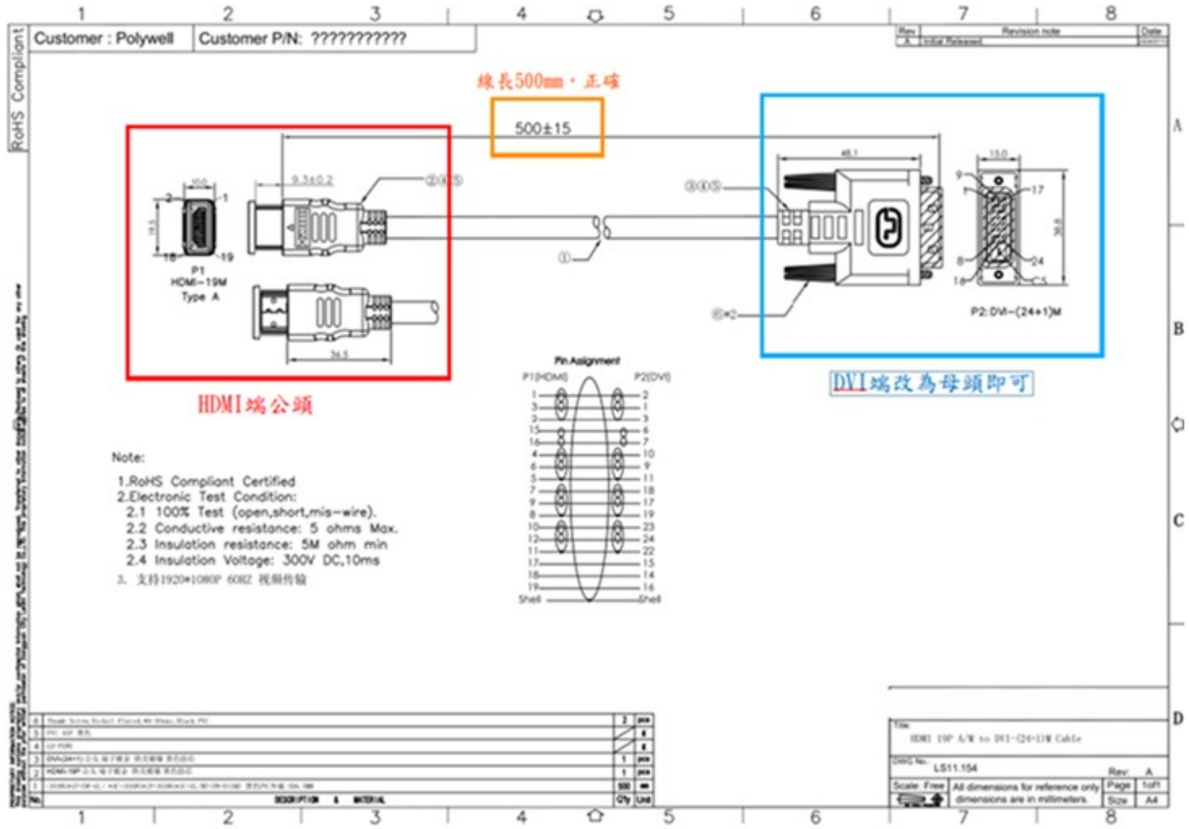


Best regards,
*Miu Liao*

**PS. EOL Letter提供, 請6個月以前通知並以通知鈺緯採購起計算.**

**!!每個月25號為關帳日，26號收到的發票皆為隔月帳!!**

**DIVA Laboratories, Ltd.**
Supply Chain Mgt. Dept
Tel: +886-2-2226-8631#613
Fax: +886-2-2226-2423
Skype: **miu.liao**
Email: miu_liao@diva.com.tw
Web: www.diva.com.tw
Add: 9F., No.351, Sec. 2, Zhongshan Road, Zhonghe District ,
New Taipei City 235602, Taiwan R.O.C.

---

**From:** ben@cyueglobal.com [mailto:ben@cyueglobal.com]
**Sent:** Tuesday, July 23, 2024 9:42 AM
**To:** 'Miu_Liao' <miu_liao@diva.com.tw>

**Cc:** 'Annie_Kao 高碧雲' <annie_kao@diva.com.tw>; 'Shinichi_Hsu' <shinichi_hsu@diva.com.tw>; 'Dennis_Liu' <dennis_liu@diva.com.tw>
**Subject:** RE: 程悅 HDMI to DVI線材長度客製化

Dear Miu:

因爲3KC00010010的HDMI外模不是當初説的標準化，所以價格變成 NTD 120/pc MOQ 100.
樣品部分我還在協調，所以再次跟你確認，是要用3KC00010010有鎖的HDMI接頭，是嗎？

Thanks and best regards,

**CHENnYUE CO., LTD【程悅有限公司】**

Ben Chen

Mobile:+886-926836096
Office: +886-2-77515030 #88
Web: www.CYueGlobal.com
IG:CHENnYUE_tw
10F, No.42, Huanti Blvd. LuZhou Dist., New Taipei 24766, Taiwan

---

**From:** Miu_Liao <miu_liao@diva.com.tw>
**Sent:** Friday, July 19, 2024 3:08 PM
**To:** ben@cyueglobal.com
**Cc:** 'Annie_Kao 高碧雲' <annie_kao@diva.com.tw>; 'Shinichi_Hsu' <shinichi_hsu@diva.com.tw>; 'Dennis_Liu' <dennis_liu@diva.com.tw>
**Subject:** RE: 程悅 HDMI to DVI線材長度客製化

Dear Ben,

因為客戶需要DVI母頭跟HDMI公頭，長度為50公分
所以先前提供的圖面不符合需求，
再幫我用以前標準用過的線材3KC00010010進行修改即可
若客戶有樣品需求，數量需求約3-5pcs，是否能support?
若可以，請問樣品交期約多久?
謝謝

Best regards,
*Miu Liao*

**PS. EOL Letter提供, 請6個月以前通知並以通知鈺緯採購起計算.**

**!!每個月25號為關帳日，26號收到的發票皆為隔月帳!!**

**DIVA Laboratories, Ltd.**
Supply Chain Mgt. Dept
Tel: +886-2-2226-8631#613
Fax: +886-2-2226-2423
Skype: **miu.liao**
Email: miu_liao@diva.com.tw
Web: www.diva.com.tw
Add: 9F., No.351, Sec. 2, Zhongshan Road, Zhonghe District ,
New Taipei City 235602, Taiwan R.O.C.

**From:** ben@cyueglobal.com [mailto:ben@cyueglobal.com]
**Sent:** Thursday, July 18, 2024 8:55 AM
**To:** 'Miu_Liao' <miu_liao@diva.com.tw>
**Cc:** 'Annie_Kao 高碧雲' <annie_kao@diva.com.tw>; 'Shinichi_Hsu' <shinichi_hsu@diva.com.tw>; 'Dennis_Liu' <dennis_liu@diva.com.tw>
**Subject:** RE: 程悅 HDMI to DVI線材長度客製化

Dear Miu:

報價如下
NTD 115/pc, MOQ 100, LT 8 weeks

圖紙如附件

Thanks and best regards,

**CHENnYUE CO., LTD【程悅有限公司】**

Ben Chen

Mobile:+886-926836096
Office: +886-2-77515030 #88
Web: www.CYueGlobal.com
IG:CHENnYUE_tw
10F, No.42, Huanti Blvd. LuZhou Dist., New Taipei 24766, Taiwan

**From:** Miu_Liao <miu_liao@diva.com.tw>
**Sent:** Thursday, July 11, 2024 4:10 PM
**To:** 'Ben' <ben@cyueglobal.com>
**Cc:** Annie_Kao 高碧雲 <annie_kao@diva.com.tw>; 'Shinichi_Hsu' <shinichi_hsu@diva.com.tw>; 'Dennis_Liu' <dennis_liu@diva.com.tw>
**Subject:** 程悅 HDMI to DVI線材長度客製化

Dear Ben,

如昨日與今早討論，
請協助幫忙客製化標準的HDMI to DVI線材
**長度要求為 50cm長，數量約100PCS**
再請協助提供圖面&報價
若有問題，請再提出
謝謝

Best regards,
*Miu Liao*

**PS. EOL Letter提供, 請6個月以前通知並以通知鈺緯採購起計算.**

**!!每個月25號為關帳日，26號收到的發票皆為隔月帳!!**

**DIVA Laboratories, Ltd.**
Supply Chain Mgt. Dept
Tel: +886-2-2226-8631#613
Fax: +886-2-2226-2423
Skype: **miu.liao**
Email: miu_liao@diva.com.tw
Web: www.diva.com.tw
Add: 9F., No.351, Sec. 2, Zhongshan Road, Zhonghe District ,
New Taipei City 235602, Taiwan R.O.C.




乾淨無病毒。www.avast.com

This email has been scanned for spam and viruses. Click here to report this email as spam.

This email has been scanned for spam and viruses. Click here to report this email as spam.