







設計驗證
工程課
2024-11-18
發行
鈺緯科技開發股份有限公司



大朋集团/福清天祥电子配件有限公司

GREATLAND GROUP/FUQING TIEN HSIANG ELECTRONIC PARTS CO.,LTD.

承　　認　　書

APPROVAL DATA SHEET

CUSTOMER(承認廠商): 鈺纬

DESCRIPTION(型 名): DVI CABLE

PART NO (客戶料號): 3KH00000972 (K1186)

SA NO (承認單號): FQE241131P

ISSUED BY:

大朋集团/福清天祥电子配件有限公司		
APPROVED(核准)	CHECKED(審查)	PREPARED(經辦)
袁新平	/	谭江

CONCLUSION	REMARK
APPROVED REJECTED LIMITED DATE:	

設計驗證工程課 2024-11-18 發行 鈺緯科技開發股份有限公司

ADDRESS: CORNER OF FUQIAN RD & LONGJIANG SOUTH RD,ZHOUDIAN VI,
HONGRU AREA, FUQING FUJIAN,CHINA
TEL:(86)591-85380005,85383805,85382233,85372646
FAX:(86)591-85388743
E-MAIL:greatlan@pub2.fz.fj.cn

GP

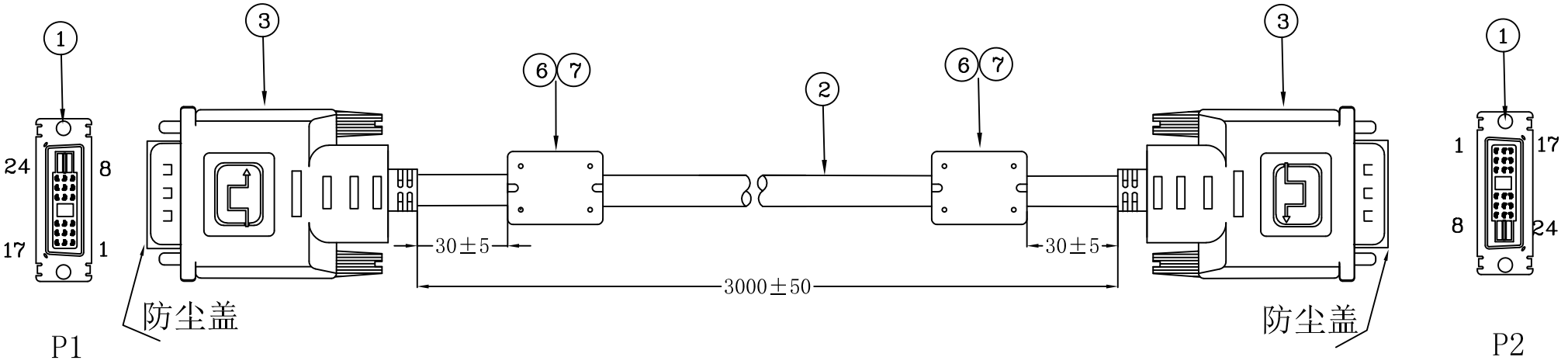

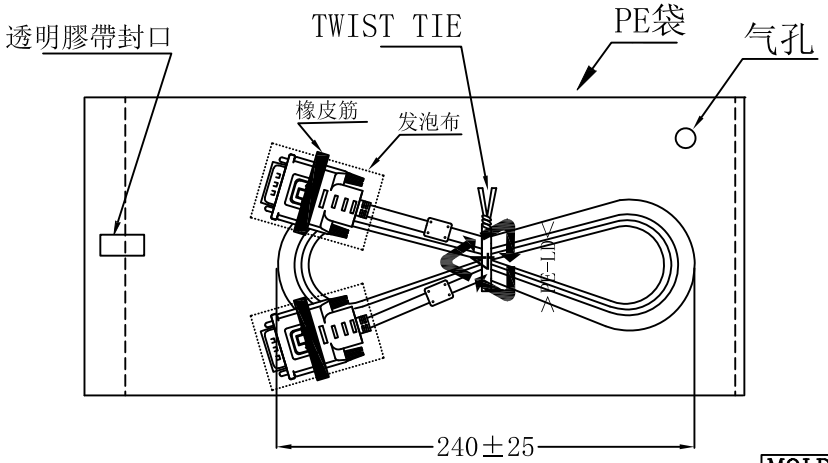

WIRING TABLE

	P1	WIRING COLOR	P2	
1	1	RED 红	1	1
	2	WHITE 白	2	
	3	DRAIN 小地线	3	
2	9	GREEN 绿	9	2
	10	WHITE 白	10	
	11	DRAIN 小地线	11	
3	17	YELLOW 黄	17	3
	18	WHITE 白	18	
	19	DRAIN 小地线	19	
	22	DRAIN 小地线	22	
4	23	WHITE 白	23	4
	24	BLUE 蓝	24	
对绞	6	BLACK 黑	6	对绞
	7	RED 红	7	
14		GREEN 绿	14	
15		YELLOW 黄	15	
16		ORANGE 橙	16	
SHELL		BRAID 编织网	SHELL	

ELECTRICAL TEST:

1. OPEN/SHORT/INTERMITTENCE:
   100% TEST LINE-PROCESS.
2. INSULATION RESISTANCE:
   DC300V, 10MΩ(MIN).
3. HI-POT:300V AC/1Sec 1.2mA
4. CONTACT RESISTANCE: 30mΩ(MAX).
5. 两端外模均成型白色单面LOGO.
6. DVI CONN的第14PIN高度为4.7mm.

設計驗證 工程課 2024-11-18 發行 鈺緯科技開發股份有限公司

MOLDING TOOLING	OM-201 CE-038
PVC COLOR	GTL-005 GTL-309

大朋集团/福清天祥电子配件有限公司
GREATLAND GROUP/FUQING TIEN HSIANG ELECTRONIC PARTS CO.,LTD.

Tolerance: XX.± 3 X.± 0.5 .X± 0.3 Angle: X° ± 5°	Approved by:	Customer P/N: 3KH00000972(K1186)	
	Check by:	FUQING TOP P/N:	Customer: 鈺緯
	Drawn by: Tan	Description:	
	Date: 2024.07.19	DWG. NO: FQE241131P	
	Scale: Unit:mm	SHEET: 1 OF 1	REV:01

REV	ECN NO	DESCRIPTION	APPD.	DATE

大朋集团/福清天祥电子配件有限公司

***** 物 料 表 *****

产品料号:3KH00000972(K1186)　　REV:01　　制表日期:　　2024/7/18

NO	TI TOP	数量	名 称 及 规 格	厂 商
01	CB090052	2	DVI .CONN. :　18P+1　公　点焊式　黑胶芯　三件连体(含马口铁)	信而昌
02	AD124002	3090mm	UL20276(#30*1PR+EAM)*4+#30*1P+#30*3C+AEB(TCCA)　黑色(GTL-005)　平面Φ6.0mm　85%	中钜
03	ZB0100	2sets	OM-201 ID=6.7 螺丝 L=47.7　白色 (配旭鹏一体式)	大朋
04	KB015202	18g	PVC 料：CORE: 黑色（GTL-005） 45P	美嘉（美昱）
05	HJ040156	2	铁粉心：Φ14.2×28.5× Φ7.2mm	科峰
06	KV001000	1.4g	白胶	欣精诚
07	HS006000	2	双导铜箔：W=8*40mm	尖端

QR-E008-B

核准：　　审核:　　制表：谭江

REVISIONS			
REV.	DESCRIPTION	DATE	REVISED BY

ROHS

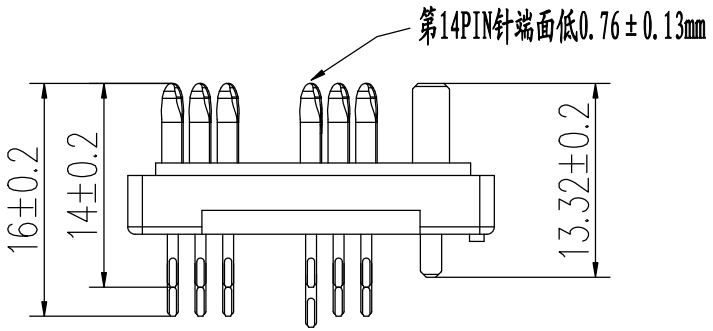

DVIM-BXX00XX00-0021

- 01: 端子电镀G/F
- 03: 端子电镀3U"
- 05: 端子电镀5U"
- 11: 端子电镀1U"
- 15: 端子电镀15U"
- 30: 端子电镀30U"
- 胶芯材质L: LCP
- 胶芯材质P: PBT
- 胶芯颜色W: 白色
- 胶芯颜色H: 黑色
- 胶芯颜色B: 蓝色

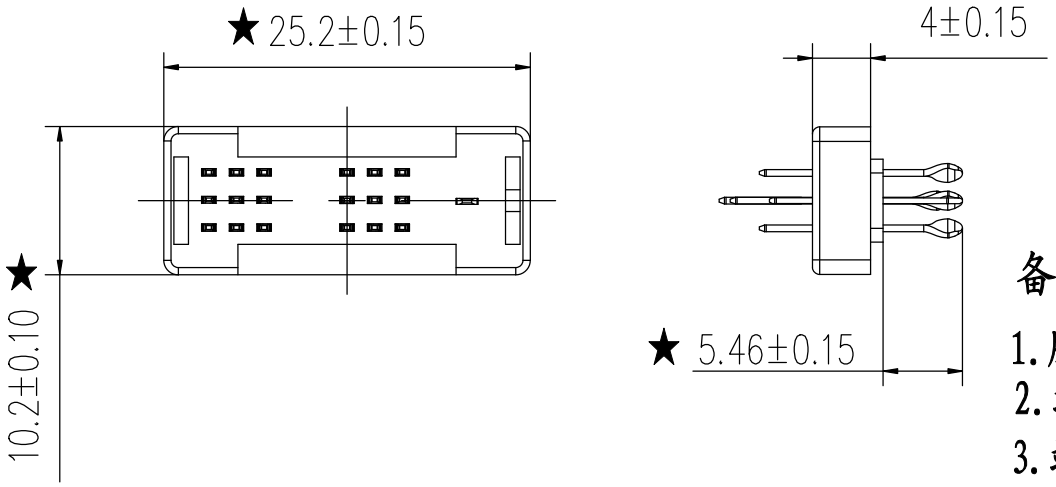

备注:

1. 胶芯材质: PBT胶料
2. 端子材质: 黄铜
3. 端子镀层: 前金后锡, Au: G/F, Sn: 60U"Min
4. ★代表重点尺寸

深圳市信而昌电子有限公司
SHENZHENSHI XINERCHANG ELECTRONIC Co.,LTD
地址: 深圳市龙岗区坪地镇年丰村第二工业区
TEL: 0755-84078218 FAX: 0755-84078324

GENERAL TOLERANCE				Description	DVI(18+1) 胶芯组 普通型			Third Angle Projection
X.	±0.20	X°	±2°	Customer Name		Drawing By	裴智程	
X.X	±0.15	X.X°	±1°	Customer No.		Designed By		
X.XX	±0.13	X.XX°	±0.5°	Produce No.		Approved By		Units ■MM ☐Inch
				Date	2014.5.13	Scale		REV A/0

客户图面

REVISIONS			
REV.	DESCRIPTION	DATE	REVISED BY

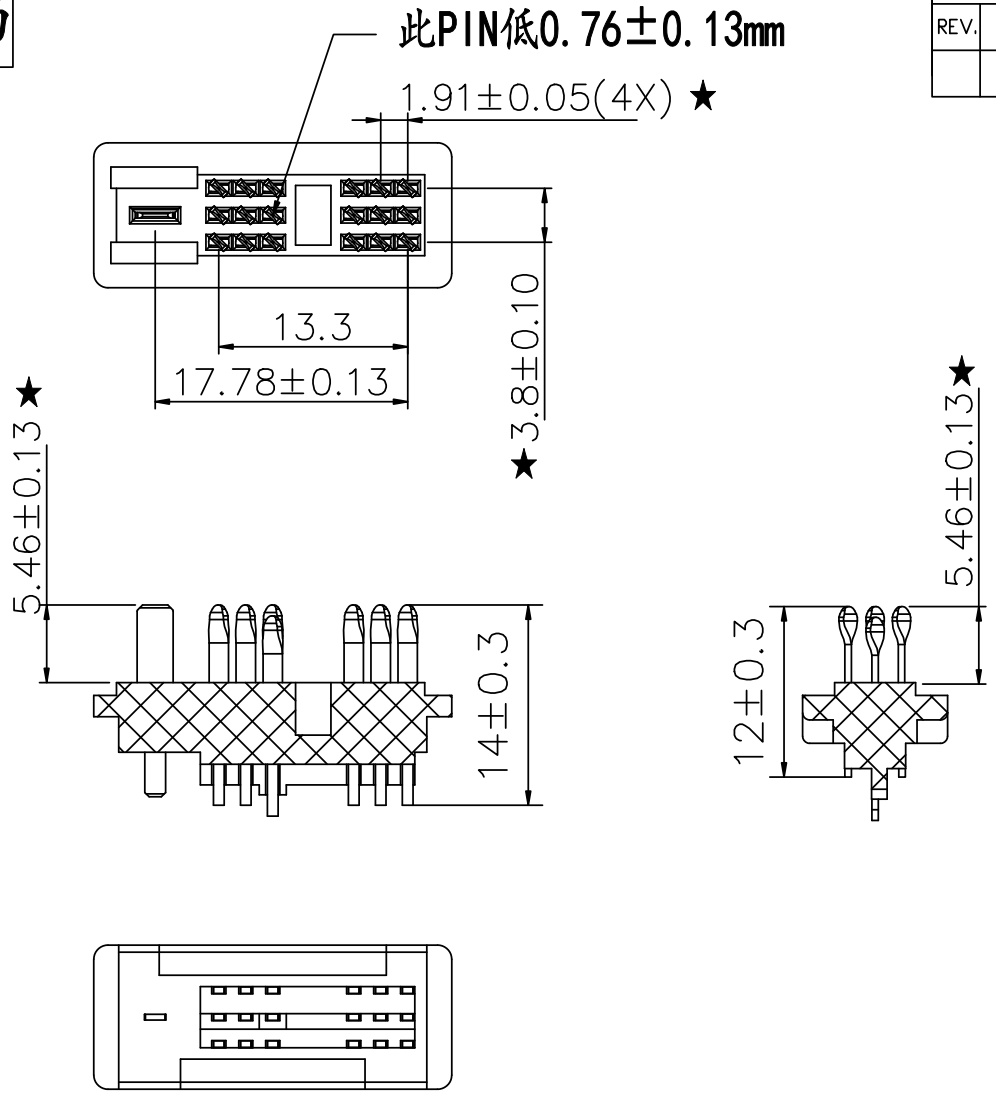

DVIM-BXX00XX00-0001

- 01:端子电镀G/F
- 11:端子电镀1U"
- 03:端子电镀3U"
- 05:端子电镀5U"
- 15:端子电镀15U"
- 30:端子电镀30U"
- 胶芯材质L:LCP
- 胶芯材质P:PBT
- 胶芯颜色W:白色
- 胶芯颜色H:黑色
- 胶芯颜色B:蓝色

备注:

1. 胶芯材料:PBT胶料
2. 端子材料:黄铜
3. 端子镀层:Ni:60U"Min,Au:G/F",Sn:60U"Min
4. ★代表重点尺寸

深圳市信而昌电子有限公司
SHENZHENSHI XINERCHANG ELECTRONIC Co.,LTD
地址:深圳市龙岗区坪地镇年丰村第二工业区
TEL:0755-84078218 FAX:0755-84078324

GENERAL TOLERANCE				Description	DVI(18+1)公头 组装式胶芯组 短短针			Third Angle Projection
X.	±0.20	X°	±2°	Customer Name		Drawing No.	王 超	
X.X	±0.15	X.X°	±1°	Customer No.		Designed By		
X.XX	±0.13	X.XX°	±0.5°	Produce No.		Approved By		Units ■MM ☐Inch REV A/0
				Date	2017.06.27	Scale	FIT	

REVISIONS			
REV.	DESCRIPTION	DATE	REVISED BY

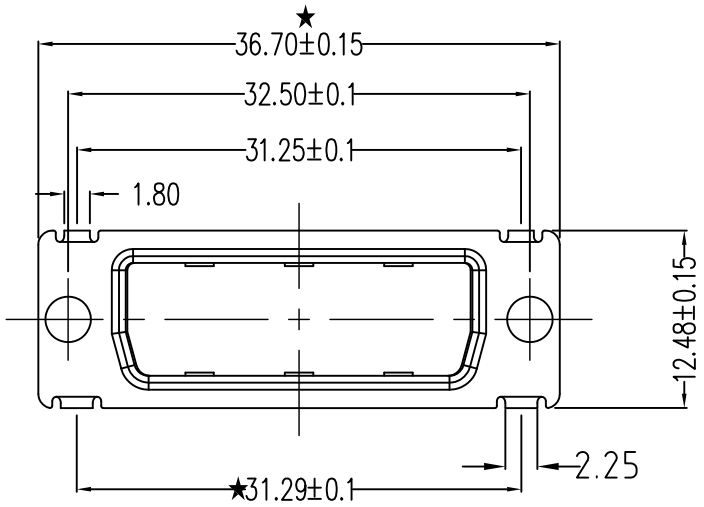

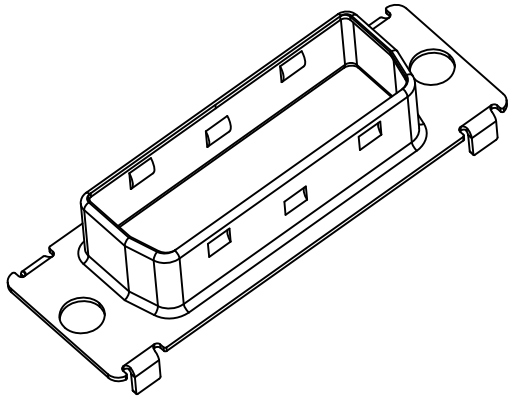

料号设变:
DVIM-C00FX00XX-0002

- 08: 盐雾要求8H
- 12: 盐雾要求12H
- 24: 盐雾要求24H
- 48: 盐雾要求48H

- 外壳镀层A: Au
- 外壳镀层N: Ni

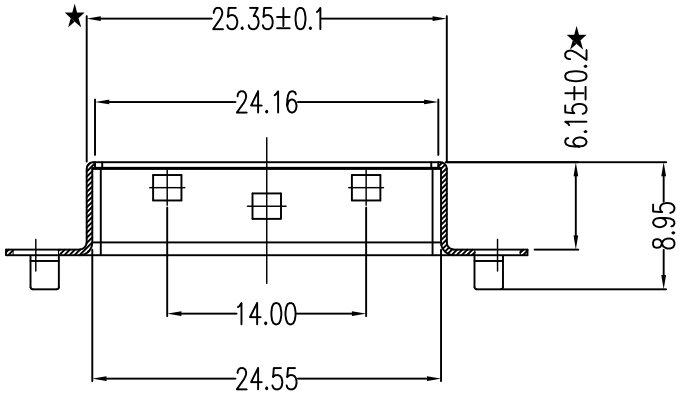

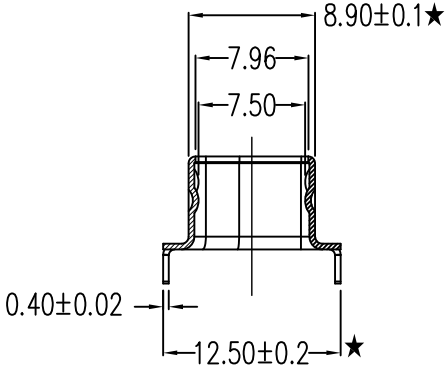

备注:
1. 材质: SPCC T=0.4±0.02
2. 镀层: Ni/Au
3. 表面无明显压痕、拉伤; 翻边孔无明显裂纹
4. ★代表重点尺寸

深圳市信而昌电子有限公司
SHENZHEN XINERCHANG ELECTRONIC Co.,LTD
地址: 深圳市龙岗区坪地镇年丰村第二工业区
TEL: 0755-84078218 FAX: 0755-84078324

GENERAL TOLERANCE				Description	DVI 公头高铁壳			Third Angle Projection
X.	±0.20	X°	±2°	Customer Name		Drawing By	资巧云	
X.X	±0.15	X.X°	±1°	Customer No.		Designed By	王 超	
X.XX	±0.13	X.XX°	±0.5°	Produce No.		Approved By	李建清	Units ■MM □Inch
				Date	2010.05.29	Scale	1:1	A/0

客户图面

REVISIONS			
REV.	DESCRIPTION	DATE	REVISED BY

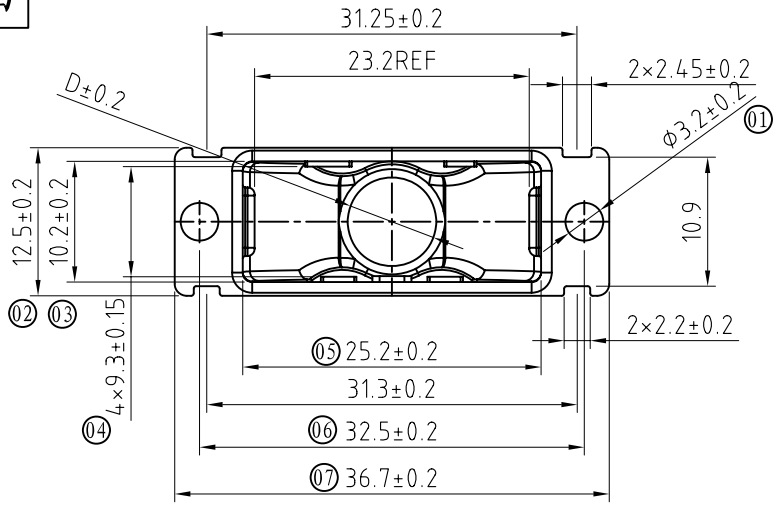

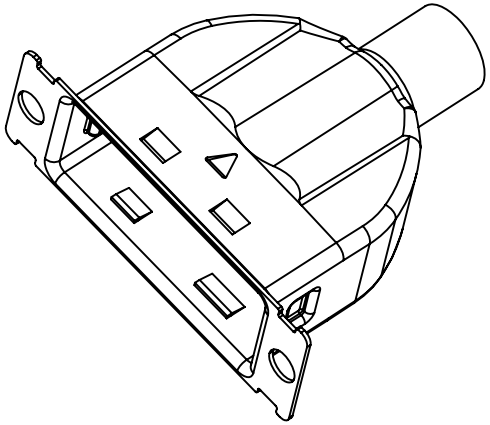

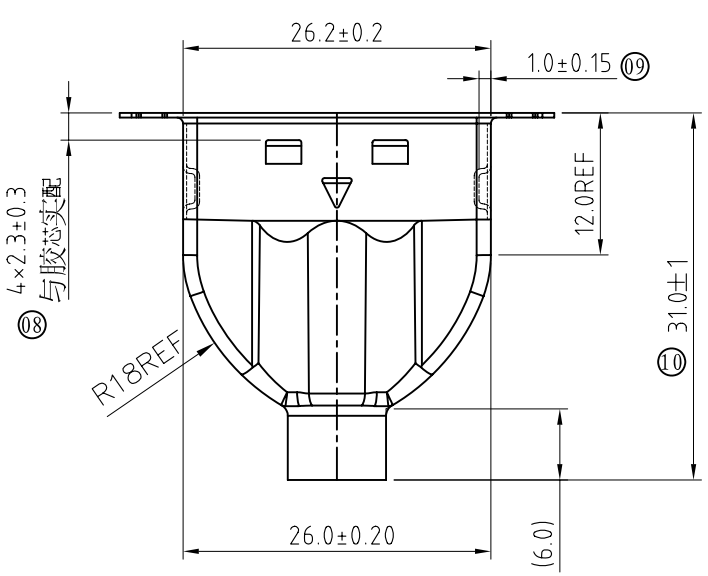

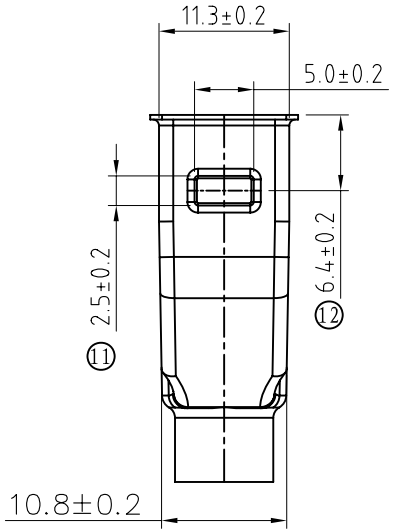

备注:

1. 材质: SPCC
2. 镀层: 镀锡
3. 随着线径的增大，总长度尺寸将缩短
4. 标序号的为重点检验尺寸
5. 与胶芯实配
6. 允许有不影响使用效果的裂缝
7. 马口铁不做盐雾管控

料号	DVIK-A00FT0000-0011	DVIK-A00FT0000-0017	DVIK-A00FT0000-0018	DVIK-A00FT0000-0019	DVIK-A00FT0000-0005	DVIK-A00FT0000-0008	DVIK-A00FT0000-0020	DVIK-A00FT0000-0087
(D) DIM	Ø7.0	Ø7.5	Ø8.0	Ø9.0	Ø9.5	Ø10.0	Ø10.5	Ø11

深圳市信而昌电子有限公司
SHENZHENSHI XINERCHANG ELECTRONIC Co.,LTD
地址: 深圳市龙岗区坪地镇年丰村第二工业区
TEL: 0755-84078218 FAX: 0755-84078324

GENERAL TOLERANCE			Description	DVI 一体式马口铁 L=31 带凹槽连后壳			Third Angle Projection
X.	±0.20	X° ±2°	Customer Name		Drawing By		
X.X	±0.15	X.X° ±1°	Customer No.		Designed By		
X.XX	±0.13	X.XX° ±0.5°	Produce No.		Approved By		Units ■MM □Inch
			Date	2017.03.29	Scale	FIT	A/0