符合"DLK 环境管理物质技术标准"

工程变更通知单 ECN(DCN) NO.	版本 REV	日期 DATE	说明 DESCRIPTION	变更 CHANGE	核准 APPRO.
———	A	20240407	NEW RELEASE	——	——

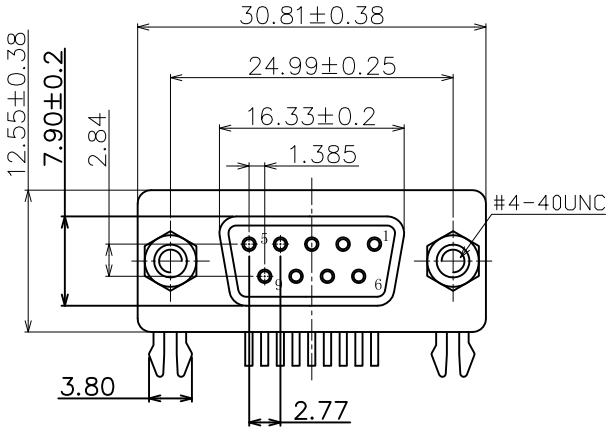

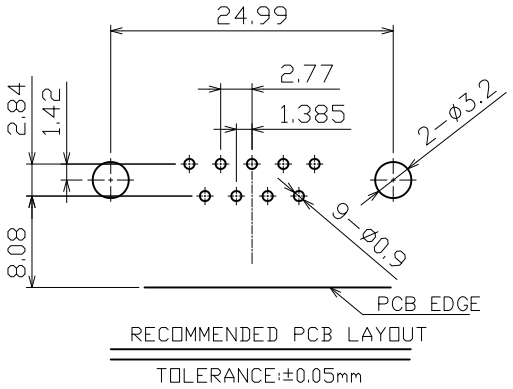

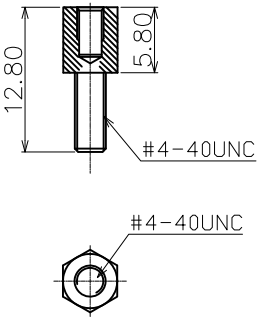

螺丝扭力为6.0±1.0Kgf

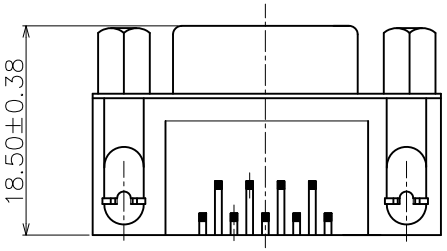

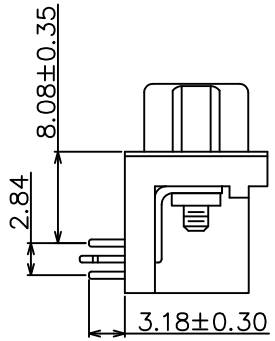

DSB8J D-09 B ** Y ** *
① ② ③ ④ ⑤ ⑥⑦ ⑧

① PRODUTION CODE（产品编码）：
DSB8J：D-SUB CONN 母座
② CHARACTER（特征）：
D：DIP TYPE 卧式
③ POSITION（位数）：
09：09PIN
④ COLOR OF HOUSING(本体颜色)：
B: BLACK COLOR
⑤ PLATING OF CONTACT(端子电镀)：
→ S1 ：Au 1u" AND MATTE TIN PLATED
S4 ：Au 15u" AND MATTE TIN PLATED
⑥ PACKAGE(包装)：
Y ：TRAY PACKAGE
⑦ PLATING OF SHELL(铁壳电镀)：
→ N3：Ni PLATED 盐雾48H
N6：Ni PLATED 盐雾96H
⑧ TYPE：
→ 0：无螺丝
1：锁螺丝(H=5.80mm)

NOTE:
1.ELECTRICAL CHARACTERISTICS
CURRENTRATING: 2.0 AMP
VOLTAGE RATING: 250 V AC
CONTACT RESISTANCE :20 mΩ Max.
DIELECTRIC WITHSTANDINGVOLTAGE : 1000 V AC Min.
INSULATION RESISTANCE :1000 MΩ Min.
2.ENVIRONMENTAL
OPERATING TEMPERATURE: −55℃ ~ +105℃
STORAGE TEMPERATURE:−55℃ ~ +105℃

NO.	ITEM	Q'TY	DESCRIPTION	FINISH
7	SCREW	2	STEEL	Ni PLATED
6	RIVET	2	COPPER ALLOY	Ni PLATED
5	COVER	1	PBT+30%G/F	UL94V-0 BLACK
4	RIVET INSERT	2	SK5	MATTE Tin PLATED
3	SHELL	1	SPCC	Ni PLATED
2	CONTACT	9	BRASS	Au AND MATTE Tin PLATED
1	INSULATOR	1	PBT+30%G/F	UL94V-0 Black

GENERAL TOLERANCE UNLESS OTHERWISE NOTED	
Angle	±5°
X.	±0.35
.X	±0.25
.XX	±0.15
.XXX	±0.10
A4	

德力康电子科技有限公司
DLK DELIKANG ELECTRONICS TECHNOLOGY CO.,LTD

C 名称 TITLE:	D-SUB 双排卧式 9PIN 母半金雾锡 铆锁				
档案名称 FILE NAME.	C-DSB8J-00-01		料号 PART NO:	DSB8JD-09BS1YN30	
DRAWING	蒋召	CHECKED	覃智森	APPROVED	段国强
UNIT:	mm	SCALE	1:1	SHEET: 1 of 1	