扬声器规格书
Speaker Specification

厂内料号 :SNCY-0000215			客户料号：
序号 No.	Item 项目	Specification 规格	Conditions 条件
1	Size 尺寸	135*110*32mm	
2	Rated Impedance 额定阻抗	6Ohm ±15%	At 600Hz/1V
3	Rated Power 额定功率	5W	
4	Short term Max Power 短时最大功率	10W	
5	Resonance FREQ.Fo 最低共振频率	Fb：140Hz±20%	1V input
6	Frequency Range 有效频宽	200~18kHz	Average SPL-10dB
7	Output S.P.L. 灵敏度	78dB±3dB	1m / 1W at 600，800，1000，1200Hz AVE
8	THD 失真	<5%	1m/1W at 1kHz ,Sine wave
9	Magnet 磁铁	Nd-Fe-B	
10	Total Weight 产品重量	10%g	
11	Polarity 极性	Green light = normal, OK Red light = reversed, NG	With Positive DC Voltage To（+）,The Diaphragm Shall Move Forward 直流电压正极接端子的(+)侧,纸盆向前对准检测仪探棒。
12	Rub & Buzz 异常音检测	Must Be Normal 无异常	sine wave20Hz~20kHz 5.47Vrms for a period 3 second 2 circles (一般环境听音距离30cm,静音室1米距离)
13	Load Test 连续负荷试验	Refer to Item 32	Pink noise 5W/5.47V 100H
14	Humidity Test 湿度试验		40℃ 90～95%RH 96H
15	Heat Test 高温试验		70℃ 20～50%RH 96H
16	Cold Test 低温试验		–20℃ 96H
17	Temperature Cycle Test 温度循环试验	参考第32 项	Low Temperature:-20℃±2℃ High Temperature:+70℃±2℃ 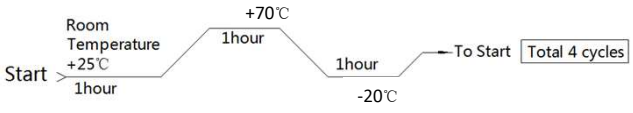
18	Environmental Requirements 环保要求	HF+RoHS2.0	
19	waterproof level 防水等级	Must Be Normal 无异常	
20	Salt Spray Test 盐雾试验	Must Be Normal 无异常	
21	VC Temperature Rise 音圈温度上升试验		

				REV	SHEET	APPROVAL	CHECKED	DESIGN
D								
C								
B								
A	Initial	2024/10/22	wangfuci	A	3/3			wangfuci
ISS	CHANGE RECORDS	DATE	REVISER					2024/10/22

扬声器规格书
Speaker Specification

厂内料号 :SNCY-0000215			客户料号：		
	Item 项目	Specification 规格	Conditions 条件		
22	Drop test 跌落试验	Must Be Normal 无异常	1M 1Time	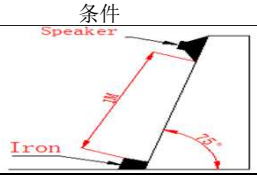	
23	Packing Dropping Test 捆包落下試驗	Must Be Normal 无异常	一角三棱六面　60cm各一次		
24	Packing Vibration Test 捆包振動試驗	Must Be Normal 无异常	振动方向	转速（RPM）	振动时间（Min）
			水平	900	60
				1200	60
25	Use of temperature 使用温度范围	-20℃～50℃			
26	Storage temperature 保存温度范围	-30℃～60℃			
27	Standard Test Conditions 标准测试条件 **Frequency response curve** 频率响应曲线 1W input 2.45V Distance 1m Soundcheck	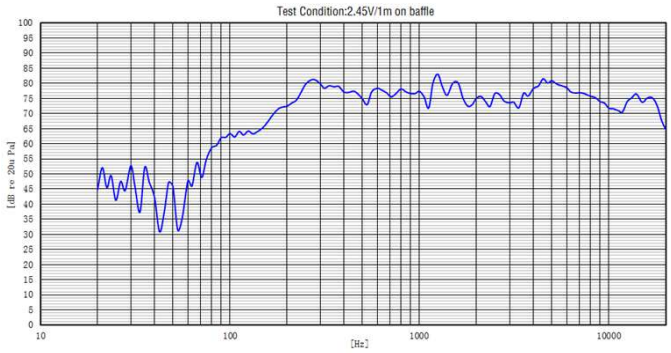			
28	Standard Test Conditions 标准测试条件 **Impedance curve** 阻抗曲线 input 1V Soundcheck	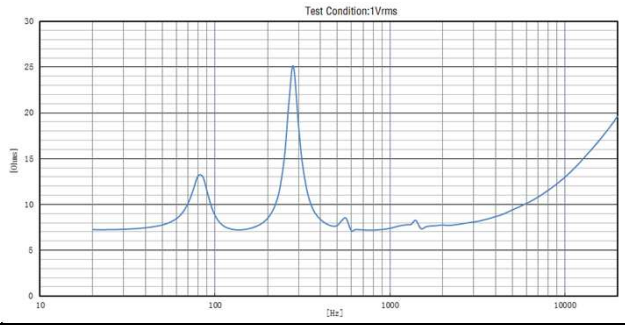			
29	Standard Test Conditions 标准测试条件 **Distortion response curve** 频率响应曲线 1W input 2.45V Distance 1m Soundcheck	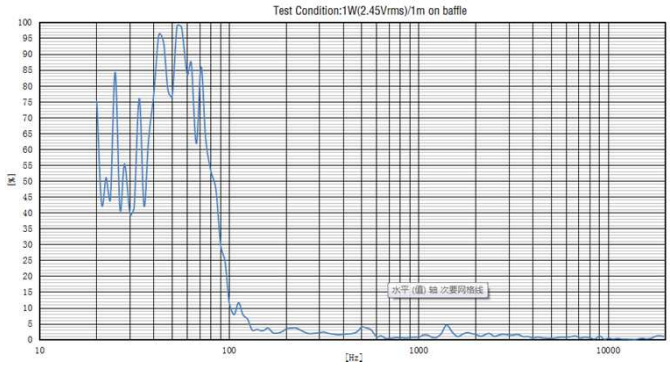			

				REV	SHEET	APPROVAL	CHECKED	DESIGN
D								
C								
B								
A	Initial	2024/10/22	wangfuci	A	3/3			wangfuci
ISS	CHANGE RECORDS	DATE	REVISER					2024/10/22

扬声器规格书
Speaker Specification

厂内料号 :SNCY-0000215			客户料号：
	Item 项目	Specification 规格	Conditions 条件
30	Test Climatic Condition (Refer to IEC 268-1) 测试气候条件 (参考ICE 268-1)	Ambient temperature: 15℃ ~ 35℃, preferably at 20℃ 环境温度：15℃～35℃，20℃为佳	
		Relative humidity: 25% to 75% 相对湿度：25% 至 75%	
		Air pressure: 86kPa ~ 106kPa 气压：86kPa～106kPa	
31	Test Method 测试方法	The speaker module and microphone module should be fixed on the fixed bar in the acoustic anechoic chamber. The distance between microphone module and speaker module should be 1m. the driving signal is 2.45Vrms sinusoidal signal and sweep from 20 Hz to 20kHz with 1/12 Octave (ISO R40) sequence. 扬声器模块和麦克风模块应固定在无响室的固定杆上。 麦克风模块和扬声器模块之间的距离应为1m。驱动信号是 2.45Vrms 正弦波信号，以 1/12 倍频程 (ISO R40) 从 20 Hz 扫描到 20k Hz。	
		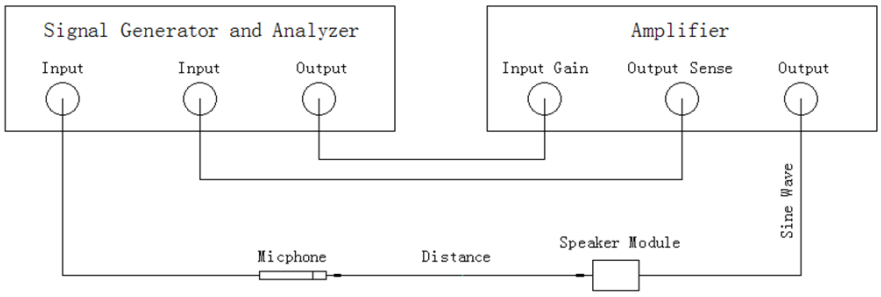	
32	Reliability Instructions 可靠性验证说明	Immediately after reliability test, the samples shall be stored under climatic conditions such as normally exist in ordinary rooms or laboratories. Unless otherwise noted, the recovery period shall be 4 hours at least before performance testing.After reliability test, all samples must be meet the requirements specified in item 3~8. 可靠性测试后，样品应立即储存在普通房间或实验室通常存在的气候条件下。 除非另有说明，性能测试前恢复期至少为 4 小时。可靠性测试后，所有样品必须满足第 3~8 项的要求。	

				REV	SHEET	APPROVAL	CHECKED	DESIGN
D								
C								
B								wangfuci
A	Initial	2024/10/22	wangfuci	A	3/3			
ISS	CHANGE RECORDS	DATE	REVISER					2024/10/22

产品必须符合SNC QMI-P23-01要求

〇号为重点管控尺寸

＊号为必检尺寸

( )号为参考尺寸

RoHS2.0+HF

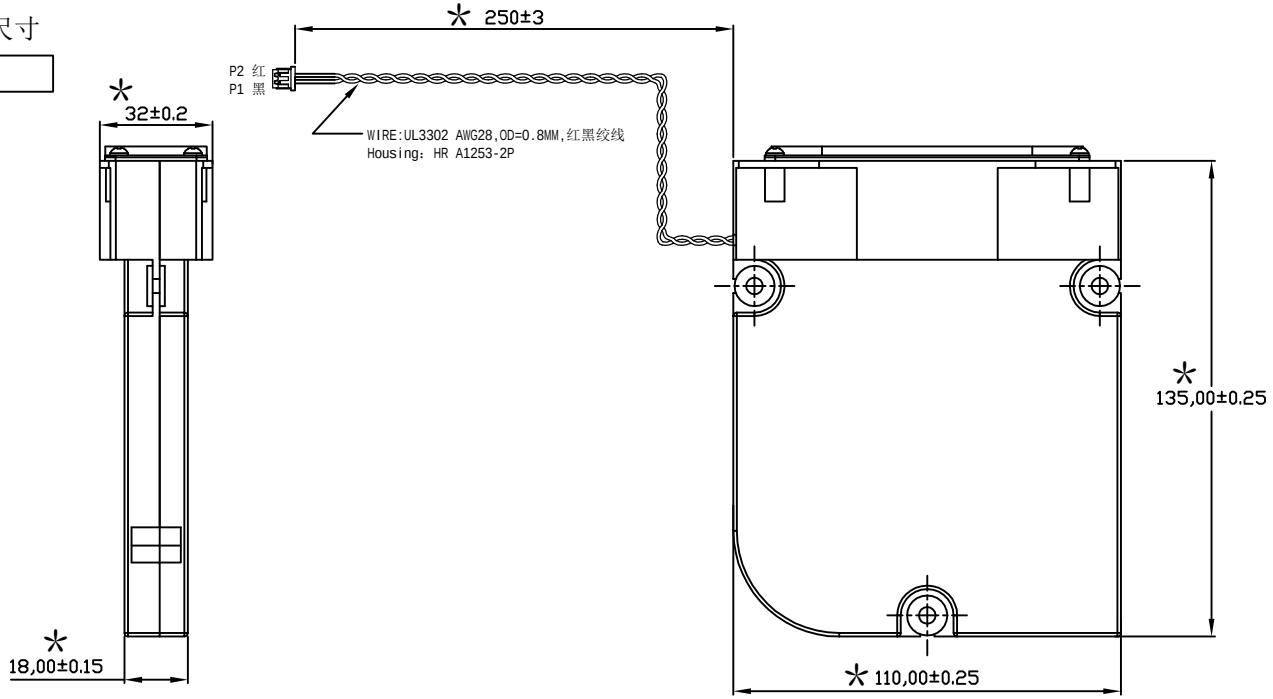

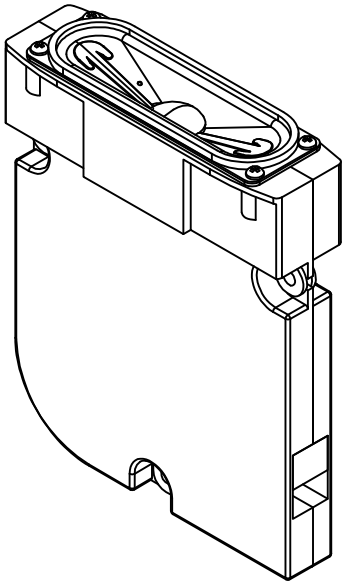

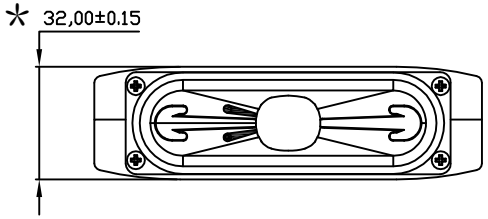

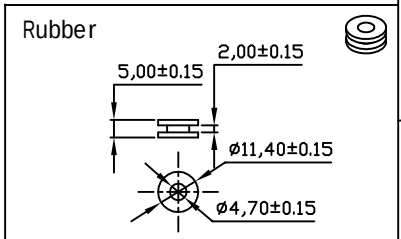

TOL ± / RANGE	M1	M2	S1	S2	P1	P2 ✓	C	B
0~6	0.05	0.10	0.15	0.20	0.05	0.10	1.00	0.15
6~30	0.10	0.20	0.15	0.25	0.10	0.15	1.00	0.15
30~80	0.15	0.25	0.20	0.30	0.20	0.40	2.00	0.25
80~180	0.15	0.30	0.25	0.45	0.40	0.80	3.00	0.25
180~315	0.20	0.50	0.40	0.60	0.60	1.20	3.00	0.30
315~800	0.30	0.80	0.70	1.10	0.80	1.50	5.00	0.80

E			
D			
C			
B			
A	初版	丁 伟	20241022

料号 PART NO.	SNCY-0000215	机种 MODEL	Diva 3090 SPK	材质 MATERIAL	
客户料号 CLIENT PART NO.		品名 TITLE		日期 DATE	版本 EDITION A
绘图 DRAWER	丁 伟	核准 CHECKER		承认 APPROVER	

苏州嵩瑞洋电子有限公司
Suzhou Sound Nice Electron.,Ltd

比例 SCALE	1:1
单位 UNIT	mm
角法 3RD	