DIVA Laboratories, Ltd. 鈺緯科技開發股份有限公司
DIVA Laboratories, Ltd.
7F-8, No. 351, Sec. 2, Chung Shan Rd., Chung Ho, Taipei Hsien, Taiwan, R.O.C.
TEL:886-2-2226-8631 FAX:886-2-2226-2423, 886-2-8221-4178

APPROVAL SHEET

FILE NO: C0008
USED IN MODEL: ALL

DIVA P/N	C	Y	x	x	x	x	x	x	4	x
DESCRIPTION	CY CD Type TDK									

APPROVAL	V
COND. APPROVAL	
REJECTION	

Manufacturer	TDK	Agent Name	富邦
Manufacturer's P/N	CD Type	Agent P/N	

ENGINEERING COMMENTS / REVISION	Signature
*For TDK CD Type cap. Serials approval (EX.) CY10240043 CY 1000P 400VAC CD85-E2GA102MYA\S TDK CY22240043 CY 2200P 400VAC CD12-E2GA222MYA\S TDK *電子檔承認發行	

Prepared	Safety	QA	RD		Appr`d	Approval Stamp
楊 99.8.6 淑惠	劉 99.8.6 常雲		99.8.6 啓文		99.8.6 常雲	開發部 99.8.19 發行

發行單位	安 規	品 管	採 購	廠 商	開 發	
承 認 圖		1		1	1	
樣 品		1		1	1	
簽 收						

※ 承認時要確認事項⇨舊圖面、本圖面、樣品、有關零件等之性能、形狀尺寸、影響及其他。

TDK

承認書

APPROVAL SHEET

客戶名稱	鈺緯科技開發股份有限公司
品名	**TDK Y1 安規電容**
料號	
規格	**Y1 1000PF 2200PF**
廠商	**FUH BANG ENTERPRISE CO., LTD.** 富邦企業有限公司 台北縣中和市華新街 232 巷 23 號 **TEL : 02-2947-6830 FAX:02-2943-1804**
業務工程師	陳明松
日期	**2010.8.18**

承認日期	廠商簽章	客戶承認章
		開發部 99. 8. 19. 發行 鈺緯科技開發股份有限公司

TDK SPECIFICATION

納 入 仕 様 書

DWG NO.仕様書番號： BAS-0406-02

DATE ISSUED 發行日期： APR.06,2000

CUSTOMER

KOU RYOU ENTERPRISE CORP. 御中

YOUR PART NO.貴社品名	TDK PART NO.弊社品名 CERAMIC INSULATED CAPACITORS DISC TYPE FOR SAFETY STANDARD 中高圧円板絶縁形磁器コンデンサ (種類Ⅱ) TYPE 形名 : CD ××Δ Δ2GA○○○□Y◇S

受領印欄

受領日　　年　　月　　日

TDK

TDK CORPORATION
159 SEC. 1, CHUNG SHAN N. RD, TATUNG LI.
YANGMEI, TAOYUAN. TAIWAN R.O.C
台灣東電化股份有限公司
桃園縣楊梅鎮大同里中山北路一段159號
TEL : (03)4784111-231
FAX : (03)4752209

BUSINESS GROUP DEPARTMENT 營業部門		ENGINEERS DEPARTMENT 技術部門		
MANAGER 責任者	SALES 担当者	APPROVED BY 責任者	CHECKED BY 確認者	DRAWN BY 担当者
		L.F CHEN APR.11 2000	Y.J.LEE APR.11,2000	T.T.LEE APR.11-2000

中高圧コンデンサご使用上の注意事項

本製品をご使用の前に必ず、本仕様書をお読み下さい。

安 全 上 の ご 注 意

本製品をご使用に当たっては、注意事項に十分留意され、安全設計を行って下さい。
ご使用方法を間違えると発煙などの恐れがあります。

⚠ 注 意

●使用環境及び取付け環境を確認のうえ、コンデンサのカタログ又は納入仕様書に規定した定格性能の範囲内でご使用下さい。
●高い信頼性品質が要求される機器（例：医療機器）にご使用になる場合は、事前にご相談下さい。
●使用温度は、カタログ又は納入仕様書に記載の使用温度範囲内で使用して下さい。特に最高使用温度に注意して下さい。
・最高使用温度を超える高温では使用しないで下さい。
・コンデンサの表面温度は、自己発熱分最大２０℃を含み、最高使用温度以下にして下さい。
●コンデンサの端子間に印加される電圧は、定格電圧以下で使用して下さい。直流定格品において、直流電圧に交流電圧が重畳されている電圧が印加される場合は、尖頭電圧が定格電圧以下にあるようにして下さい。
●定格電圧以下でも、高周波電圧、急峻パルス電圧が連続印加される回路での使用の場合は、お問い合わせ下さい。
●交流１次側回路に雑音防止用として使用されるコンデンサの交流耐電圧試験では、規定された条件（電圧、時間、波形）を超えないように試験して下さい。
●コンデンサには、使用温度及び直流電圧印加により、静電容量が大幅に変化するものがありますので、ご使用の際には、カタログ又は仕様書に規定した範囲になるようにコンデンサを選択して下さい。
●コンデンサには、自然放置により静電容量が減少するものがあります。時定数回路などには、使用できない場合もありますのでお問い合わせ下さい。
●コンデンサは、以下の箇所に使用しないで下さい。
・直射日光の当たる箇所。
・直接、水又は塩水のかかる箇所。
・結露状態になる箇所。
・有毒ガス（硫化水素、亜硫酸、塩素、アンモニアなど）が充満する箇所。
・振動又は衝撃条件がカタログ又は納入仕様書の規格範囲を超える過激な箇所。
●コンデンサを自動挿入機で基板に実装する際、製品のチャッキングやリード線のクリンチによるコンデンサに加わる衝撃加重は極力小さくなるようにして下さい。
●コンデンサの本体をはんだの中に浸せきしてはんだ付けをしないで下さい。基板を介在させて、コンデンサ側と反対の裏面のみにはんだ付けをして下さい。

	ＰＬＰ仕様№	ＨＶ０９５Ｆ１９

TDK

⚠　注　意

●はんだ付け条件（予熱温度、はんだ付け温度及びそれらの時間）は、カタログ又は納入仕様書に規定された範囲内で使用して下さい。
●こて先は、コンデンサの端子以外の部分に直接触れないようにして下さい。
●水溶性フラックスを使用される場合は、十分な洗浄を行って下さい。
●コンデンサを超音波洗浄する場合は、基板に直接振動が伝わらないようにして下さい。超音波洗浄条件は、出力周波数・時間に注意して下さい。
●コンデンサを洗浄する場合は、乾燥を十分に行って下さい。又洗浄液は電解質等が内在せず、残渣として残らないように配慮して下さい。
●コンデンサを基板に取け付けた後、樹脂コーティングや樹脂モールドする場合、事前にお問い合わせ下さい。
●コンデンサ本体に使用温度範囲を超える熱を加えないで下さい。（コンデンサを加熱すると絶縁塗料が軟化します。軟化しているコンデンサに負荷を加えると絶縁塗料に傷・変形が生じ、コンデンサの機械的強度の低下、信頼性の低下の原因となることがあります。）
●交流やパルス電圧が連続印加され、電流の値が大きくなる回路でのご使用の場合は、事前にお問い合わせ下さい。
●コンデンサの端子間隔に基板穴間隔を合わせて下さい。（リード線を開くような力を加えることにより、リード線根本の絶縁塗料が破損することがあります。この破損がひどいと、信頼性の低下の原因となることがあります。）
●コンデンサをプリント基板にはんだ付けする際のフラックスは、薄く均一に塗布して下さい。
●フラックスはハロゲン系物質含有量が 0.1wt％（Cℓ換算）以下のものを使用して下さい。又、酸性の強いものは使用しないで下さい。
●はんだ量を適性範囲にして下さい。
●はんだ材料は適切なものを選定して下さい。。
●修正作業の際には、十分な予熱を行い、温度管理を行って下さい。
●はんだこてによる取り付け修正は、こて先径やワット数に十分注意して行って下さい。
●実際の洗浄条件でコンデンサの品質面での影響がないことを確認して下さい。
●コンデンサに過度な機械的衝撃を与えないようにして下さい。
●落下などにより、過度な衝撃が加えられたと思われるコンデンサは使用しないで下さい。
●端子は極力、曲げ加工などせずにご使用下さい。やむを得ず端子を曲げる場合は、コンデンサ本体に機械的ストレスが加わらないよう、治具等を使用して下さい。
●コンデンサを高温度、高湿度下で保管しないで下さい。室内40℃以下、湿度70%RH以下の環境で保管し、極力６か月以内で使用して下さい。なお、６か月を超える場合には、はんだ付け性を確認の上、使用して下さい。
●コンデンサは有毒ガス（硫化水素、亜硫酸、塩素、アンモニアなど）の雰囲気に保管しないで下さい。
●直射日光や結露をさけて保管して下さい。

SCOPE 適用範囲

THIS SPECIFICATION APPLIES TO CERAMIC INSULATED CAPACITORS DISK TYPE USED IN ELECTRONIC EQUIPMENT.
本仕様書は、電子機器一般に使用する中高圧円板絶縁形磁器コンデンサに適用する。

RELATIVE STANDARDS 関連規格

JIS C 6422-1986 [電子機器用固定磁器コンデンサ（種類II）]
JIS C 5102-1986 [電子機器用固定コンデンサの試験方法]
THE STANDARDS OF THE ELECTRICAL APPLIANCE AND MATERIAL CONTROL LAW OF JAPAN [電気用品取締り法]

MENTION ITEM 記載項目

1.	APPLICABLE SAFETY STANDARD	適用安全規格
2.	ACQUIRED SAFETY STANDARD APPROVAL	取得安全規格
3.	PART No.	形名
4.	OPERATING TEMPERATURE RANGE	使用温度範囲
5.	TEST CONDITION	試験状態
6.	PERFORMANCE	性能
7.	SAFETY PERFORMANCE	安全性能
8.	MARKING	表示
9.	FIGURE & DIMENSION	外観及び寸法
10.	LABEL ,PACKING & TRANSPORT	ラベル表示及び包装、輸送
11.	NOTIFICATION BEFORE THE MODIFICATION	変更に関する事前連絡

WE DO NOT USE THE FOLLOWING MATERIAL(1), (2) IN THESE PRODUCTS.

本製品には下記物質名の臭素系難燃材料は使用しておりません。
(1) PBBOs(Poly Bromo Bi-Phenyl Oxides)
(2) PBBs (Poly Bromo Bi-Phenyls)

WE DO NOT USE CLASS I ODS (OZONE DEPLETING SUBSTANCES) IN ALL OUR PROCESS OF THESE PRODUCTS.

本製品の加工、組み立て等の全工程においてクラスⅠオゾン層破壊化学物質は使用しておりません。

PLACE OF MANUFACTURE 生産場所

TDK JAPAN & TDK TAIWAN & TDK XIAMEN
本製品の生産場所は日本TDKと台湾TDKと厦門TDKする。

改訂履歴	版	年月日	担当	変更内容

DIVISION 事業部（部）	DATE ISSUED 作成日	DWG No. 仕様書番号
CAPACITORS DIVISION コンデンサ事業部	APR.06.,2000	BAS-0406-02

TDK

1．ＡＰＰＬＩＣＡＢＬＥ　ＳＡＦＥＴＹ　ＳＴＡＮＤＡＲＤ　適用安全規格

THIS SPECIFICATION APPLIES TO THE BSI, SEMKO, VDE,SEV,FIMKO,NEMKO,DEMKO,SAA,IMQ,UL,CSA APPROVED CERAMIC CAPACITORS DISC TYPE FOR ANTENNA-COUPLING, LINE-BY-PASS AND ACROSS-THE-LINE. AND APPROVED BY BSI,SEMKO,VDE,SEV,FIMKO,NEMKO,DEMKO,IMQ FOR IEC384-14 SECOND EDITION 1993/EN 132400.

本仕様書はＢＳＩ，ＳＥＭＫＯ，ＶＤＥ，ＳＥＶ，ＦＩＭＫＯ，ＮＥＭＫＯ，ＤＥＭＫＯ，ＳＡＡ，ＩＭＱおよびＵＬ，ＣＳＡの規格に合格したアンテナカップリング　ラインバイパスおよびアクロスザ ライン用円板形固定磁器コンデンサについて適用する。尚、ＩＥＣ３８４－１４第２版１９９３／ＥＮ１３２４００についてＢＳＩ，ＳＥＭＫＯ，ＶＤＥ，ＳＥＶ，ＦＩＭＫＯ，ＮＥＭＫＯ，ＤＥＭＫＯ，ＩＭＱの認定を取得済であります。

2．ＡＣＱＵＩＲＥＤ　ＳＡＦＥＴＹ　ＳＴＡＮＤＡＲＤ　ＡＰＰＲＯＶＡＬ　取得安全規格

準拠規格及び認定取得規格

ＩＥＣ３８４－１４　２ｎｄ　ｅｄ．（第２版）　ＥＮ１３２４００　ＡＰＰＲＯＶＥＤ

	STANDARD No. OF IEC	STANDARD No.	T.C.	SUBCLASS	W.V	APPROVAL REPORT No.			
安全規格	IEC 相当規格	規　格　№	温度特性	副　　級	定格電圧	認　可　№			
BSI	IEC65 IEC384-14 2nd ed.	BS EN60065:1994 (BS415:1994) BS EN132400:1995 (EN132400:1994)	B,E	X1,Y1	250V AC	226495			
VDE	IEC384-14 2nd ed.	EN132400	〃	X1	400V		JAPAN 日本	TAIWAN 台湾	XIAMEN 廈門
				Y1	250V	TC B	83692	83693	124321
						TC E	83694	83695	
SEV	〃	〃	〃	X1	400V	95.1 10223. 05			99,7 70564,02
				Y1	250V				
SEMKO	〃	〃	〃	X1,Y1	250V	9434061			9945094/01-05
NEMKO	〃	〃	〃	〃	〃	P95101216			P99102682
DEMKO	〃	〃	〃	〃	〃	303637			DK99-04087
FIMKO	〃	〃	〃	〃	〃	181538-03 ～04			14237
IMQ	〃	〃	〃	〃	〃	V3691			V3691

T.C.：TEMPERATURE CHARACTERISTIC.

SAA	IEC 65	AS3250	〃	———	400V AC	6268
UL	———	UL1414	〃	(X,Y)	250V AC	E37861
CSA	———	C22.2 No.0&No.1	〃	(X,Y)	250V AC	JAPAN 日本:LR35801 TAIWAN 台灣:LR65972 XIAMEN 廈門:201723

SAA IS NOT CONFORMED IEC384-14 2nd ed.

SAAは、IEC384-14 第２版には対応しません。

3．PART No.形名

(EXAMPLE例　)

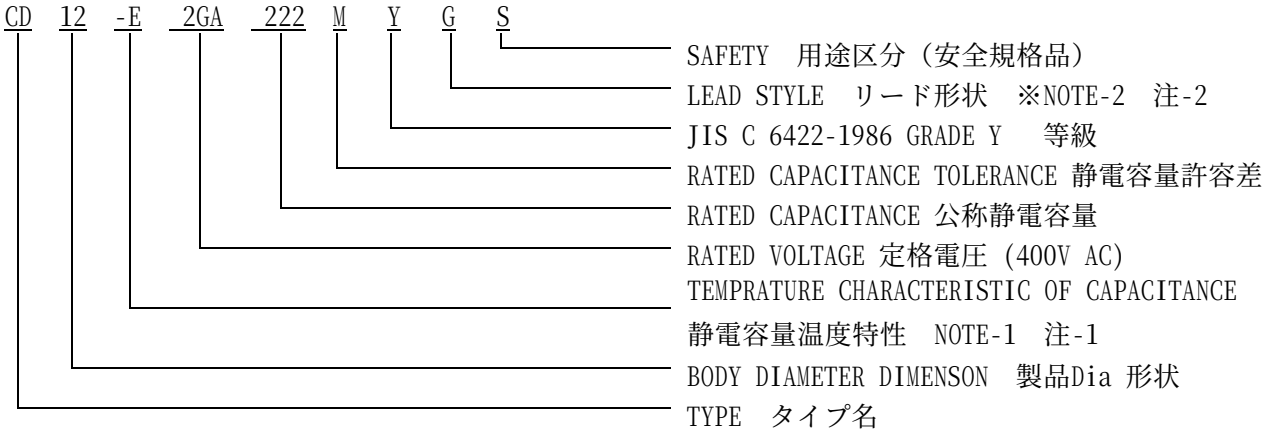

※ NOTE-1 注-1

TEMPERATURE CHARACTERISTIC OF CAPACITANCE　静電容量温度特性:-B:TC特性:B,-E:TC特性:E,

※ NOTE-2 注-2

LEAD STYLE リード形状 G:VERTICAL KINK LONG LEAD(BULK)　縦キンクロングリード　（単品）
N:VERTICAL KINK SHORT LEAD(BULK) 縦キンクショートリード　（単品）
V:VERTICAL KINK LONG LEAD (TAPING) 縦キンクロングリード(テーピング品)
A:STRAIGHT LONG LEAD(BULK)　ストレートロングリード　（単品）
H:STRAIGHT SHORT LEAD(BULK)　ストレートショートリード（単品）
P:STRAIGHT LONG LEAD (TAPING)　ストレートロングリード(テーピング品)

4．OPERATING TEMPERATURE RANGE 使用温度範囲: -25 ℃ TO +105℃

（BUT TEMPERATURE RANGE IS-25 ℃ TO +85 ℃ AT SAFETY STANDARD SPECIFICATION
ただし、安全規格上の温度範囲は -25～+85 ℃とする。）

5．TEST CONDITION 試験状態

TEST AND MEASUREMENT SHALL BE MADE AT THE STANDARD CONDITION ,(TEMPERATURE 15 TO 35 ℃ , RELATIVE HUMIDITY 45 TO 75 % AND ATMOSPHERIC PRESSURE 860 TO 1060 hPa), UNLESS OTHERWISE SPECIFIED HEREIN.

IF DOUBT OCCURRED ON THE VALUE OF MEASUREMENT, AND REMEASUREMENT WAS REQUESTED BY CUSTOMER CAPACITORS SHALL BE MEASURED AT THE REFERENCE CONDITION (TEMPERATURE 20 ± 2℃,RELATIVE HUMIDITY 60 TO 70 % AND ATMOSPHERIC PRESSURE 860 TO 1060 hPa.)

試験および測定は、特に規定のない限り標準状態【常温（温度15～35℃）、常湿（相対湿度45～75%）、常気圧（気圧 860～1060hPa.）】のもとで行なう。ただし、この標準状態における測定値の判定に疑義を生じた場合または特に要求された場合は、判定状態（温度20±2 ℃、相対湿度60～70%、気圧 860～1060hPa.）のもとで行なう。

6．PERFORMANCE 性能

THE PERFORMANCES SHALL COMPLY WITH TABLE-1

表-1の性能項目を満足すること。

TABLE-1
表-1

№ 番号	ITEMS　項目		PERFORMANCE　性能	TEST METHOD　試験方法 (JIS C 5102-1986)
1	APPEARANCE AND DIMENSION 外観及び寸法		THE APPEARANCE AND DIMENSION SHALL BE AS GIVEN IN PARAGRAPH 9 AND TABLE-3 TO 6 9 項及び表-3～6 による。	COMPLY WITH 6.2 6.2 による。
2	MARKING 表示		THE MARKING SHALL BE EASILY LEGIBLE (PARAGRAPH 8) 8 項より容易に判読できる。	VISUAL CHECK 目視による。
3	WITHSTAND VOLTAGE 耐電圧	BETWEEN TERMINALS 端子間	NO ABNORMALITY 異常がない。	COMPLY WITH 7.1.3.(1) TYPE CD: 4000V AC (60 SEC.) CHARGE AND DISCHARGE CURRENT SHALL BE 50mA OR LESS. 7.1.3(1)による。 タイプCD:AC4000Vを60秒間印加する。 充放電電流は50mA以下とする。
		BETWEEN TERMINAL AND EXTERIOR CLADDING 端子外装間	NO ABNORMALITY 異常がない。	THE METALLIC SMALL BALL METHOD GIVEN IN 7.1.3(3.3) TYPE CD: 4000V AC (60 SEC.) CHARGE AND DISCHARGE CURRENT SHALL BE 50mA OR LESS. 7.1.3(3.3)の金属小球法による。 タイプCD:AC4000Vを60秒間印加する。 充放電電流は50mA以下とする。
4	INSULATION RESISTANCE 絶縁抵抗	BETWEEN TERMINALS 端子間	10000 MΩ OR MORE 以上	COMPLY WITH 7.6.3(1) (60 ±5 SEC. AFTER APPLICATION WITH 500V±50V DC) 7.6.3(1)による。DC500V±50V を加え60±5 秒後の値を読む。
5	CAPACITANCE 静電容量		WITHIN THE TOLERANCES SPECIFIED WITH TABLE-3 TO 6 表-3～6 に規定された許容差内にある。	COMPLY WITH 7.8.3 AND 7.9.3 MEASURING FREQUENCY : 1kHz±20% MEASURING VOLTAGE : 5 Vrms.OR LESS 7.8.3 および7.9.3 の測定条件による。 測定周波数：1kHz±20% 測定電圧 ：5V(rms) 以下
6	DISSIPATION FACTOR (tan δ)		B,E : 2.5% OR LESS 2.5%以下	

TABLE-1 CONTINUE
表-1つづき

No. 番号	ITEMS 項目		PERFORMANCE 性能	TEST METHOD 試験方法 (JIS C 5102-1986)
7	CAPACITANCE TEMPERATURE CHARACTERISTIC 静電容量温度特性 〔NO VOLTAGE APPLICATION 電圧印加無し。〕		B : WITHIN ±10% 以内 E : WITHIN -55%～+20%以内	COMPLY WITH 7.12.3 B,E:THE 2nd STAGE SHALL BE-25℃ :THE 4th STAGE SHALL BE+85℃ 7.12.3による。 温度特性B,E:段階2 の温度は-25 ℃、段階 4 の温度は +85℃とする。
8	STRENGTH OF TERMINAL 端子強度	TENSILE STRENGTH 引張り強さ	LEAD WIRE SHALL NOT BE DISCONNECTED,AND CAPACITOR SHALL NOT BE DAMAGED リード線が切断したり、コンデンサが破損しない。	COMPLY WITH 8.1.2(1) TABLE 13 8.1.2(1)表-13 による。
		BENDING STRENGTH 曲げ強さ	LEAD WIRE SHALL NOT BE DISCONNECTED,AND CAPACITOR SHALL NOT BE DAMAGED リード線が切断したり、コンデンサが破損しない。	COMPLY WITH 8.1.2(3) TABLE 14 8.1.2(3)表-14 による。
9	VIBRATION RESISTANCE 耐振性	APPEARANCE 外観	NO REMARKABLE ABNORMALITY 著しい異常がない。	COMPLY WITH 8.2.3 TABLE17 TYPE A 8.2.3 表-17 種類A による。
		CAPACITANCE CHANGE 静電容量の変化	WITHIN THE TOLERANCES SPECIFIED WITH No.5 番号-5に規定された許容差内にあること。	
		DISSIPATION FACTOR (tan δ)	WITHIN THE VALUE SPECIFIED WITH No.6 番号-6の規格値内にある。	
10	RESISTANCE TO SOLDERING HEAT はんだ耐熱性	APPEARANCE 外観	NO REMARKABLE ABNORMALITY 著しい異常がない。	COMPLY WITH 8.5.5 SOLDERING TEMPERATURE 350±10℃ 260±5℃ DIPPING TIME 3.5±0.5SEC. 10±1SEC CAPACITORS SHALL BE MEASURED AFTER LEAVING IT UNDER ROOM-TEMPERATURE FOR 1 TO 2 HOURS. 8.5.5 による。 はんだ温度 350±10℃ 260±5℃ 浸せき時間 3.5±0.5秒間 10±1秒間 1～2時間室温に放置後測定する。
		CAPACITANCE CHANGE 静電容量の変化	B:VARIATION WITHIN±10% 以内 E:VARIATION WITHIN±15% 以内	
		WITHSTAND VOLTAGE (BETWEEN TERMINALS) 耐電圧(端子間)	NO ABNORMALITY 異常がない。	COMPLY WITH No.3 番号-3による。

TABLE-1 CONTINUE
表-1つづき

№ 番号	ITEMS　項目		PERFORMANCE　性能	TEST METHOD　試験方法 (JIS C 5102-1986)
11	SOLDERABILITY はんだ付性		AT LEAST 3/4 OF CIRCUMFERENTIAL SURFACE DIPPED INTO SOLDER SHALL BE COVERED WITH NEW SOLDER リード線の円周方向3/4 以上で軸方向に切れ目なく浸したところまではんだが付着する。	COMPLY WITH 8.4.4 SOLDERING TEMPERATURE:235 ±5 ℃ DIPPING TIME : 2±0.5 SEC. CONCENTRATION OF SOLUTION SHALL BE ABOUT 25% COLOPHONIUM IN WEIGHT RATIO. 8.4.4 による。 はんだ温度： 235±5 ℃ 浸せき時間： 2±0.5 秒 ロジンエタノール溶液の濃度は重量比で約25%とする。
12	TEMPERATURE CYCLE AND DIPPING CYCLE 温度および浸せきサイクル	APPEARANCE 外観	NO REMARKABLE ABNORMALITY 著しい異常がない。	AFTER TEST GIVEN IN 9.3.4 TEST GIVEN IN 9.4.4 CAPACITORS SHALL BE MEASURED AFTER LEAVING IT UNDER ROOM-TEMPERATURE FOR 4 TO 24 HOURS. 9.3.4 の試験を行なった後、引き続き9.4.4 の試験を行ない、4 ～24時間室温に放置後測定する。
		CAPACITANCE CHANGE 静電容量の変化	B:VARIATION WITHIN±10% 以内 E:VARIATION WITHIN±20% 以内	
		DISSIPATION FACTOR （tan δ）	B,E:5.0% OR LESS 以下	
		INSULATION RESISTANCE 絶縁抵抗	1000MΩ OR MORE 以上	
		WITHSTAND VOLTAGE 耐電圧 (BETWEEN TERMINALS 端子間)	NO ABNORMALITY 著しい異常がない。	COMPLY WITH No.3 番号-3による。

TABLE-1 CONTINUE
表-1つづき

№ 番号	ITEMS　項目		PERFORMANCE　性能	TEST METHOD　試験方法 (JIS C 5102-1986)
13	MOISTURE RESISTANCE 耐湿性 (STEADY STATE 定常状態)	APPEARANCE 外観	NO REMARKABLE ABNORMALITY 著しい異常がない。	COMPLY WITH 9.5.4 TEST TEMPERATURE : 40 ±2 °C RELATIVE HUMIDITY: 90 TO 95% TEST TIME: 500+24, -0 HOURS. CAPACITORS SHALL BE MEASURED AFTER LEAVING IT UNDER ROOM-TEMPERATURE FOR 1 TO 2 HOURS. 9.5.4 による。温度40±2 °C, 相対湿度90～95% の恒温恒湿中に500+24,-0 時間放置し、取り出して1 ～2 時間室温に放置後測定する。
		CAPACITANCE CHANGE 静電容量の変化	B:VARIATION WITHIN±10% 以内 E:VARIATION WITHIN±20% 以内	
		DISSIPATION FACTOR （tan δ）	B,E:5.0% OR LESS 以下	
		INSULATION RESISTANCE 絶縁抵抗	1000MΩ OR MORE 以上	
14	HIGH TEMPERA-TURE LOADING 高温負荷	APPEARANCE 外観	NO REMARKABLE ABNORMALITY 著しい異常がない。	COMPLY WITH 9.10.4 TEST TEMPERATURE :105 ±3 °C TEST TIME : 1000+48,-0 HOURS 4000V DC APPLIED. CAPACITORS SHALL BE MEASURED AFTER LEAVING IT UNDER ROOM-TEMPERATURE FOR 1 TO 2 HOURS. CHARGE AND DISCHARGE CURRENT SHALL BE 50mA OR LESS. 9.10.4による。温度 105±3 °Cの恒温槽に1000+48,-0時間、DC4000V を連続印加の状態で放置し、取り出して1~2 時間室温に放置後測定する。充放電電流は50mA以下とする。
		CAPACITANCE CHANGE 静電容量の変化	B:VARIATION WITHIN±10% 以内 E:VARIATION WITHIN±20% 以内	
		DISSIPATION FACTOR （tan δ）	B,E:4.0% OR LESS 以下	
		INSULATION RESISTANCE 絶縁抵抗	2000MΩ OR MORE 以上	

TABLE-1 CONTINUE
表-1つづき

No. 番号	ITEMS 項目		PERFORMANCE 性能	TEST METHOD 試験方法 (JIS C 5102-1986)
15	MOISTURE RESISTANCE LOADING 耐湿負荷	APPEARANCE 外観	NO REMARKABLE ABNORMALITY 著しい異常がない。	COMPLY WITH 9.9.4 TEST TEMPERATURE :40±2 °C RELATIVE HUMIDITY: 90 TO 95% TEST TIME : 500+24,-0 HOURS 2000V DC APPLIED. CAPACITORS SHALL BE MEASURED AFTER LEAVING IT UNDER ROOM TEMPERATURE FOR 1 TO 2 HOURS. CHARGE AND DISCHARGE CURRENT SHALL BE 50mA OR LESS. 9.9.4 による。温度40±2 °C, 相対湿度90～95% の恒温恒湿中に500+24,-0 時間DC2000Vを連続印加の状態で放置し、取り出して1~2時間室温に放置後測定する。 充放電電流は50mA以下とする。
		CAPACITANCE CHANGE 静電容量の変化	B:VARIATION WITHIN±10% 以内 E:VARIATION WITHIN±20% 以内	
		DISSIPATION FACTOR （tan δ）	B,E:5.0% OR LESS 以下	
		INSULATION RESISTANCE 絶縁抵抗	500 MΩ OR MORE 以上	

7. SAFETY PERFORMANCE 安全性能

THE SAFETY PERFORMANCE SHALL COMPLY WITH THE FOLLOWING. 次の安全規格を満足する。

UL	UL1414	(A) ENCLOSURE TEST 燃焼性 (B) DISCHARGE TEST放電試験 (C) LIFE TEST 寿命試験	CSA	CSA C22.2	(A) DISCHARGE TEST放電試験 (B) FIRE HAZARD 火災の危険 (C) LIFE TEST 寿命試験
BS	BS EN60065 (BS415-1994)	(A) HUMIDITY TEST 湿度試験 (B) ENDURANCE TEST 耐久性試験 (C) ACTIVE FLAMMABILITY TEST 内部耐炎性試験 (D) PASSIVE FLAMMABILITY TEST 外部耐炎性試験	SEMKO NEMKO DEMKO VDE SEV FIMKO	EN132400	(A) HUMIDITY TEST 湿度試験 (B) ENDURANCE TEST 耐久性試験 (C) ACTIVE FLAMMABILITY TEST 内部耐炎性試験 (D) PASSIVE FLAMMABILITY TEST 外部耐炎性試験

8. MARKING 表示

MARKING ON THE ONE SIDE OR TWO SIDES

表示は片面または両面に行う。

※NOTE-1注-1 DATE CODE　製造年月記号

8　1

LAST DIGIT OF ERA 西暦末尾

MONTH 月

JAN　1月…1
FEB　2月…2
MAR　3月…3
SEP　9月…9
OCT 10月…O
NOV 11月…N
DEC 12月…D

(1) TYPE タイプ　　: CD

(2) RATED CAPACITANCE TOLERANCE　容量定格及び許容差

EXAMPLE例)2200pF : 222

20% : M

(3) RATED VOLTAGE定格電圧 250V AC :250V～

(4) SUBCLASS 副級　X1&Y1:X1Y1

(5) MANUFACTURER'S TRADE MARK :

製造業者名（社名略図）

	JAPAN 日本
T	TAIWAN台湾
	XIAMEN 廈門

(6) DATE CODE　:　　※ NOTE-1　注-1

(7) WITHSTAND VOLTAGE　耐電圧　4kV AC : T4KV ～

(8) APPROVED MONOGRAM　認定規格マーク : TABLE-2　表-2

(9) MARKING POSITION OF SAFETY STANDARD MONOGRAM IS ONLY YOUR REFERENCE.

安全規格のモノグラム表示位置は参考とする。

TABLE-2

表-2

BSI	SEMKO	VDE	SEV	UL	CSA	FIMKO
BS415			TJ508			
SAA	DEMKO	NEMKO	※ IMQ			
――――						

【EXAMPLE 例】

ONE SIDE　片面	TWO SIDES　両面	
	FRONT 表面	BACK　裏面
		
DATE CODE　製造年月記号		DATE CODE　製造年月記号

※NOTE-2 : MARK COLOR マーク表示色: BLACK OR NEARLY COLOR 黒又はそれに近い色とする。

9. FIGURE & DIMENSION 形状及び寸法

VERTICAL KINK LONG LEAD (LEAD STYLE: G/BULK)

縦キンクロングリード（リード形状記号：G／単品）

AT TABLE-3/PAGE-14
ページ14／表－3 参照下さい。

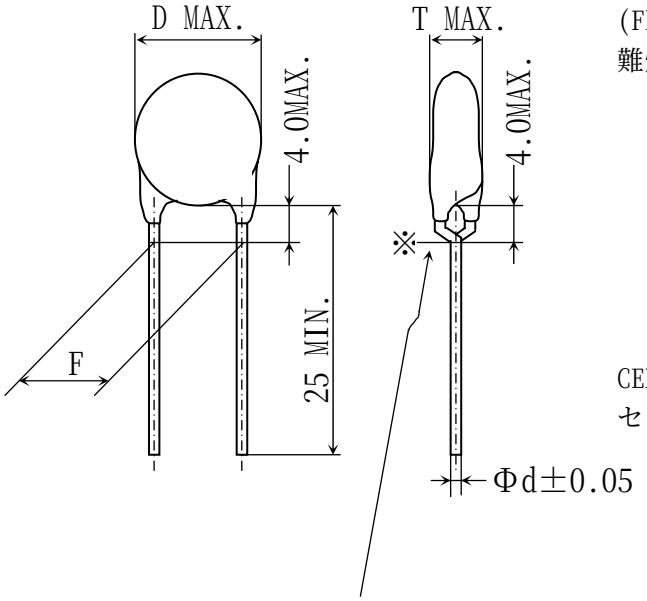

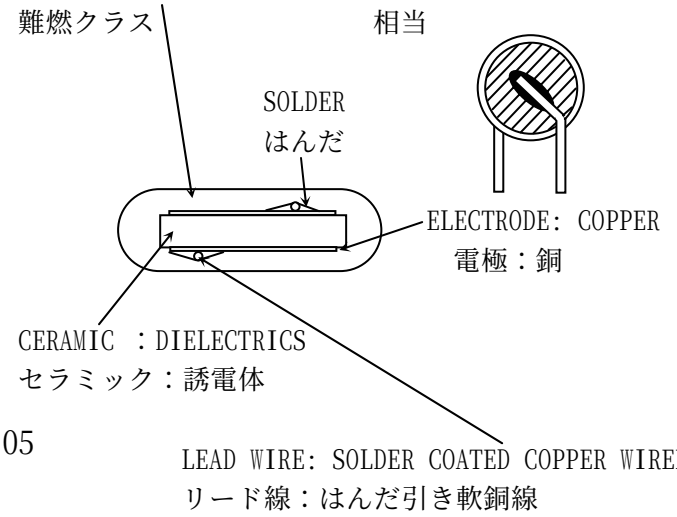

※COATING ON LEADS SHALL NOT EXTEND BEYOND THE BOTTOM OF VERTICAL KINK.

P長（塗料タレ）は縦キンクリード曲がり根元より出ないこと。

VERTICAL KINK SHORT LEAD (LEAD STYLE: N/BULK)

縦キンクショートリード（リード形状記号：N／単品）

AT TABLE-4/PAGE-15
ページ15／表－4 参照下さい。

※COATING THICKNESS IS 0.4mm MIN. FROM THE LIVE PART.
絶縁塗料厚みは活電部より0.4mm以上とする。

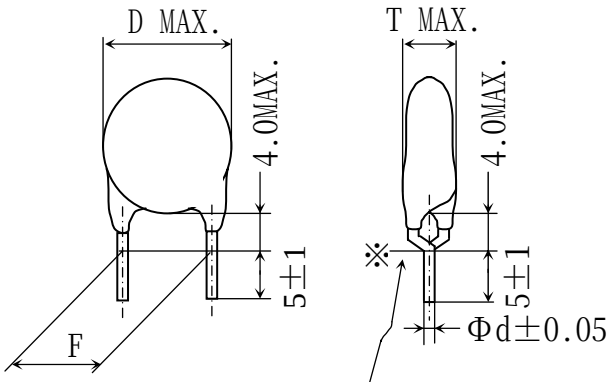

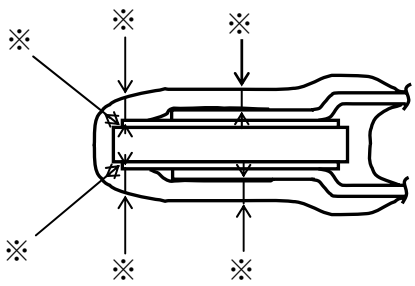

※COATING ON LEADS SHALL NOT EXTEND BEYOND THE BOTTOM OF VERTIC AL KINK.

P長（塗料タレ）は縦キンクリード曲がり根元より出ないこと。

UNIT: mm
単位

STRAIGHT LONG LEAD (LEAD STYLE: A/BULK)
ストレートロングリード（リード形状記号：A／単品）

AT TABLE-5/PAGE-16
ページ16／表－5 参照下さい。

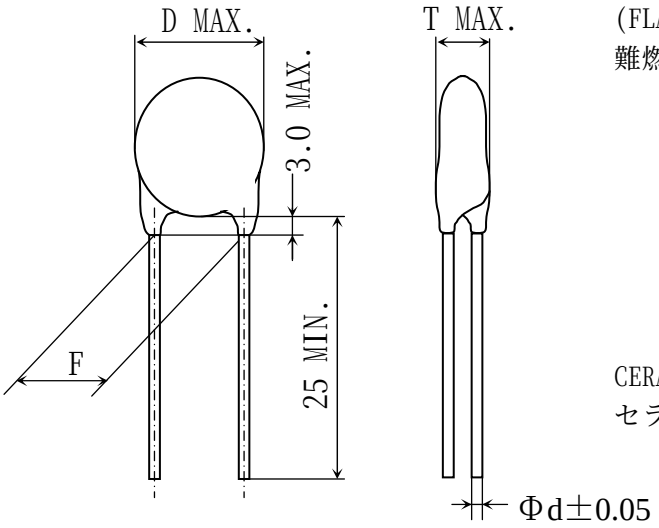

COATING MATERIAL: EPOXY RESIN (COLOR: BLUE)
絶縁塗料：エポキシ樹脂（塗料の色 :青色）
(FLAME CLASS): UL94, V-0, (EQUIVALENT)
難燃クラス 相当

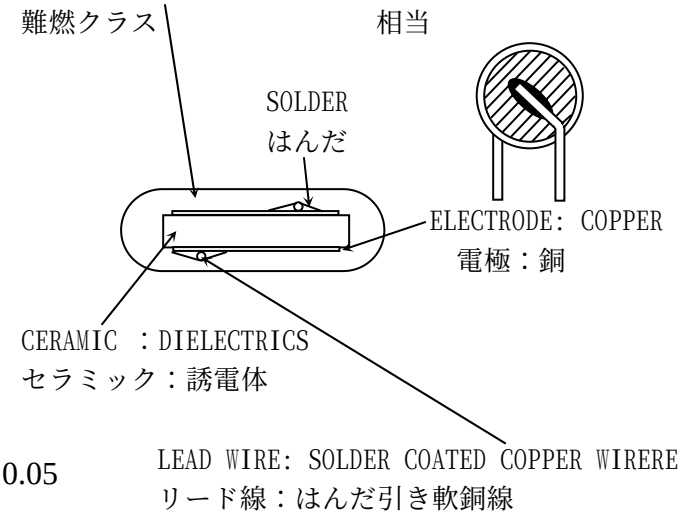

STRAIGHT SHORT LEAD (LEAD STYLE: H/BULK)
ストレートショートリード（リード形状記号：H／単品）

AT TABLE-6/PAGE-17
ページ17／表－6 参照下さい。

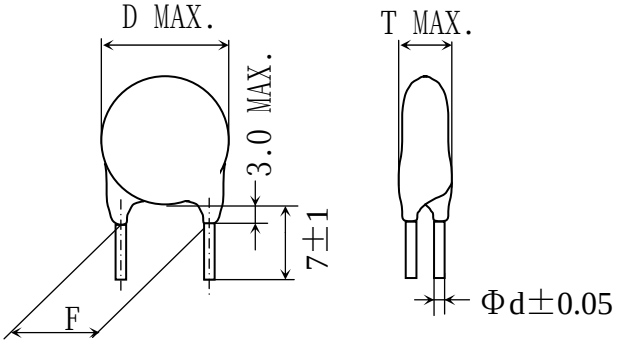

※COATING THICKNESS IS 0.4mm MIN. FROM THE LIVE PART.
絶縁塗料厚みは活電部より0.4mm以上とする。

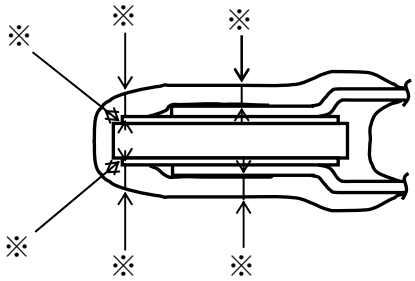

UNIT: mm
単位

VERTICAL KINK LONG LEAD (LEAD STYLE: V/TAPING)

縦キンクロングリード（リード形状記号：V／テーピング品）

F=10.0mm,PITCH:30.0mm, SHAPE:A, AT TABLE-5 /PAGE-18

ピッチ　　形状図:A 表-5 による。

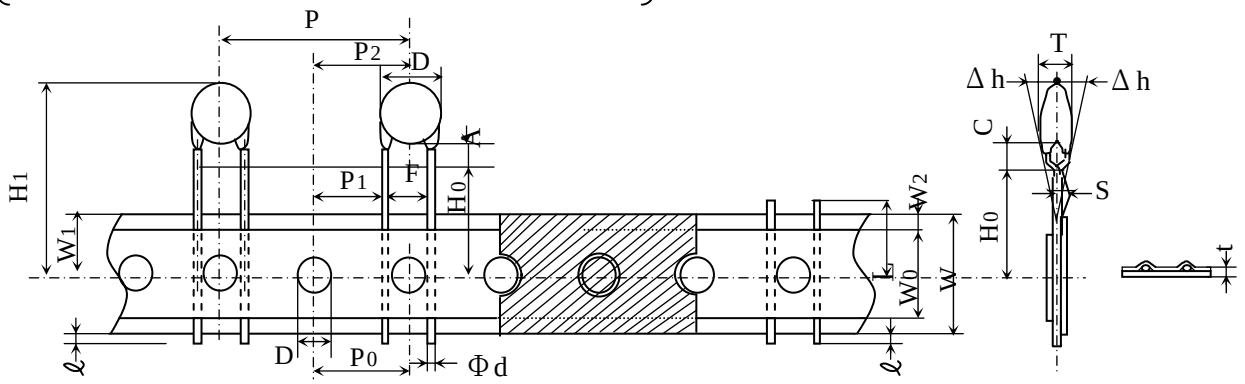

TABLE-3　表-3　　UNIT: mm

ITEM　項目 NAME　呼称	SYMBOL 記　号	DEMENSION 寸法	REMARKS　備考
BODY DIAMETER　製品直径寸法	D	TABLE-7 表-7 による。	
BODY THICKNESS　製品厚み	T	TABLE-7 表-7 による。	
LEAD-WIRE DIAMETER　ﾘｰﾄﾞ線径	φd	0.6 ± 0.05	
PITCH OF COMPONENT　製品間ﾋﾟｯﾁ	P	30.0 ± 1.0	INCLUDING THE SLANT OF BODY　ボディの傾きを含む。
FEED HOLE PITCH　送り穴ﾋﾟｯﾁ	P_0	15.0 ± 0.3	EXCEPTING THE TAPE SPLICING PART　接合部は含まない。
FEED HOLE CENTER TO LEAD 送り穴位置ズレ	P_1	10.0 ± 0.7	
FEED HOLE CENTER TO COMPONENT CENTER 送り穴位置ズレ	P_2	15.0 ± 1.3	INCLUDING THE SLANTING BODY DUE TO BENDING LEAD-WIRE　ﾘｰﾄﾞ線の曲りによる倒れを含む。
LEAD-TO-LEAD DISTANCE リード線間隔	F	10.0 ± 1.0	MEASURING POINT IS BOTTOM OF KINK 測定位置はキンク根元とする。
COMPONENT ALIGNMENT,F-R 製品倒れ	△h	0 ± 2.0	INCLUDING THE SLANTING BODY DUE TO BENDING LEAD-WIRE　ﾘｰﾄﾞ線の曲りによる倒れを含む。
TAPE WIDTH　テープ幅	W	$18.0 \pm {}^{1.0}_{0.5}$	
ADHESIVE TAPE WIDTH 貼付テープ幅	W_0	11.5 MIN. 以上	
HOLE POSITION 送り穴位置ズレ	W_1	9.0 ± 0.5	
ADHESIVE TAPE POSIPION 貼付テープズレ	W_2	3.0 MAX. 以下	ADHESIVE TAPE DO NOT STICK OUT THE TAPE テープは台紙からはみ出さないこと。
BOTTOM OF KINK FROM TAPE CENTER　キンク根元位置	H_0	$16.0 \pm {}^{1.5}_{0.5}$	
HEIGHT OF BODY FROM TAPE CENTER　製品高さ	H_1	46.0 MAX. 以下	
LAED-WIRE PROTRUSION ﾘｰﾄﾞ線はみ出し	ℓ	1.0 MAX. 以下	
FEED HOLE DIAMETER 送り穴径	D_0	4.0 ± 0.2	
TOTAL TAPE THICKNESS テープ厚み	t	0.6 ± 0.3	INCLUDE ADHESIVE TAPE　貼付テープを含む。
LENGTH OF SNIPPED LEAD 不良品のカット位置	L	11.0 MAX. 以下	
COATING ON LEAD 塗料付着長さ	C	4.0 MAX. 以下	
HEIGHT OF KINK　キンク高さ	A	4.0 MAX. 以下	MEASURING POINT IS BOTTOM OF KINK 測定位置はキンク根元とする。
SPRING ACTION スプリングアクション	S	2.0 MAX. 以下	

STRAIGHT LONG LEAD (LEAD STYLE: P/TAPING)

ストレートロングリード（リード形状記号：P／テーピング品）

〔 F=10.0mm,PITCH:30.0mm,SHAPE:B, AT TABLE-8/PAGE-21
ピッチ　　形状図:B　表-8 による。 〕

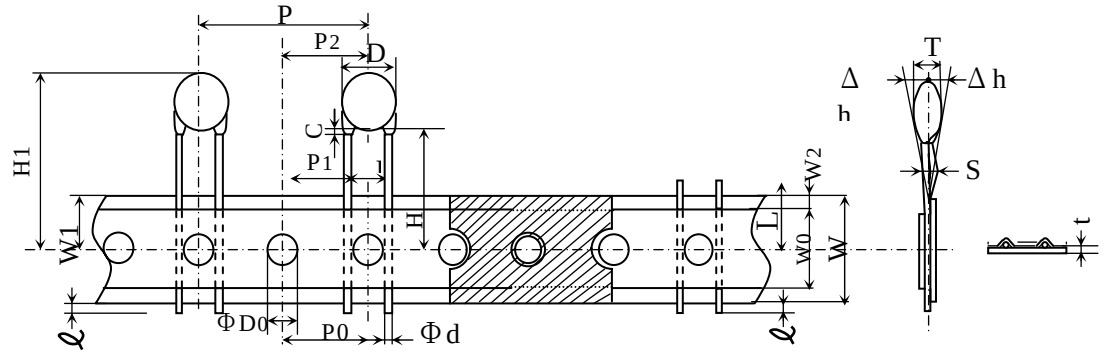

TABLE-3 CONTINUE　表-3つづき　　UNIT: mm

ITEM　項目 NAME　呼称	SYMBOL 記　号	DEMENSION 寸法	REMARKS　備考
BODY DIAMETER 製品直径寸法	D	TABLE-9 表-9 による。	
BODY THICKNESS　製品厚み	T	TABLE-9 表-9 による。	
LEAD-WIRE DIAMETER リード線径	φd	0.6 ± 0.05	
PITCH OF COMPONENT製品ピッチ	P	30.0 ± 1.0	INCLUDING THE SLANT OF BODY　ボディの傾きを含む。
FEED HOLE PITCH　送り穴ピッチ	P_0	15.0 ± 0.3	EXCEPTING THE TAPE SPLICING PART　接合部は含まない。
FEED HOLE CENTER TO LEAD 送り穴位置ズレ	P_1	10.0 ± 0.7	
FEED HOLE CENTER TO COMPONENT CENTER　送り穴位置ズレ	P_2	15.0 ± 1.3	INCLUDING THE SLANTING BODY DUE TO BENDING LEAD-WIRE リード線の曲りによる傾きを含む。
LEAD-TO-LEAD DISTANCE リード線間隔	F	10.0 ± 1.0	MEASURING POINT IS BOTTOM OF BODY 測定位置は本体の根元とする。
COMPONENT ALIGNMENT,F-R 製品倒れ	△h	0 ± 2.0	INCLUDING THE SLANTING BODY DUE TO BENDING LEAD-WIRE リード線の曲りによる傾きを含む。
TAPE WIDTH　テープ幅	W	18.0 ± 1.0 0.5	
ADHESIVE TAPE WIDTH 貼付テープ幅	W_0	11.5 MIN. 以上	
HOLE POSITION　送り穴位置ズレ	W_1	9.0 ± 0.5	
ADHESIVE TAPE POSIPION 貼付テープズレ	W_2	3.0 MAX. 以下	ADHESIVE TAPE DO NOT STICK OUT THE TAPE テープは台紙からはみ出さないこと。
BOTTOM OF BODY FROM TAPE CENTER 製品下面位置	H	20.0 ±1.5	
HEIGHT OF BODY FROM TAPE CENTER　製品高さ	H_1	46.0 MAX. 以下	
LAED-WIRE PROTRUSION リード線はみ出し	ℓ	1.0 MAX. 以下	
FEED HOLE DIAMETER 送り穴径	D_0	4.0 ± 0.2	
TOTAL TAPE THICKNESS テープ厚み	t	0.6 ± 0.3	INCLUDE ADHESIVE TAPE　貼付テープを含む。
LENGTH OF SNIPPED LEAD 不良品のカット位置	L	11.0 MAX. 以下	
COATING ON LEAD 塗料付着長さ	C	3.0 MAX. 以下	
SPRING ACTION スプリングアクション	S	2.0 MAX. 以下	

10.LABEL AND TRANSPORT　表示と輸送について

CAPACITORS SHALL BE PACKAGED PRIOR TO SHIPMENT SO AS TO PREVENT DAMAGE DURING TRANSPORTATION AND STORAGE.

SHIPPING CARTON CONTAINS THE FOLLOWING INFORMATION ON THE LABEL.

コンデンサは出荷に際し、輸送中、又は保管中にダメージを受けないように包装します。

包装段ボール箱には、次の様なラベル表示をして出荷致します。

a) TDK ITEM NAME　製品名
b) QUANTITY　数量
c) TDK INSPECTION NUMBER　出荷検査番号
d) MANUFACTURER'S NAME　製造業社名
e) COUNTRY OF ORIGIN　原産地

11.NOTIFICATION BEFORE THE MODIFICATION　変更に関する事前連絡

WE'LL PREVIOUSLY NOTIFY THE MODIFIED PLACE OF MANUFACTURE, MANUFACTURED ARTICLES AND MATERIALS.

製造場所、製造法及び材料変更の際は、事前に申請し、変更は受領後といたします。

ＴＹＰＥ：ＣＤ
タイプ
Ｔ．Ｃ．：Ｂ，Ｅ
温度特性
VERTICAL KINK LONG LEAD (LEAD STYLE: G/BULK)
縦キンクロングリード（リード形状記号：Ｇ／単品）

TABLE-3
表-3

YOUR PART No. 貴社部品番号	TDK PART No. 弊社品名	TC 温度特性	CAP. 公称静電容量 (pF)	TOL. 静電容量許容差 (%)	DIMENSION (UNIT:mm) 寸法　単位			
					D	T	F	φd
	CD70-B2GA101KYGS	B	100 pF	±10%	7.0MAX.以下	7.0MAX.以下	10+2,-1	0.6
	CD70-B2GA151KYGS	〃	150 pF	〃	〃	〃	〃	〃
	CD85-B2GA221KYGS	〃	220 pF	〃	8.5	〃	〃	〃
	CD90-B2GA331KYGS	〃	330 pF	〃	9.0	〃	〃	〃
	CD90-B2GA391KYGS	〃	390 pF	〃	〃	〃	〃	〃
	CD95-B2GA471KYGS	〃	470 pF	〃	9.5	〃	〃	〃
	CD75-E2GA681MYGS	E	680 pF	±20%	7.5	〃	〃	〃
	CD85-E2GA102MYGS	〃	1000 pF	〃	8.5	〃	〃	〃
	CD10-E2GA152MYGS	〃	1500 pF	〃	10.0	〃	〃	〃
	CD12-E2GA222MYGS	〃	2200 pF	〃	11.5	〃	〃	〃
	CD14-E2GA332MYGS	〃	3300 pF	〃	13.5	〃	〃	〃
	CD15-E2GA392MYGS	〃	3900 pF	〃	14.5	〃	〃	〃
	CD16-E2GA472MYGS	〃	4700 pF	〃	15.5	〃	〃	〃

ＴＹＰＥ：ＣＤ
タイプ
Ｔ．Ｃ．：Ｂ，Ｅ
温度特性
VERTICAL KINK SHORT LEAD (LEAD STYLE: N/BULK)
縦キンクショートリード（リード形状記号：Ｎ／単品）

TABLE-4
表-4

YOUR PART No. 貴社部品番号	TDK PART No. 弊社品名	TC 温度特性	CAP. 公称静電容量 (pF)	TOL. 静電容量許容差 (%)	DIMENSION (UNIT:mm) 寸法　単位 D	T	F	Φd
	CD70-B2GA101KYNS	B	100 pF	±10%	7.0MAX.以下	7.0MAX.以下	10+2,-1	0.6
	CD70-B2GA151KYNS	〃	150 pF	〃	〃	〃	〃	〃
	CD85-B2GA221KYNS	〃	220 pF	〃	8.5	〃	〃	〃
	CD90-B2GA331KYNS	〃	330 pF	〃	9.0	〃	〃	〃
	CD90-B2GA391KYNS	〃	390 pF	〃	〃	〃	〃	〃
	CD95-B2GA471KYNS	〃	470 pF	〃	9.5	〃	〃	〃
	CD75-E2GA681MYNS	E	680 pF	±20%	7.5	〃	〃	〃
	CD85-E2GA102MYNS	〃	1000 pF	〃	8.5	〃	〃	〃
	CD10-E2GA152MYNS	〃	1500 pF	〃	10.0	〃	〃	〃
	CD12-E2GA222MYNS	〃	2200 pF	〃	11.5	〃	〃	〃
	CD14-E2GA332MYNS	〃	3300 pF	〃	13.5	〃	〃	〃
	CD15-E2GA392MYNS	〃	3900 pF	〃	14.5	〃	〃	〃
	CD16-E2GA472MYNS	〃	4700 pF	〃	15.5	〃	〃	〃

ＴＹＰＥ：ＣＤ
タイプ
Ｔ．Ｃ．：Ｂ，Ｅ
温度特性
VERTICAL KINK SHORT LEAD (LEAD STYLE: V/TAPING)
縦キンクショートリード（リード形状記号：V／テ-ピン品）

TABLE-5
表-5

YOUR PART No. 貴社部品番号	TDK PART No. 弊社品名	TC 温度特性	CAP. 公称静電容量	TOL. 静電容量許容差	DIMENSION (UNIT:mm) 寸法　単位				SHAPE 形状圖
			(pF)	(%)	D	T	F	φd	
	CD70-B2GA101KYVS	B	100 pF	±10%	7.0MAX.以下	7.0MAX.以下	10±1	0.6	A
	CD70-B2GA151KYVS	〃	150 pF	〃	〃	〃	〃	〃	〃
	CD85-B2GA221KYVS	〃	220 pF	〃	8.5	〃	〃	〃	〃
	CD90-B2GA331KYVS	〃	330 pF	〃	9.0	〃	〃	〃	〃
	CD90-B2GA391KYVS	〃	390 pF	〃	〃	〃	〃	〃	〃
	CD95-B2GA471KYVS	〃	470 pF	〃	9.5	〃	〃	〃	〃
	CD75-E2GA681MYVS	E	680 pF	±20%	7.5	〃	〃	〃	〃
	CD85-E2GA102MYVS	〃	1000 pF	〃	8.5	〃	〃	〃	〃
	CD10-E2GA152MYVS	〃	1500 pF	〃	10.0	〃	〃	〃	〃
	CD12-E2GA222MYVS	〃	2200 pF	〃	11.5	〃	〃	〃	〃
	CD14-E2GA332MYVS	〃	3300 pF	〃	13.5	〃	〃	〃	〃
	CD15-E2GA392MYVS	〃	3900 pF	〃	14.5	〃	〃	〃	〃
	CD16-E2GA472MYVS	〃	4700 pF	〃	15.5	〃	〃	〃	〃

ＴＹＰＥ：ＣＤ
タイプ
Ｔ．Ｃ．：Ｂ，Ｅ
温度特性
STRAIGHT LONG LEAD (LEAD STYLE: A/BULK)
ストレートロングリード（リード形状記号：Ａ／単品）

TABLE-5
表-5

YOUR PART No. 貴社部品番号	TDK PART No. 弊社品名	TC 温度特性	CAP. 公称静電容量 (pF)	TOL. 静電容量許容差 (%)	DIMENSION (UNIT:mm) 寸法　単位			
					D	T	F	φd
	CD70-B2GA101KYAS	B	100 pF	±10%	7.0MAX.以下	7.0MAX.以下	10+2,-1	0.6
	CD70-B2GA151KYAS	〃	150 pF	〃	〃	〃	〃	〃
	CD85-B2GA221KYAS	〃	220 pF	〃	8.5	〃	〃	〃
	CD90-B2GA331KYAS	〃	330 pF	〃	9.0	〃	〃	〃
	CD90-B2GA391KYAS	〃	390 pF	〃	〃	〃	〃	〃
	CD95-B2GA471KYAS	〃	470 pF	〃	9.5	〃	〃	〃
	CD75-E2GA681MYAS	E	680 pF	±20%	7.5	〃	〃	〃
	CD85-E2GA102MYAS	〃	1000 pF	〃	8.5	〃	〃	〃
	CD10-E2GA152MYAS	〃	1500 pF	〃	10.0	〃	〃	〃
	CD12-E2GA222MYAS	〃	2200 pF	〃	11.5	〃	〃	〃
	CD14-E2GA332MYAS	〃	3300 pF	〃	13.5	〃	〃	〃
	CD15-E2GA392MYAS	〃	3900 pF	〃	14.5	〃	〃	〃
	CD16-E2GA472MYAS	〃	4700 pF	〃	15.5	〃	〃	〃

ＴＹＰＥ：ＣＤ
タイプ
Ｔ．Ｃ．：Ｂ，Ｅ
温度特性
STRAIGHT SHORT LEAD (LEAD STYLE: H/BULK)
ストレートショートリード（リード形状記号：Ｈ／単品）

TABLE-6
表-6

YOUR PART No. 貴社部品番号	TDK PART No. 弊社品名	TC 温度特性	CAP. 公称静電容量 (pF)	TOL. 静電容量許容差 (%)	DIMENSION (UNIT:mm) 寸法　　単位 D	T	F	φd
	CD70-B2GA101KYHS	B	100 pF	±10%	7.0MAX.以下	7.0MAX.以下	10+2,-1	0.6
	CD70-B2GA151KYHS	〃	150 pF	〃	〃	〃	〃	〃
	CD85-B2GA221KYHS	〃	220 pF	〃	8.5	〃	〃	〃
	CD90-B2GA331KYHS	〃	330 pF	〃	9.0	〃	〃	〃
	CD90-B2GA391KYHS	〃	390 pF	〃	〃	〃	〃	〃
	CD95-B2GA471KYHS	〃	470 pF	〃	9.5	〃	〃	〃
	CD75-E2GA681MYHS	E	680 pF	±20%	7.5	〃	〃	〃
	CD85-E2GA102MYHS	〃	1000 pF	〃	8.5	〃	〃	〃
	CD10-E2GA152MYHS	〃	1500 pF	〃	10.0	〃	〃	〃
	CD12-E2GA222MYHS	〃	2200 pF	〃	11.5	〃	〃	〃
	CD14-E2GA332MYHS	〃	3300 pF	〃	13.5	〃	〃	〃
	CD15-E2GA392MYHS	〃	3900 pF	〃	14.5	〃	〃	〃
	CD16-E2GA472MYHS	〃	4700 pF	〃	15.5	〃	〃	〃

ＴＹＰＥ：ＣＤ
タイプ
Ｔ．Ｃ．：Ｂ，Ｅ
温度特性
STRAIGHT SHORT LEAD (LEAD STYLE: P/TAPING)
ストレートショートリード（リード形状記号：P／テ-ピング品）

TABLE-5
表-5

YOUR PART No. 貴社部品番号	TDK PART No. 弊社品名	TC 温度特性	CAP. 公称静電容量 (pF)	TOL. 静電容量許容差 (%)	DIMENSION (UNIT:mm) 寸法　単位 D	T	F	φd	SHAPE 形状圖
	CD70-B2GA101KYPS	B	100 pF	±10%	7.0MAX.以下	7.0MAX.以下	10±1	0.6	B
	CD70-B2GA151KYPS	〃	150 pF	〃	〃	〃	〃	〃	〃
	CD85-B2GA221KYPS	〃	220 pF	〃	8.5	〃	〃	〃	〃
	CD90-B2GA331KYPS	〃	330 pF	〃	9.0	〃	〃	〃	〃
	CD90-B2GA391KYPS	〃	390 pF	〃	〃	〃	〃	〃	〃
	CD95-B2GA471KYPS	〃	470 pF	〃	9.5	〃	〃	〃	〃
	CD75-E2GA681MYPS	E	680 pF	±20%	7.5	〃	〃	〃	〃
	CD85-E2GA102MYPS	〃	1000 pF	〃	8.5	〃	〃	〃	〃
	CD10-E2GA152MYPS	〃	1500 pF	〃	10.0	〃	〃	〃	〃
	CD12-E2GA222MYPS	〃	2200 pF	〃	11.5	〃	〃	〃	〃
	CD14-E2GA332MYPS	〃	3300 pF	〃	13.5	〃	〃	〃	〃
	CD15-E2GA392MYPS	〃	3900 pF	〃	14.5	〃	〃	〃	〃
	CD16-E2GA472MYPS	〃	4700 pF	〃	15.5	〃	〃	〃	〃