蘇州明泰精密冲壓

承認書



客　戶：**DIVA**

料　號：**3MD698M3010** (M3515)

品　名：**LED BRACKET(NEW EPIQ)**

日　期：**2025/05/20**

QSIDA No.:3K.6HT01.C11

REV.	DATE	DESCRIPTION	BY	APVD
A	2024-11-07	FIRST RELEASE	JOSEPH	LASLIE

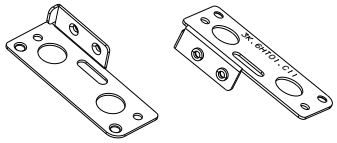

SCALE 1/2

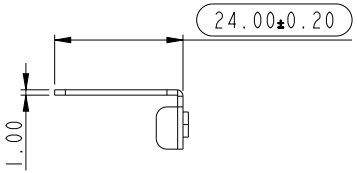

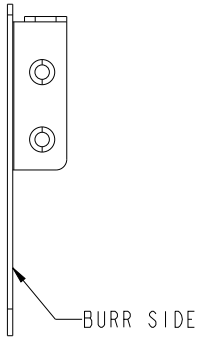

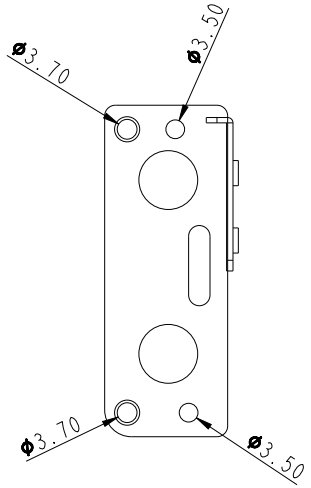

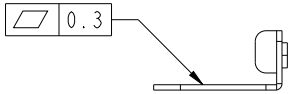

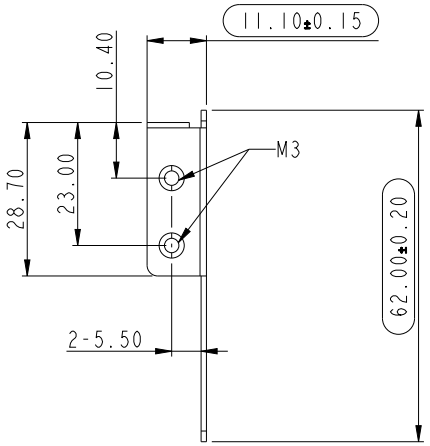

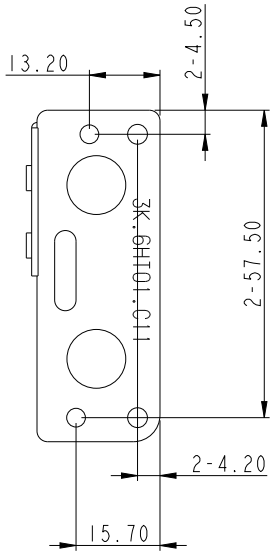

設計驗證
工程課
2025 -06- 09
發行
鈺創科技開發股份有限公司

NOTE:
1. ⬭ INSPECTION DIMENSION.
2. PLATING:NI
3. PAINTING:N/A
4. BURR & SHARP EDGE ALLOWED IN 0.1MM MAX,
   BASED ON THE PRINCIPLE OF NOT HURTTING HANDS.
5. DEFORMATION AND FLATENSS DISTORTION <= 0.3MM
6. UNSPECIFIED DIMENSION REFER TO CAD DRAWING FILE.
7. BURRY HOLE TORQUE>=6kgf-cm
   STAND OFF/ NUT :PULL STRENGTH >=20kgf ;TORQUE >=6kgf-cm.
8. DIVA QC INSPECTION DOCUMENT NO.:QWI-014
9. NO OIL,SCRATCH,WATER MARKS ...COSMETIC DEFECT ON SURFACE.
10. RoHS COMPLIANT.

RANGE OF DIMENSION	TOLERANCE CLASS DESIGNATION			
	fine	V medium	coarse	Rubber/Sponge/Mylar/Gasket
0.5 UP TO 3	±0.05	±0.1	±0.2	±0.2
OVER 3~6	±0.05	±0.1	±0.3	±0.2
OVER 6~30	±0.1	±0.2	±0.5	±0.25
OVER 30~120	±0.15	±0.3	±0.8	±0.3
OVER 120~400	±0.2	±0.5	±1.2	±0.5
OVER 400~1000	±0.3	±0.8	±2.0	±0.8
ANGLE ±1° (±1.75/100)				

THIRD ANGLE PROJECTION

UNITS: mm	SCALE: 1/1	SHEET: 1 OF 1	MODEL NO.: RGT2422AM11		
MATERIAL:	SPCC 1.0t	TREATMENT:	PLATING NI		
DSGD by	JOSEPH	2025-03-18	PART NAME:	BKT LED RGT2422AM11	
CHK by	LASLIE	2025-03-18	DIVA P/N:	3MD698M3010	
APVD by	LASLIE	2025-03-18	Qisda NO.:	3K.6HT01.C11	
APVD NO.: (M3515)	3D FILE NAME: 24_14601_LED_BRACKET		DIVA Laboratories ,Ltd.		

明泰精密沖壓（吳江）有限公司

成品檢 驗 標 准 (SIP)

客　戶	佳世达
品　名	3K.6HT01.C11
版　次	00
工　序	FQC/OQC

序號	變 更 記 錄	制定日期	版次
1	新版本	2025.03.07	00
2			

序號	檢驗重点
1	取产品依据AQL0.4抽样标准进行检验，结构与图纸比对，
	如有疑问与客户样品进行比对确认；
2	切边毛刺高度不可超出材料厚度的5%，毛刺侧边要在内侧；
3	外观检验：不可有多料、少料、变形、脏污、油污、灰尘、手印、现象；
4	包装方式依SOP要求包装，不可多装、短装、包装不符现象；
5	重点尺寸依右图标注管控；
	檢查環境條件
	視力：1.0以上。
1	照度：500-800 lux。
2	光源：白熱光，直射日光除外。
3	光源方向與檢測距離：檢驗時距離產品60mm光源垂直
4	于零件，檢查者于±60度範圍內進行檢測。

文件管制章	文件編號		
	核准	審核	制作
		马传功	牛 欢





结构比对

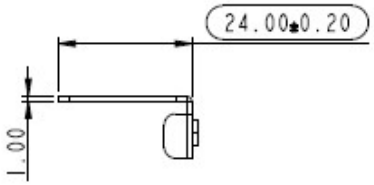

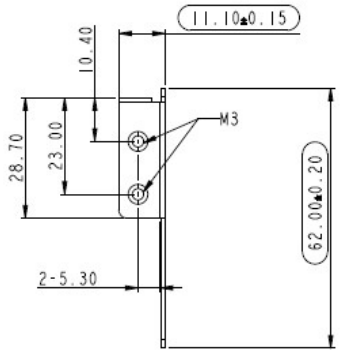

序號	規格	公差	測量儀器	序號	規格	公差	測量儀器
1	**24.00**	±0.20	3次元				
2	**11.10**	±0.15	3次元				
3	**62.00**	±0.20	3次元				

異常記錄		
序 號	發生日期	不良現象

Qisda

Dimension Approval Sheet

Part No.：3K.6HT01.C11	Material：SPCC T=1.0mm
Desc.：BKT LED RGT2422AMII	Color (or Process)：NA
Model Name：RGT2422AMII	Date：2025.05.08
Vender：**Mintai**	Drawing Rev.：

Inspection Gauge：

Caliper ..... (C)	Thickness Gauge ..... (T)	Gauge Block ..... (B)	
Micrometer ..... (M)	Height Gauge ..... (H)	Go. No-Go ..... (G)	
Opt. Comparator ..... (O)	Dial Indicator ..... (D)	Microscope ..... (S)	
Pin Gauge ..... (P)	Flexible Rule ..... (F)	Measuring Tape -------- (E)	

Distribution

R&D	V
QC	V
Purchase	
Vender	V

Item	Check Code	Part Portion	Specification	+Tol	-Tol	Cav. No.	Part Reading/Condition				Judge OK/NG	Remark
							Sample 1	Sample 2	Sample 3	RD check sample		
1			24.00	0.15	0.15		23.905	23.916	23.907	23.917	OK	
2			1.00	0.10	0.10		0.936	0.987	0.981	0.941	OK	
3			3.70	0.10	0.10		3.741	3.746	3.709	3.746	OK	
4			3.50	0.10	0.10		3.536	3.541	3.539	3.541	OK	
5			3.70	0.10	0.10		3.709	3.706	3.711	3.706	OK	
6			3.50	0.10	0.10		3.566	3.519	3.567	3.566	OK	
7			0.30	0.10	0.10		0.250	0.250	0.300	0.250	OK	
8			28.70	0.20	0.20		28.656	28.671	28.693	28.661	OK	
9			23.00	0.20	0.20		22.931	22.964	22.946	22.961	OK	
10			10.40	0.20	0.20		10.302	10.306	10.317	10.322	OK	
11			11.10	0.10	0.10		11.057	11.061	11.093	11.081	OK	
12			62.00	0.15	0.15		62.105	62.103	62.119	62.110	OK	
13			5.30	0.10	0.10		5.391	5.361	5.337	5.391	OK	
14			13.20	0.20	0.20		13.292	13.267	13.397	13.293	OK	
15			4.50	0.10	0.10		4.513	4.571	4.539	4.521	OK	
16			57.50	0.30	0.30		57.630	57.613	57.663	57.616	OK	
17			4.20	0.10	0.10		4.219	4.263	4.217	4.217	OK	
18			15.70	0.20	0.20		15.519	15.531	15.527	15.539	OK	

Initiator: Niuhuan　　Review By:Machuangong　　Approved By：Joseph Lu DIVA 2025/5/8

成型條件

	Parameter Type	Parameter Name		Para Short Name	New Para Value	Unit	
	Master Parameter(*)	Category *	Category	Stamping parts(沖壓件)-工程模(Stage die)			
	Related Parameter(@)	Material 1 *	Material 1	SPCC			
		Material 1 ratio (%) *	Material 1 ratio (%)	100			
		Material 1_Others	Material 1 Others				
		Material 2	Material 2				
		Material 2 ratio (%)	Material 2 ratio (%)				
		Material 3	Material 3				
		Material 3 ratio (%)	Material 3 ratio (%)				
		主製程-使用機台噸數Molding machine 00~45 Ton *	Molding machine 0~45 Ton				
		主製程-使用機台噸數Molding machine 046~80 Ton *	Molding machine 46~80 Ton	1			
		主製程-使用機台噸數Molding machine 081~110 Ton *	Molding machine 81~110 Ton				
		主製程-使用機台噸數Molding machine 111~160 Ton *	Molding machine 111~160 Ton				
		主製程-使用機台噸數Molding machine 161~200 Ton *	Molding machine 161~200 Ton				
		主製程-使用機台噸數Molding machine 201~250 Ton *	Molding machine 201~250 Ton				
		主製程-使用機台噸數Molding machine 251 Ton above *	Molding machine 251 Ton above				
		主製程-工程數 Process number *	工程數 Process number	1			
		主製程-穴數 Cavity *	穴數 Cavity	1			
		主製程-良率 Yield rate (%) *	良率 Yield rate (%)	95			
		後製程-噴漆 Painting *	噴漆 Painting	N			
		後製程-電鍍 Electroplating *	電鍍 Electroplating	N			

AP_GP BOM Report

Qisda P/N	3K.6HT01.C11
Qisda Item description	BKT LED RGT2422AMII
Maker	Mingtaai
Maker P/N	
Create date	2025/05/09

Component type	Description	Supplier	Subpart type	Subpart Description	Subpart Supplier	Sample Description	Remark	Report No.	Test Date	Cd	Pb	Hg	Cr6+	PBBs/PBDEs	Br	Cl	Br+Cl	DIBP	DEHP	BBP	DBP	F	I	Exemptions
Metal part	SPCC	首钢	Metal part - Steel alloy	冷轧连退板	首钢	银色金属	首钢（原料商）佰必昌（代理商）	TAOEC240099601 26	2024/12/24	N.D	N.D	N.D	N.D	N.D				N.D	N.D	N.D	N.D			
Summary data										N.D	N.D	N.D	N.D	N.D				N.D	N.D	N.D	N.D			


客户：佳世达
料号：3K.6HT01.C11
模具编号：MT2411006
工程数：1/1