| 模具编号 | |
|---|---|
| 成型 SR | N04045 |
| 排线夹 | N47149-B |

| 版次 | 变更内容 | 变更单号 | 负责人 | 日期 |
|---|---|---|---|---|
| 0.0 | 初版 | | 刘 硕 | 25.05.10 |

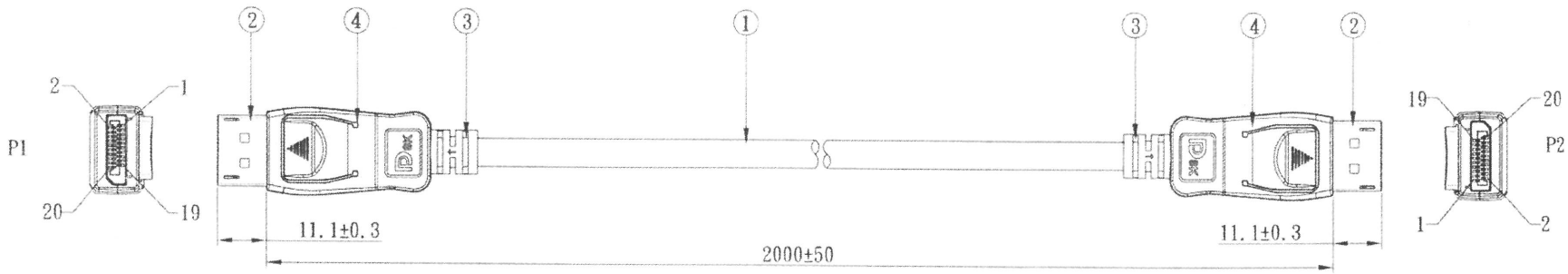


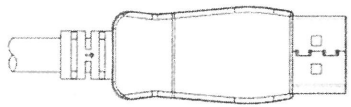

外模背面

| 线位表 | | | |
|---|---|---|---|
| P1 | 芯线颜色 | P2 | 铝箔颜色 |
| 1 | 白色 | 12 | 棕色 |
| 3 | 蓝色 | 10 | |
| 5 | 地线 | 8 | |
| 4 | 蓝色 | 9 | 黄色 |
| 6 | 白色 | 7 | |
| 2 | 地线 | 11 | |
| 7 | 白色 | 6 | 蓝色 |
| 9 | 蓝色 | 4 | |
| 11 | 地线 | 2 | |
| 10 | 蓝色 | 3 | 红色 |
| 12 | 白色 | 1 | |
| 8 | 地线 | 5 | |
| 13 | 黑色 | 13 | |
| 14 | 棕色 | 14 | |
| 15 | 白色 | 15 | 绿色 |
| 17 | 蓝色 | 17 | |
| 16 | 地线 | 16 | |
| 18 | 白色 | 18 | |
| 19 | 橙色 | 19 | |
| 铁壳 | 编织+地线 | 铁壳 | |

注：P1、P2端：20PIN不接

注：

1. 短/断路：100% 测试
2. 耐压：AC 300V 0.1S 2mA(最大)
3. 绝缘阻抗：DC 150V 0.1S 10MΩ(最小)
4. 导通電阻：5Ω(最大)
5. 本产品符合“鸿硕WI-G43-Q-Q-003环保相关物质技术标准最新版本”要求
6. 印字内容：

苏州厂：HOTRON E246588 AWM STYLE 20276 VW-1 80℃ 30V E246588 c AWM I/II A/B 80℃ 30V FT1 DisplayPort™ Cable

湖北厂：HOTRON E525041 AWM STYLE 20276 VW-1 80℃ 30V E525041 c AWM I/II A/B 80℃ 30V FT1 DisplayPort™ Cable

PROPRIETARY NOTE:
THIS DOCUMENT CONTAINS INFORMATION CONFIDENTIAL AND PROPRIETARY TO HOTRON PRECISION ELECTRONIC INDUSTRIAL CO.,LTD AND SHALL NOT BE REPRODUCED OR TRANSFERRED TO OTHER DOCUMENTS OR DISCLOSED TO OTHERS OR USED FOR ANY PURPOSE OTHER THAN THAT FOR WHICH IT WAS OBTAINED WITHOUT THE EXPRESSED WRITTEN CONSENT OF HOTRON PRECISION ELECTRONIC INDUSTRIAL CO.,LTD

| 序号 | 品名 | 规格 | 数量 | 单位 |
|---|---|---|---|---|
| ④ | 排线夹 | DP 20PIN 排线夹 N47149-B | 2 | PCS |
| ③ | 成型SR | 成型SR 45P 黑色 PVC | 2 | PCS |
| ② | 连接器 | DP七件式含：主体端子镀金15u〃+左右卡勾+上下铁壳+上下黑色外壳（ABS+PC）高频焊 上壳带有8K字样 | 2 | SET |
| ① | 线材 | UL20276 (30#*1P+EAHM)*5+(30#*4C+AHM)+EAB(AL) 导体CCS CABLE COLOR BLACK OD:6.2 | 2 | M |

核准：

审核：

制图：

单位：mm [INCH]

鸿硕精密電工股份有限公司
HOTRON PRECISION ELECTRONIC INDUSTRIAL CO.,LTD

品名：DP 20P(M) TO DP 20P(M) CABLE L=2000mm (V1.4)

客户料号：钰缂

鸿硕料号：/

页码：1 OF 2 版次:0.0

XSE01-25050022(D1L05004RD7-H1)

| 版次 | 变更内容 | 变更单号 | 负责人 | 日期 |
|---|---|---|---|---|
| 0.0 | 初版 | | 刘 硕 | 25.05.10 |

XSE01-25050022(D1L05004RD7-H1)

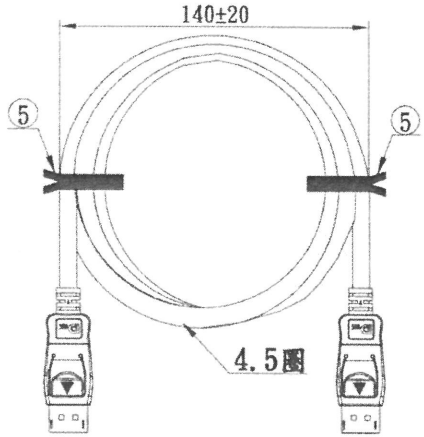


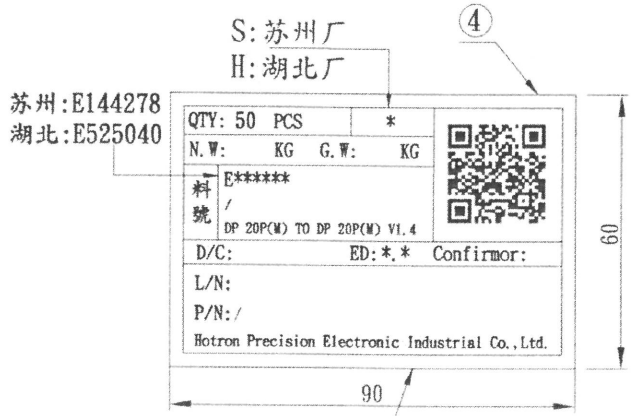


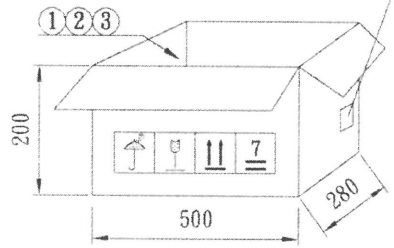


| 序号 | 品名 | 规格 | 数量 | 单位 |
|---|---|---|---|---|
| ⑤ | PE迷你带 | 120mm有鐵絲 | 2 | PCS |
| ④ | 唛头贴纸 | 90mm*60mm 空白 水溶性 | 1/50 | PCS |
| ③ | 封箱胶带 | 封箱胶带 光面无印字 40mm*90M | 2.96/50 | M |
| ② | 防水袋 | 560*(500+280)mm*0.035T 1KG≧36PCS | 1/50 | PCS |
| ① | 纸箱+天板 | AB楞/500*280*200mm/破裂強度10KG/CP≧550KG | 1/50 | SET |

PROPRIETARY NOTE:
THIS DOCUMENT CONTAINS INFORMATION CONFIDENTIAL AND PROPRIETARY TO HOTRON PRECISION ELECTRONIC INDUSTRIAL CO.,LTD AND SHALL NOT BE REPRODUCED OR TRANSFERRED TO OTHER DOCUMENTS OR DISCLOSED TO OTHERS OR USED FOR ANY PURPOSE OTHER THAN THAT FOR WHICH IT WAS OBTAINED WITHOUT THE EXPRESSED WRITTEN CONSENT OF HOTRON PRECISION ELECTRONIC INDUSTRIAL CO.,LTD

核准: 5/13

审核: 5/13

制图: 5/13

单位: mm [INCH]

鸿碩精密電工股份有限公司
HOTRON PRECISION ELECTRONIC INDUSTRIAL CO.,LTD

品名: DP 20P(M) TO DP 20P(M) CABLE L=2000mm (V1.4)

客户料号: 鈺緯

鸿碩料号: /