

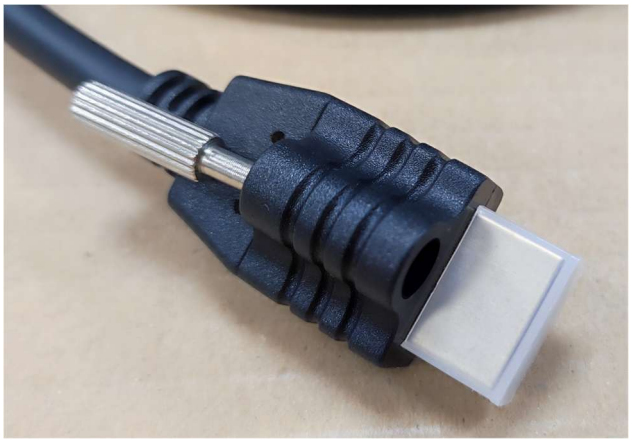



設計驗證
工程課
2025 -11- 07
發行

*注意事項:

出貨抽驗需求

後續訂單出貨時,需額外多提供 1–2 pcs,以便我司進行大貨隨機破壞性抽測

如附件 mail 上說明



From: kevin_peng [mailto:kevin_peng@diva.com.tw]
Sent: Thursday, October 16, 2025 9:14 AM
To: 'Coralie_Chen' <coralie_chen@diva.com.tw>
Cc: EricChang 張鈞凱 <ericchang@diva.com.tw>; 'Alina_Lee' <alina_lee@diva.com.tw>
Subject: RE: 3KC00010211 請辦理承認書

Hi Coralie

更新如附件

請立即承認.

請將mail 跟照片放入承認書資料裡面...

請註明:
出貨抽驗需求
後續訂單出貨時，需額外多提供 1–2 pcs，以便我司進行大貨隨機破壞性抽測。

15碼: 1A3J0723E308900
使用機種: AURIS 300-040723-00

程悅有限公司
CHENNYUE CO., LTD.

規格承認書
SPECIFIATION FOR APPROVAL

客戶 CUSTOMER	DIVA
客戶料號 CUSTOMER P/N	3KC00010211(K1044)
描述 DESCRIPTION	HDMI 19/AM带螺丝 TO HDMI 19/AM带螺丝(带Core) L=1500mm
料號 PART NO.	134.LS.HDMIto HDMICore1M5
日期 DATE	2025.11.04
發行版次 ISSUE NO.	A0

程悅發行 ISSUED BY CHENNYUE	客戶確認 APPROVAL BY CUSTOMER
程悅有限公司承認書 CHENNYUE CO., LTD. 2025-11-04	設計驗證 工程課 2025 -11- 07 發行

程悅有限公司
CHENNYUE CO., LTD.
新北市蘆洲區環堤大道42號10樓
10F, No.42, Huanti Blvd., Luzhou Dist., New Taipei City 24766, Taiwan

APL-2003001

134.LS10

目　　录

项次		内　　容	页　次
1		封面	1
2		目录	2
3		成品图纸	3
4		线材规格书	4~5
5		零件图	6~24
6		HDMI 连接器 SGS 报告	25~113
7		马口铁 SGS 报告	114~120
8		线材 SGS 报告	121~362
9		磁环 SGS 报告	363~377
10		铜箔 SGS 报告	378~389
11		PE　SGS 报告	390~397
12		PVC　SGS 报告	398~405
13		M3 螺杆 SGS 报告	406~412

RoHS Compliant

Customer P/N	3KC00010211(K1044)

Rev	Revision note	Date
A	Initial Released.	2020-03-18
B	料号由3KC00010210修改为3KC00010211	2025-10-07

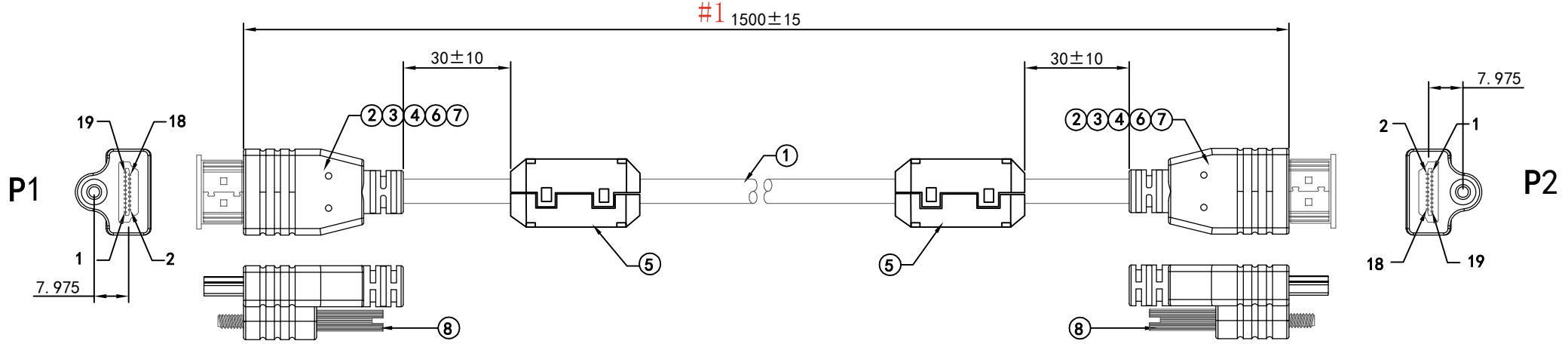

备注:

1. 两端组装马口铁环焊,需过EMI;
2. 外箱需贴UL标签;
3. 材料需符合无红磷.

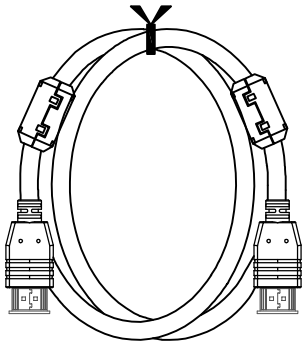

扎线图示

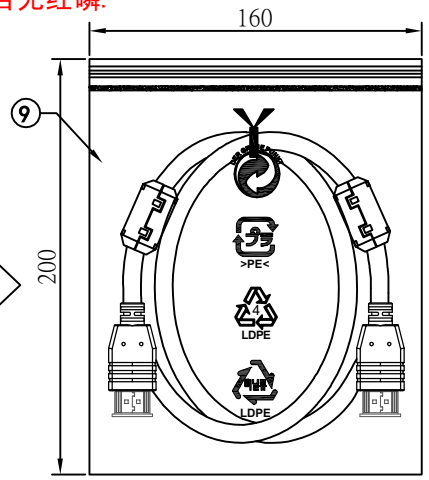

装PE锁骨袋

Pin Assignment

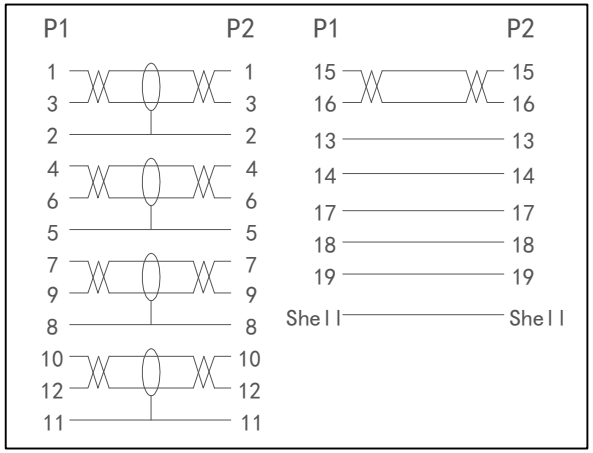

NOTE:

1. ELECTRICAL TEST;
   (1-1). 100% OPEN, SHORT&MISWIRE;
   (1-2). INSULATION RESISTANCE:5MΩ;
   (1-3). CONTACT RESISTANCE:3ΩMax;
   (1-4). HI-POT:300V DC/10MS;
   (1-5). Real Test Passed 1920*1080P 60Hz;
   (1-6). Real Test Not Twinkling, Double Vision and Decolor.
2. PRODUCTS MUST COMPLY WITH THE COMPANY ENVIRONMENTAL MATERIAL MANAGEMENT STANDARD RoHS REQUIREMENTS.

設計驗證 工程課 2025-11-07 發行

No.	DESCRIPTION & MATERIAL	Q'ty	Unit
10	双面铜箔25*40mm	2	pcs
9	200*160*0.05mm 印四国环保LDPE锁骨袋	1	pcs
8	SCREW:M3*37.5mm(Nickel Plated)	2	pcs
7	45P PVC BLACK		g
6	LDPE		g
5	卡扣式CORE:13*23*7mm(F9 SCRC 70B)	2	pcs
4	HDMI 19P/AM 黑色双排线夹	2	pcs
3	HDMI 19P/AM 一体拉伸马口铁	2	pcs
2	HDMI 19P/AM 黑色胶芯铁壳	2	pcs
1	UL20276 (30AWG*1P+EAM)*4+30AWG*1P+30AWG*5C+AEB, OD:6.0mm,黑色 PVC 外被	1520	mm

APPOVALS		DATE
DRAWN	Ricky	2025-10-07
CHECKED	Joan	2025-10-07
APPROVED		

CHENNYUE info@Chennyue.com

TITLE: HDMI 19/AM带螺丝 TO HDMI 19/AM带螺丝(带Core) L=1500mm

DWG No.: 134.LS.HDMIto HDMICore1M5 Rev: A

Scale: Free | All dimensions for reference only dimensions are in millimeters. | Page 1of1 | Size A4

PROPRIETARY INFORMATION NOTICE:
This drawing contains confidential information which shall not be reproduced, Transferred to other documents, Disclosed to others, Or used for any other purpose without the prior written permission of Chennyue Co.,LTD. This proprietary information notice applies to all sheets of this drawing.

规格（Specification）：	(7/0.10T*1P+1C+AL+HM)*5C+7/0.10T*4C+AB16/6/0.10T OD:6.0		
部品(Component)		COMPONENT A	COMPONENT B
导体(Conductor)	构造(Constitution) AWG/mm	7/0.10±0.008(30AWG)	7/0.10±0.008(30AWG)
	材质(Material)	Tinned copper stranded	Tinned copper stranded
绝缘(Insulation)	芯线数量(NO of wire)	5P	4C
	绝缘材质(Material)	FOAM-PE+SKIN	HDPE
	芯线直径(OD) mm	0.80±0.05	0.55±0.05
	平均厚度(Thickness)mm	0.25	0.12
	颜色(Color)	1P:WHITE&BROWN 2P:WHITE&GREEN 3P:WHITE&RED 4P:WHITE&BLUE 5P:WHITE&BLACK	6.YELLOW 7.PURPLE 8.WHITE 9.RED
屏蔽(Shield	构造(Constitution) N/mm	7/0.10T(30AWG)	/
	绝缘材质(Insulation Material)	HDPE	/
	芯线直径(OD) mm	0.55±0.05	/
	颜色(Color)	NATURE	/
	铝箔麦拉 (AL/MYLAR)	AL FACE INSIDE	/
	麦拉(mylar tape)	Hot-mylar tape	/
填充(Filler)	材质(Material)	/	
集合(Cabling)	铝箔麦拉 (AL/MYLAR)	AL FACE OUTSIDE	
	地线(Drain)	/	
编织(Braid)	构造(Constitution) N/mm	16/6/0.10±0.008	
	材质(Material))	Tinned copper	
	屏蔽率(Coverage) %	80% MIN	
外被(Jacket)	外被材质(Material)	60P PVC	
	颜色(Color)	BLACK	
	外被线径(OD) mm	6.0±0.20	
	平均厚度(Thickness)mm	0.55	
	印字(Marking)	High Speed HDMI™ Cable with Ethernet E473610 兄 AWM STYLE 20276 80°C 30V VW-1	
UL型号(Style)			

电气性能(Electric Characters):	**物理性能(Physical Characters):**
1. Voltage rating: 30V 2. Temperature rating: 80℃ 3. Spark test:AC- 1500V/In the air 4. Dielectric strength: AC-500V/1 sec MIN 5. Insulation resistance: FOAM-PE/PE DC-500V 100MΩ.KM MIN.at 20℃ 6. Conductor resistance: 30AWG-376Ω/KM MAX at 20℃	1. Tensile strength test are before aging: JACKET:1500PSI min Aged:70% min 2. Elongation before aging: JACKET:100% min Aged:65% min 3. Flame test of cable: VW-1

附产品图(Diagram):

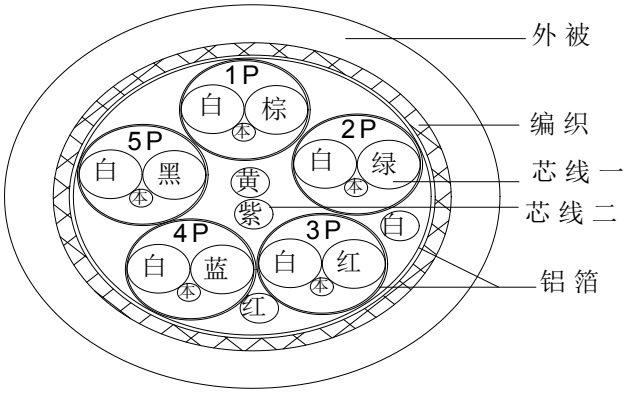

客户签回（CUSTOMER'S SIGN):

客户名称:	达奇
客户料号:	
客户确认:	

KJ 深圳康敬电子科技有限公司
电话：0755-29851839 传真：0755-27313193
SHENZHEN KANGJING ELECTRONIC TECHNOLOGY CO.,LTD

APPROVE:	specification NO.
AUDITING:	S200338
DRAWING:LXM	DATE:2024/11/11

Product iQ®

Appliance Wiring Material - Component

COMPANY **E473610**

Shenzhen Kangjing Electronics Technology Co Ltd
301, Building 3, Dongfang Wugang Industrial Zone
Songyu Road, Dongfang Community
Songgang Subdistrict, Bao'an District
Shenzhen, Guangdong 518105 China

Marking: Company name model designation, and the Recognized Component Mark
Note: For additional marking information, refer to the Guide Information Page

Table of Recognized Styles

Single-Conductor, Thermoplastic Insulation

1007	1015	1185	1569	1571	1589

Multiple-Conductor, Thermoplastic Insulation

2464	2468	2651	2725	2835	2919	2990
20080	20276					

Last Updated on 2025-01-27

The appearance of a company's name or product in this database does not in itself assure that products so identified have been manufactured under UL Solutions' Follow - Up Service. Only those products bearing the UL Mark should be considered to be Certified and covered under UL Solutions' Follow - Up Service. Always look the Mark on the product.

UL Solutions permits the reproduction of the material contained in Product iQ subject to the following conditions: 1. The Guide Information, Assemblies, Constructions, Designs, Systems, and/or Certifications (files) must be presented in their entirety and in a non-misleading manner, without any manipulation of the data (or drav 2. The statement "Reprinted from Product iQ with permission from UL Solutions" must appear adjacent to the extracted material. In addition, the reprinted materic include a copyright notice in the following format: "©2025 UL LLC."

Autodesk

REV.	DESCRIPTION	DRAWN/DATE	APPROVED/DATE
A	NEW	2013-07-08	

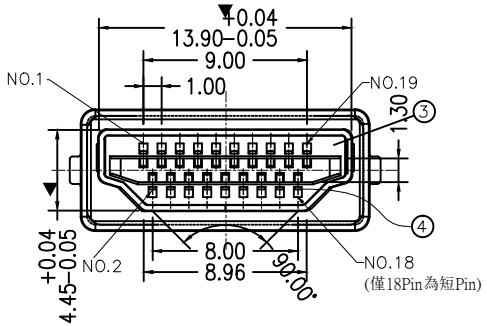

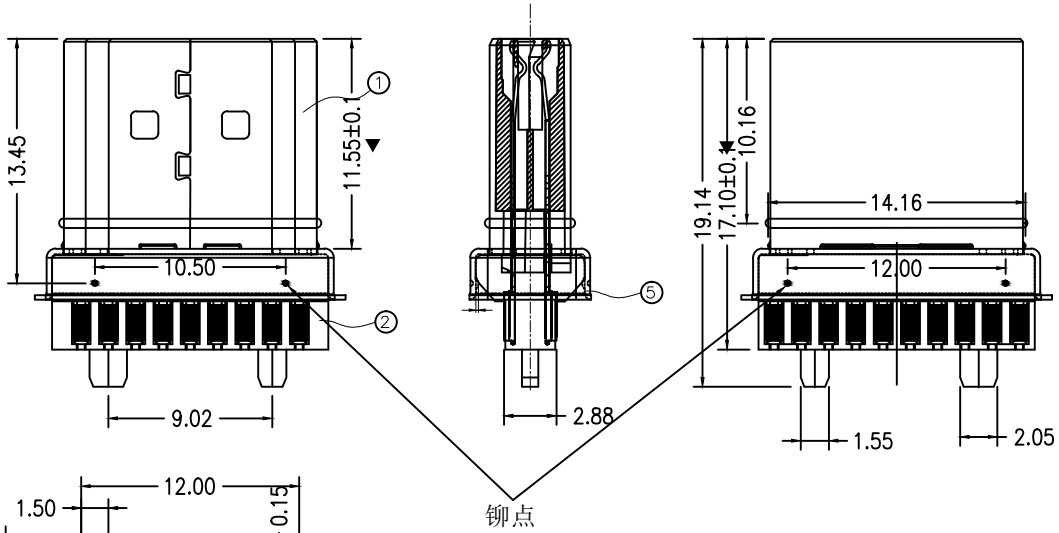

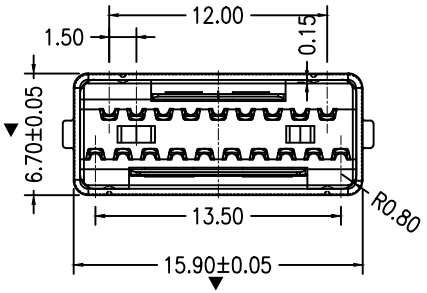

备注:

1. 技术要求

a. 外观:毛边:0.05mmMAX;外壳框口错位0.03mmMAX
不能有压伤,脏污,断柱等不良现象

b. 标"▼"标记的尺寸为重点管控尺寸,QC需检测.

c. 外壳与后塞铆合缝隙上翘不可大于0.15mm

d. 适配一体拉伸铁壳护套不可顶松(适配中手指不可撑到小护套)

要求:

1. 机械性能:
- 1.1 插入力:4.5Kgf Max
- 1.2 拔出力:1.0Kgf Min-4Kgf Max
- 1.3 寿命测试:5000次
  测试后插入力:4.5Kgf Max

2. 电器性能:
- 2.1 接触阻抗:30mΩ Max
- 2.2 绝缘电阻:100MΩ Min
- 2.3 耐压:500V AC

3. 环境:
- 3.1 工作温度:-20° C ~ +85° C
- 3.2 盐雾测试:铜壳24H/铁壳24H,盐雾浓度5%

4. 材质:
- 4.1 胶芯:LCP(E130I) UL94V-0;黑色
- 4.2 后塞:LCP(E130I) UL94V-0;黑色
- 4.3 端子:C5191R-H,T=0.20±0.01mm.镀金G/F
- 4.4 外壳:SPCC,T=0.30±0.01. 镀金G/F

5. 環保要求:符合RoHs

料号	产品类型
A121951-0GSG-7P	铁金加锡带护套

工程图 ENGINEERING DWG				东莞市亚臻电子科技有限公司							
公差一览表 TOLERANCE UNLESS OTHERWISE				单位 UNITS	mm	制图 DRAWING		产品名称 CUSTOMER PART NO.	HDMI 19/M 铁金带护套		
X.	±0.30	X°	±1.0°	角法 VIEW		设计 DESIGN	陈海军	产品编号 PRODUCT NO.	查阅图		
.X	±0.25	.X°	±0.5°	比例 SCALE		审核 CHKD		目录 DWG NO.	YZ-DQC-003		
.XX	±0.20	.XX°	±0.1°	日期 DATE	2019.01.03	版本 VER		核准 APPD		模号 MODEL	张数 SHEET /
.XXX	±0.10	.XXX°	±0.05°								

Autodesk

REV.	DESCRIPTION	DRAWN/DATE	APPROVED/DATE
A	NEW	2018-08-17	

备註:

1: PIN 1,3,7,9,4,6,10,12,,14, 19,PIN槽尺寸一样

PIN2,5,8,11,13,15,17,16,18之PIN槽尺寸一樣

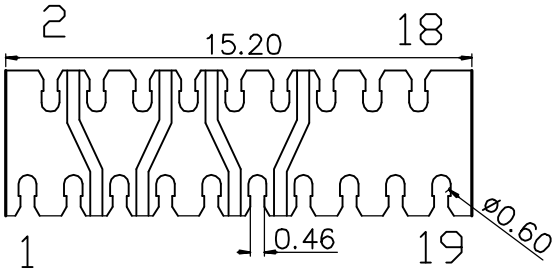

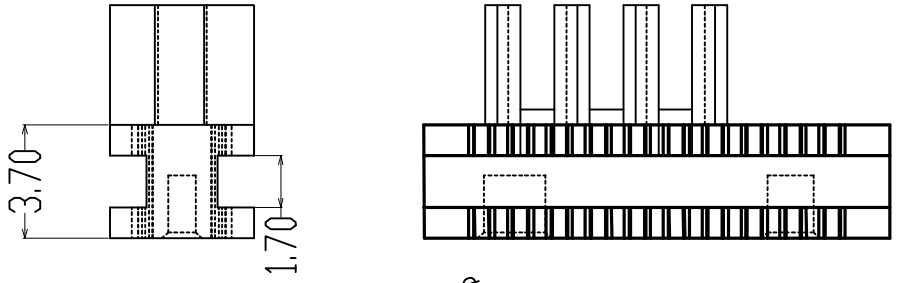

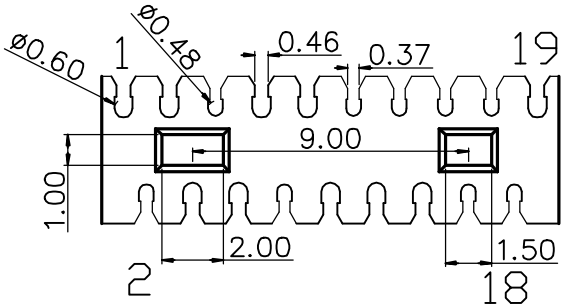

备注:

1. 材质: PA66+30%GF, 黑色, UL94-V0
2. ■線槽不允許有毛邊，其它0.05Max.
   不可有拉傷，燒料，變形，缺料等不良。
3. 重点尺寸标识"■"符号
4. 實配主体后塞無過緊，脫落等不良現象。
5. 所用材质需符合RoHS环保要求

工程图 ENGINEERING DWG			
公差一览表 TOLERANCE UNLESS OTHERWISE			
X.	±0.15	X°.	±1.0°
.X	±0.10	.X°	±0.5°
.XX	±0.05	.XX°	±0.1°
.XXX	±0.02	.XXX°	±0.05°
日期 DATE	2018.08.17		

东莞市亚臻电子科技有限公司

单位 UNITS	mm	制图 DRAWING		产品名称 CUSTOMER PART NO.	HDMI-A公焊线式-30#八字尾线夹		
角法 VIEW		设计 DESIGN		产品编号 PRODUCT NO.			
比例 SCALE	1:1	审核 CHKD		目录 DWG NO.			
版本 WER	A0	核准 APPD		模号 MODEL		张数 SHEET	/

REV.	DESCRIPTION	DRAWN/DATE	APPROVED/DATE
A	NEW	2018.09.11	

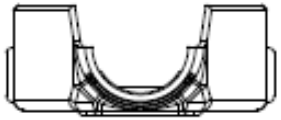

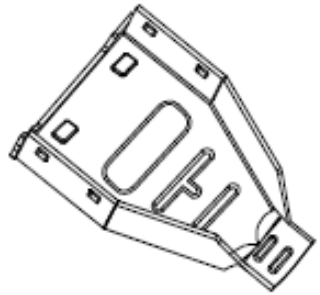

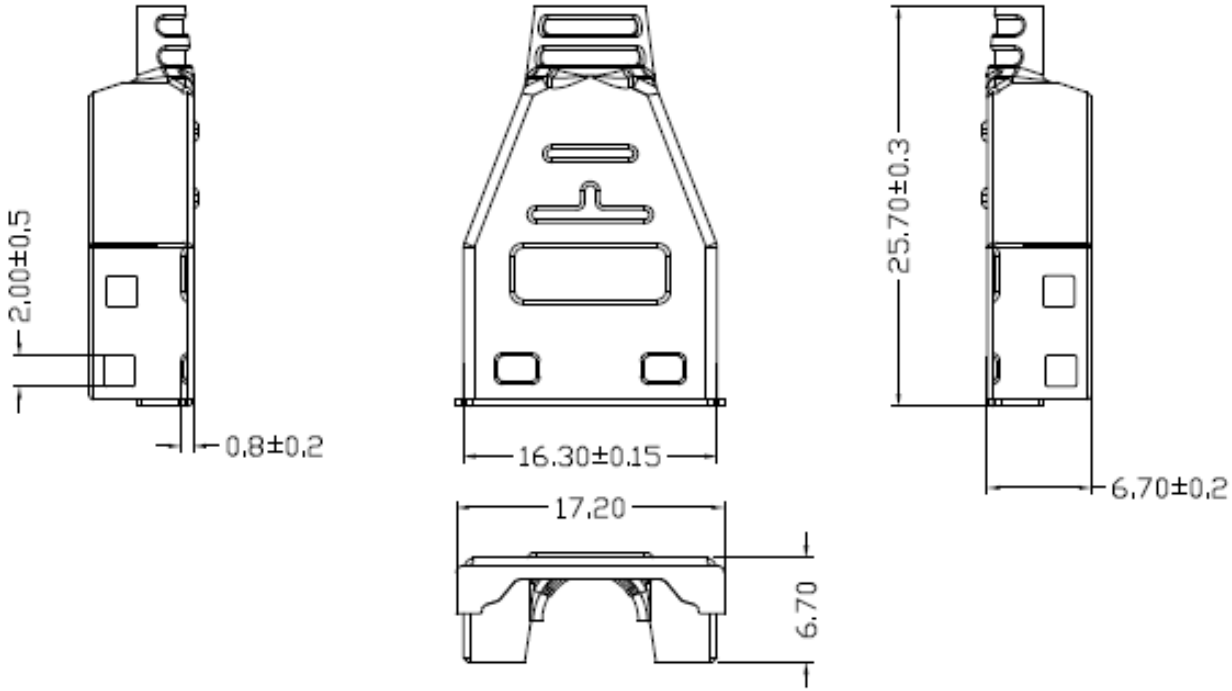

1. 材料 ：镀锌板 T=0.40mm；
2. 标序号▲尺寸为重点管制尺寸；
3. 与插头及下马口铁实配，要求组装起来配合良好，缝隙要小；
4. 不能有划伤 变形 扭曲 压伤 裂纹等不良；
5. 毛刺不能大于0.05mm。

工程图 ENGINEERING DWG			
公差一览表 TOLERANCE UNLESS OTHERWISE			
X.	±0.50	X°.	±5°
.X	±0.30	.X°	±3°
.XX	±0.25	.XX°	±1°
.XXX	±0.10	.XXX°	±0.5°
日期 DATE	2018.09.11		

东莞亚臻电子科技有限公司

单位 UNITS	mm	制图 DRAWING		产品名称 CUSTOMER PART NO.	HDMI 马口铁上盖
角法 VIEW		设计 DESIGN	张宇龙	产品编号 PRODUCT NO.	
比例 SCALE	1:1	审核 CHKD		目录 DWG NO.	
版本 VER	A0	核准 APPD	张宇龙	模号 MODEL	
				张数 SHEET	/

REV.	DESCRIPTION	DRAWN/DATE	APPROVED/DATE
A	NEW	2018.09.11	

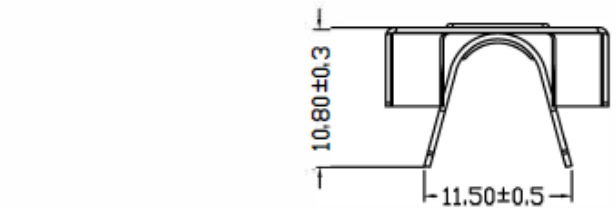



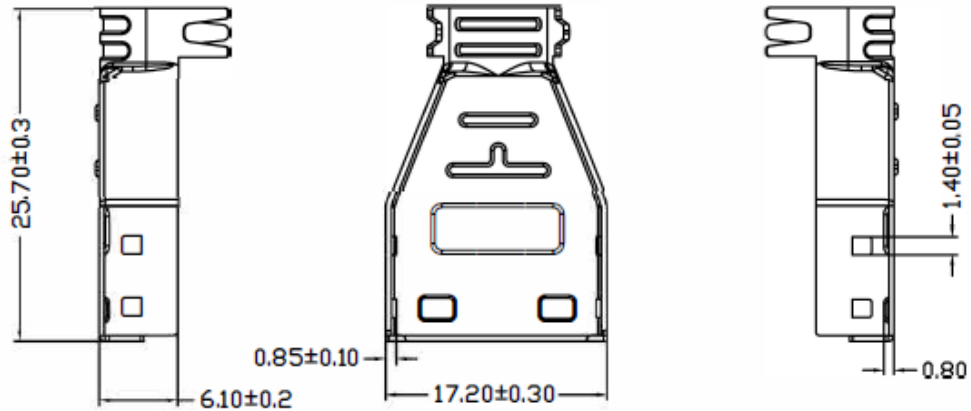

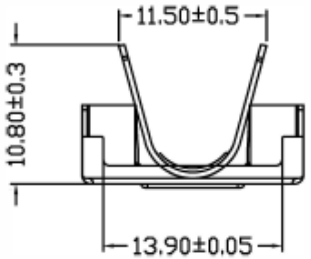

1. 材料 ：镀锌板 T=0.40mm；
2. 标序号▲尺寸为重点管制尺寸；
3. 与插头及下马口铁实配，要求组装起来配合良好，缝隙要小；
4. 不能有划伤 变形 扭曲 压伤 裂纹等不良；
5. 毛刺不能大于0.05mm。

工 程 图 ENGINEERING DWG			
公 差 一 览 表 TOLERANCE UNLESS OTHERWISE			
X.	±0.50	X°.	±5°
.X	±0.30	.X°	±3°
.XX	±0.25	.XX°	±1°
.XXX	±0.10	.XXX°	±0.5°
日 期 DATE	2018.09.11		

东莞亚臻电子科技有限公司

单 位 UNITS	mm	制 图 DRAWING		产品名称 CUSTOMER PART NO.	HDMI 马口铁下盖
角 法 VIEW		设 计 DESIGN	张宇龙	产品编号 PRODUCT NO.	
比 例 SCALE	1:1	审 核 CHKD		目 录 DWG NO.	
版 本 VER	A0	核 准 APPD	张宇龙	模 号 MODEL	张 数 SHEET /

东莞市亚臻电子科技有限公司

产品检验记录表

制表日期：

产品名称规格：		料号：	
产品材质：		制造单位或供应商：	

检验阶段： ☐ 新产品 ☐ 变更后产品 ☐ IPQC ☑ QC ☐ 其它

序号	尺寸及公差	使用工具	检验记录								判定
			1	2	3	4	5	6	7	8	
1	4.45± 0.04 0.05	A	4.47	4.47	4.48	4.48					√
2	13.90± 0.04 0.05	A	13.94	13.94	13.94	13.94					√
3	0.40± 0.10	C	0.37	0.38	0.37	0.38					√
4	1.61± 0.10	C	1.66	1.67	1.67	1.66					√
5	17.10± 0.10	A	17.12	17.13	17.12	17.13					√
6	9.02± 0.02	C	9.01	9.01	9.00	9.00					√
7	15.20± 0.05	A	15.25	15.25	15.25	15.25					√
8	6.00± 0.05	A	6.01	6.01	6.00	6.00					√
9											
10											
11											
12											

外观检验	无压伤 刮花 异色	
实配状况	实配OK	

测量工具：A、游标卡尺 B、投影机 C、二次元 D、分厘卡 E、插拔力测试机 F、治具 G、

最终判定： ☑ OK ☐ NG

审核： 检验：

品保课保存期限：3年 表单编号：YQ-QER-003-20a

DATE		盐雾试验报告	裁决	制作	审核	批准
FILE NO	—					
线　别						
表单编号	YZ-TE-04			/	/	/

仪器设备	盐雾腐蚀实验箱					
测试条件	盐水浓度	5±1%	喷雾空气压力	1.0（Mpa）	开始时间	15日8 时 0 分
	盐浴温度	35±1℃）	喷雾方式	喷雾腐蚀法	结束时间	16日 9 时 0分
	实际温度	35±1℃）	饱和温度	47± 1（℃）	试验时间	25（HR)
判定标准	测试后,产品无氧化、明显变色、生锈等现象.					

供应商	品名	编号	镀种	材质	测试结果										判定	
					1	2	3	4	5	6	7	8	9	10	OK	NG
宏利	HDMI铁镍	/	镍	SPCC	√	√	√	√	√	√	√	√	√	√	√	□
															□	□
															□	□
															□	□
															□	□
判定方法	试验后20倍放大镜观察，无蓝绿色腐蚀之物现象，判定合格打√ 。															

版本：B-0

东莞亚臻电子有限公司

表单流程：①正常时：测中担当制作→测中组长审核
②异常时：测中担当制作→测中组长.主任审核→部门经理批准

东莞市富镀电子有限公司
出貨檢驗報告

班組: B　　No.: _____

客戶	亚臻	批量		日期	18.6.7	
品名	HDMI 19P/M端子9针	規格	Au/Sn(m)	工令單號		
檢驗標準	依抽樣計劃MIL-STD-105E	抽樣方案		AQL	AC	RE
		外觀 正常II		0.65		
		特殊測試		S-2		

序號	檢驗項目	檢驗方法	抽樣數	檢驗結果	判定	附樣
1	收料方向	目視	全檢	□順時針　□逆時針		
2	金鍍層	X-RAY	18 pcs		ok	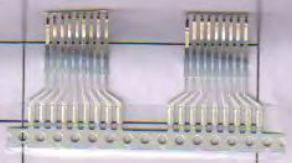
3	純錫鍍層	X-RAY	18 pcs		ok	
4	鎳鍍層	X-RAY	18 pcs		ok	
5	焊錫性	焊錫爐	18 pcs	95%以上吃錫平滑光潔 溫度260±5℃　5秒	ok	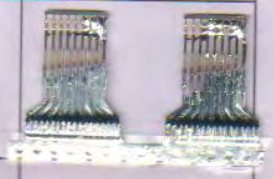
6	密著性	折彎法	18 pcs	用鉗子折彎90°鍍層無剝落,脫皮	ok	
7	外觀	目視	全檢	無刮傷變形、沙孔 發黃、漏鍍、起泡	ok	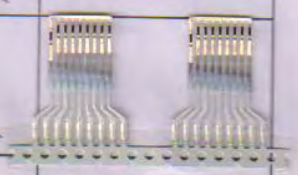
8	包裝	目視	全檢	包裝整齊,數量準確	ok	

最終判定	合格 12 12
備　注	

審核:　　檢驗員: 刘玉

东莞市富镀电子有限公司

出貨檢驗報告

班組: B　　No.: _____

客戶	亚臻	批量		日期	18.6.7	
品名	HDMI 19P/M端子10針	規格	Au/Sn(m)	工令單號		
檢驗標準	依抽樣計劃MIL-STD-105E		抽樣方案	AQL	AC	RE
			外觀 正常II	0.65		
			特殊測試	S-2		

序號	檢驗項目	檢驗方法	抽樣數	檢驗結果	判定	附樣
1	收料方向	目視	全檢	□順時針　□逆時針		
2	金鍍層	X-RAY	20 pcs		ok	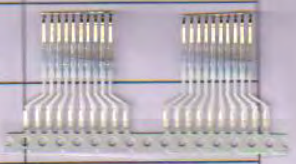
3	純錫鍍層	X-RAY	20 pcs		ok	
4	鎳鍍層	X-RAY	20 pcs		ok	
5	焊錫性	焊錫爐	20 pcs	95%以上吃錫平滑光潔 溫度260±5℃　5秒	ok	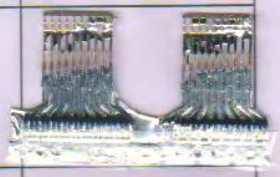
6	密著性	折彎法	20 pcs	用鉗子折彎90°鍍層無剝落,脫皮	ok	
7	外觀	目視	全檢	無刮傷變形、沙孔 發黃、漏鍍、起泡	ok	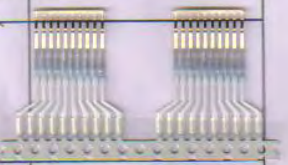
8	包裝	目視	全檢	包裝整齊,數量準確	ok	

最終判定	合 12　　格 12
備　注	

審核:　　檢驗員: 刘玉

东莞市亚臻电子科技有限公司

Client: App Name:

Operator:

数据组编号: 111			2019-8-20			14:01
n = 1	Au =	1.051	u″	Ni =	56.50	u″
n = 2	Au =	1.555	u″	Ni =	60.19	u″
n = 3	Au =	1.023	u″	Ni =	60.28	u″
n = 4	Au =	1.256	u″	Ni =	57.27	u″
n = 5	Au =	1.345	u″	Ni =	58.08	u″

会

数据组编号: 111 2019-8-20 14:01

产品: Au/ Ni

		Au	Ni
平均值	X. :	15.61 u″	58.46 u″
测量时间	:	10 S	
标准偏差	S :	0.44 u″	1.53 u″
C.O.V[%]	V :	2.85 %	2.62 %
读数数量	N :	5	
范围	R :	1.16 u″	3.78 u″
最低读数	:	15.05 u″	56.50 u″
最高读数	:	16.21 u″	60.28 u″

TEL:0769-81012977 FAX:0769-82205983

东莞市横沥镇石涌工业区8栋

数据组编号: 110 2018-8-20 13:57

n = 1 Sn = 121.45 u″

n = 2 Sn = 120.40 u″

n = 3 Sn = 125.42 u″

n = 4 Sn = 130.01 u″

n = 5 Sn = 123.09 u″

XRAY XUIM

数据组编号: 110 2018-8-20 13:57

產品: Sn/ Ni

		Sn
平均值	X. :	124.07 u″
测量时间	:	10 S
标准偏差	S :	3.42 u″
C.O.V[%]	V :	2.75 %
读数数量	N :	5
范围	R :	9.61 u″
最低读数	:	120.40 u″
最高读数	:	130.01 u″

TEL:0769-81012977 FAX:0769-82205983

东莞市横沥镇石涌工业区8栋

东莞亚臻电子科技有限公司

DONG GUAN YA ZHEN ELECTRONIT TEHNOLOGY.CO.LTD

成 品 包 装 规 范

产 品 料 号	见产品图		文件编号	
			YZ-GC-15	
产 品 品 名	HDMI 19P A/M 端子焊线式	文件版次	页次	发行日期
		A	1/2	2018-3-31

一．适应范围：

本规范适应于 HDMI A TYPE M 系列产品包装出货.

二．包装材料：

项次	品名	规 格	用量	单位
1	成品	HDMI A/M	10000	Pcs
2	纸箱	45cm X 34cm X 20cm	1	Pcs
3	PE 袋	26.5cm X 18cm	10	Pcs
5	成品标签	/	21	Pcs
6	PE 膜	/	/	m
7	封箱胶纸	/	/	m

三．包装步骤:

1. 将产品单重设定好，倒入到吸 PE 袋内，每个 PE 袋包装 1000Pcs 成品;
2. 每一袋产品磅好数量(1000Pcs)后,并在封口机上封好，口产品不允许成吸塑盘内掉出;
3. 产品标示标签贴示于 PE 袋中间;
4. 每箱包装 10 袋产品，每层 4 袋，共两排两行;
5. 纸箱四周需用胶纸密封包装好，避免在搬运过程中松脱;

四．包装数量:

每 袋 数 量 (Pcs)	每 箱 数 量 (Pcs)	备 注
1000	10000	每 10 袋一箱

五．产品重量:

产品净重 (Kg/箱)	产品毛重 (Kg/箱)
21.6	23

核 准 : 审 核 : 制 定 : 刘善勇

东莞亚臻电子科技有限公司

DONG GUAN YA ZHEN ELECTRONIT TEHNOLOGY.CO.LTD

成 品 包 装 规 范

产 品 料 号	见产品图		文件编号	
			YZ-GC-15	
产 品 品 名	HDMI 19P A/M 端子焊线式	文件版次	页次	发行日期
		A	2/2	2018-3-31

六．产品标示 ：

1. 每袋产品中间位置贴示标示标签，内容要求填写完整，字迹工整易识别;



2. 纸箱封好后在纸箱侧唛右上角贴示标示标签;



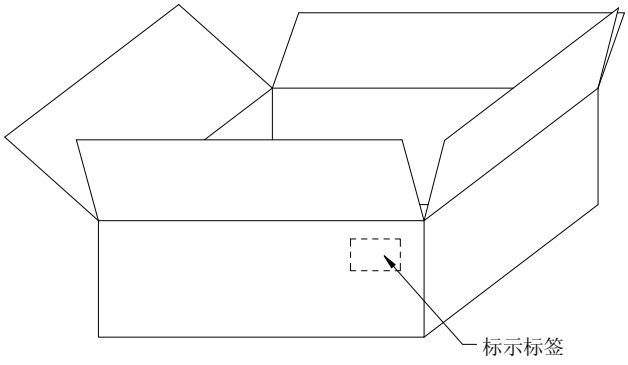

核 准 ： 审 核 ： 制 定 ：刘善勇

PRODUCT SPECIFICATION

1. Scope

1.1 Content

This specification is designated the Performance, Tests and quality requirements for High-Definition Multimedia Interface HDMI A TYPE Connector .

1.2 Design and Construction

Product shall be conformed the Design, Construction and Physical dimensions Shown as product drawing.

2. Material

2.1 Connector

Contact ：Copper alloy.

Housing ：High Temperature Thermoplastic, UL94V-0 rated.

Shield ：Copper alloy. Brass or SPCC

3. Current Rating：0.5A per contact minimum

Voltage Rating：40V AC(RMS)

Operating temperature：-25℃ ～ +85℃

				东 莞 市 亚 臻 电 子 科 技 有 限 公 司		
				TITLE: HDMI A TYPE CONNECTOR	APPO.：	
					CHKD.：	
				PART NO.：******	DR.：	
REV.	ECN. NO.	APPO.		DOC NO.：	REV. :A/0	SHEET：1/6

4. Test description

ITEM	TEST DESCRIPTION	REQUIREMENT		PROCEDURE
1	Visual Inspection Refer to: ANSI/EIA-364-18	The inspection results should be compliant with the individual specification.		Before the qualification test, all these components shall be examined the Features, Construction as per applicable specification and documents.
2	Contact Resistance(Contact): Refer to: ANSI/EIA-364-23	Contact: Initial Contact resistance excluding conductor resistance:10mΩ MAX (Target design value)		Mate connectors: Measure by dry circuit, 20mV maximum, 10mA.
	Contact Resistance(Shell) Refer to: ANSI/EIA-364-06A-83	Shell: 50 milliohms maximum		Mate connectors: Measure by open circuit, 5V maximum, 100mA
3	Insulation Resistance Refer to: ANSI/EIA-364-21 Method 302	100 mega ohms minimum (unmated)		Unmated connectors, Apply 500Volts DC between adjacent terminal or ground.
		10 mega ohms minimum (mated)		Mated connectors, Apply 150Volts DC between adjacent terminal or ground.
4	Dielectric Withstanding Voltage Refer to: ANSI/EIA-364-20 Method 301	No breakdown.		Unmated connector, apply 500VoltsAC(RMS.) for 1 minute between adjacent terminal or ground. Mated connector, apply 300Volts AC(RMS.) for 1 minute between adjacent terminal or ground.
5	Electrostatic Discharge Refer to: IEC-801-2	No evidence of Discharge to Contacts at 8kVolts		Test unmated each connectors from 1kVolt to 8kVolts in 1kVolt steps using 8mm ball probe
6	Insertion Force & Withdrawal Force Refer to: ANSI/EIA-364-13	Insertion force:4.5Kgf Max. Withdrawal force:1.0Kgf~4.0Kgf		The specimen is mounted to mounting fixtures by the normal mounting means. The peak force shall be recorded at the maximum rate of 25±3mm per minute
7	Durability Refer to : ANSI/EIA – 364 – 09	Contact Resistance	Contact: Delta 30milliohm max. Shell: Delta 50 milliohm max	Measure contact and shell resistance after following automatic cycling : 5,000 cycles at rate of 100±50 cycles per hour.

M3*37.5mm螺丝

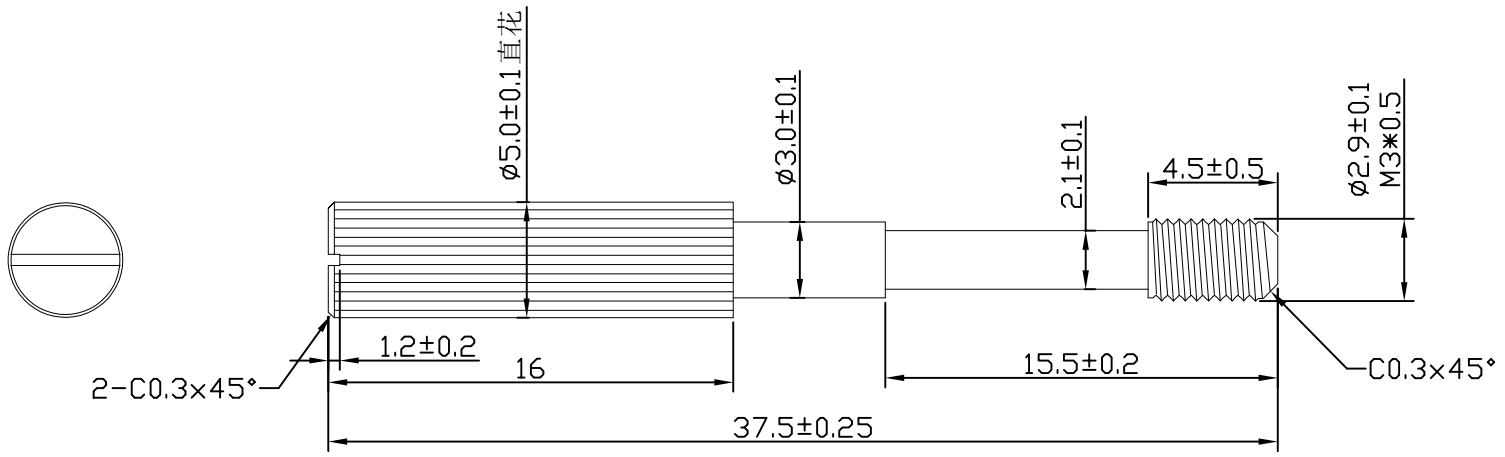

NOTE:

1. MATERIAL材質:ROHS快削钢1215
   铅含量小于3500PPM
2. PLATING表面鍍層:鎳

规格(Specification):(7/0.10T*1P+1C+AL+MY)*5C+7/0.10T*1P+7/0.10T*2C+ADB16/10/0.10T OD:6.0MM			
部品(Component)		COMPONENT A	COMPONENT B
导体(Conductor)	构造(Constitution) AWG/mm	7/0.10 (30AWG)	7/0.10(30AWG)
	材质(Material)	TINNED COPPER	TINNED COPPER
	绞合外径(Cabling OD)	0.30(REF)	0.30(REF)
绝缘(Insulation)	线芯数量(NO of wire)	5P	1P+2C
	线芯材质(Material)	FOAM-PE-SKIN	HDPE
	线芯直径(OD) mm	0.80±0.05	0.55±0.05
	平均厚度(Thickness)mm	0.25(REF)	0.13(REF)
	颜色(Color)	1.WHITE&BROWN 2.WHITE&GREEN 3.WHITE&RED 4.WHITE&BLUE 5.WHITE&ORANGE	7.YELLOW&ORANGE 8.WHITE 9.RED
屏蔽(Shield)	地线(Drain)	7/0.10T (30AWG)	/
	线芯材质(Material)	HDPE	/
	线芯直径(OD) mm	0.55±0.05	/
	线芯颜色 (Color)	6. NATURAL	/
	铝箔麦拉 (AL/MYLAR)	AL.FACE INSIDE	/
	透明麦拉(Transparent mylar tape)	TRANSPARENT MYLAR TAPE	/
	铝箔麦拉 (AL/MYLAR)	AL.FACE OUTSIDE	
	地线(Drain)	7/0.10B(30AWG)	
	构造(Constitution) N/mm	16/10/0.10T	
	材质(Material)	TINNED COPPER	
	屏蔽率(Coverage) %	85%	
外被(Jacket)	外被线径(OD) mm	6.0±0.20	
	外被材质(Material)	PVC	
	平均厚度(Thickness)mm	0.75(REF)	
	印字轮(Marking)	High Speed HDMI™ Cable with Ethernet E468041 兄 AWM STYLE 20276 80℃ 30V VW-1	
	颜色(Color)	BLACK	
UL型号(Style)		UL20276	

电气性能(Electric Characters):

1. Voltage rating: 30V
2. Temperature rating: 80℃
3. Spark test:AC-1500V/In the air
4. Dielectric strength: AC-500V/1 sec MIN
5. Insulation resistance: FOAM-PE/PE DC-500V 100MΩ.KM MIN.at 20℃
6. Conductor resistance: 30AWG-376 Ω/KM MAX at 20℃

物理性能(Physical Characters):

1. Tensile strength test are before aging:
   JACKET:1500PSI min Aged:70% min
2. Elongation before aging:
   JACKET:100% min Aged:65% min

附产品图(Diagram):

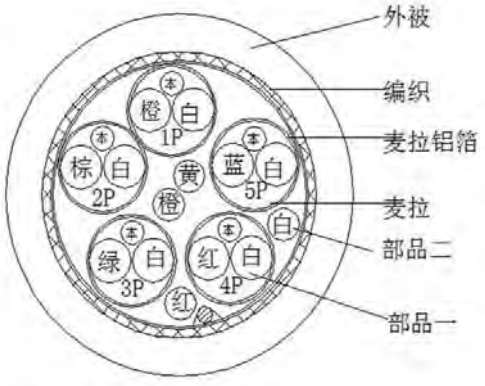

客户签回 (CUSTOMER'S SIGN):

	完全接受(FULL APPROVED)	拒收(REJECTED)
客户签名(CUSTOMER'S		
备注(NOTE)		

东莞市晟纺实业有限公司
Dongguan sino syncs industrial co., LTD

APPROVE:	PART NO:
AUDITING:	EDITION:S0142996
DRAWING:YI	DATE:2018/7/13

CAREFUL環境關聯物質管控標準:
Cd<5ppm; Pb<50ppm; Hg:ND; Cr6+:ND

承　認　書
SPECIFICATION FOR APPROVAL

客户名稱 CUSTOMER		日　期 DATE	2014.09.19.
規　格 ITEM	F9 SCRC 70B	編　號 SERIAL NO.	KF 14091919938

1.1. 形狀尺寸(單位/毫米):
SHAPE & DIMENSION(unit/mm):

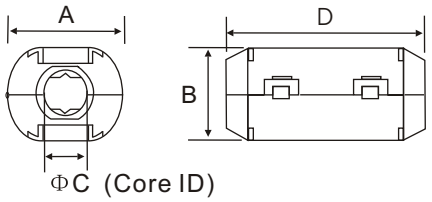

1.2. 實物圖:
The Sample::



A	16.5 ± 1.0 mm
B	14.0 ± 1.0 mm
C	7.0 ± 0.8 mm
D	30.0 ± 1.0 mm
E	
F	
G	
H	

2. 電氣性能檢測項目:
ELECTRICAL REQUIREMENTS:

☐L			TEST FREQ	KHZ MHZ
☐Q			TEST FREQ	KHZ MHZ
☒Z	Z1= 60Ω MIN	~~KHZ~~ 25MHZ	Z2= 120Ω MIN	~~KHZ~~ 100MHZ
	Z3= ／	KHZ MHZ	Z4= ／	KHZ MHZ
温度 TEMP	℃	濕　度 HUMIDITY	%	
綫　組 WINDING	Φ0.5x0.5TSx100L(mm)			

測試儀器
TEST INSTRUMENTS

1. Q-METER:
   ○HP 4342A ○MQ-172
2. L.C.R. METER:
   ○HP 4284A
3. IMPEDANCE ANALYZER:
   ○HP 4396B ○HP 4191A ⊘E4991A
   ⊘Agilent 16194A-TESTFIXTURE
4. L-METER:
   ○TH 2775B
5. DIGITAL MINI-OHM METER:
   ○VP2941A

3. 外 觀:
THE LIMIT OF BREAKAGE:

項　目 Item	標準值 Standard Value
一處缺陷的面積 Area of a breakage	≤1mm^2
總缺陷面積 All area of the breakage	≤2mm^2
缺陷深度 The depth of the breakage	≤0.4mm
毛刺長度 The length of burr	≤0.2mm

4. 包 裝:
PACKAGING:

內包裝采用泡塑盒，外包裝采用紙箱，每箱産品外面都蓋上合格章(包括品名、數量、批號、檢驗員)。
Inner packing adopts foam plastics box, outer packing adopts carton and each carton should have a qualified chapter label outside(include the variety, quantity, batch number and inspector).

A	首版First Edition	2014-09-19	Rosie
版本Rev.	變更內容説明Description of Change	日期Date	姓名Name

CAREFUL環境關聯物質管控標準:
Cd<5ppm; Pb<50ppm; Hg:ND; Cr6+:ND

檢 驗 數 據
INSPECTION DATA

客户名稱 CUSTOMER		日 期 DATE	2014.09.19.	數 量 QUANTITY	5PCS
編 號 SERIAL NO.	KF 14091919938				
規 格 ITEM	F9 SCRC 70 B				
綫 組 WINDING	Φ0.5x0.5TSx100L(mm)				
測試頻率 TEST FREQ	Z1= ~~KHZ~~ 25 MHZ	Z2= ~~KHZ~~ 100 MHZ			
	Z3= / KHZ MHZ	Z4= / KHZ MHZ			
温 度 TEMP	℃	濕 度 HUMIDITY	%		

形狀尺寸(單位/毫米):
SHAPE & DIMENSION(unit/mm):

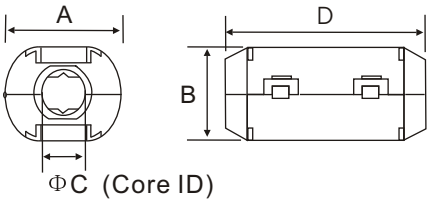

實物圖:
The Sample::



項目 TEST ITEM	電氣性能 ELECTRIC CHARACTERISTICS						尺寸(單位:毫米) DIMENSION(unit:mm)					
	Q	L(μH) (MH)	Z1(Ω)	Z2(Ω)	Z3(Ω)	Z4(Ω)	A	B	C	D	E	F
			60	125			16.5	14.0	7.0	30.0		
+			/	/			1.0	1.0	0.8	1.0		
−			0	0			1.0	1.0	0.8	1.0		
1			74.2	152.8			16.50	14.40	6.92	30.08		
2			73.6	152.6			16.40	14.30	6.95	30.06		
3			73.8	153.0			16.39	14.31	6.90	30.07		
4			74.4	153.3			16.37	14.33	6.93	30.20		
5			74.0	153.4			16.45	14.35	6.92	30.14		
6			73.0	152.2			16.43	14.37	6.99	30.12		
7			73.5	153.0			16.48	14.39	7.01	30.27		
8			74.2	152.2			16.36	14.32	7.08	30.29		
9			73.4	152.5			16.54	14.34	7.04	30.32		
10			74.3	153.2			16.52	14.36	7.07	30.18		
$\overline{X}$			73.84	152.82			16.44	14.34	6.98	30.17		
Y/N			Y	Y			Y	Y	Y	Y		

測試儀器:
TEST INSTRUMENTS:

E4991A+16194A

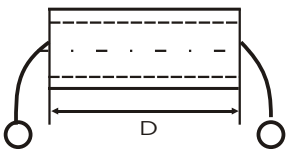

檢 驗 INSPECTED	復 核 CHECKED	確 認 APPROVED
汪建琴	周纪君	沈学泉

A	首版First Edition	2014-09-19	Rosie
版本Rev.	變更内容説明Description of Change	日期Date	姓名Name

CAREFUL環境關聯物質管控標準:
Cd<5ppm; Pb<50ppm; Hg:ND; Cr6+:ND

阻抗－頻率曲綫
IMPEDANCE V.S FREQUENCY (Z-Y)

客户名稱 CUSTOMER		日 期 DATE	2014.09.19.
規 格 ITEM	F9 SCRC 70B	編 號 SERIAL NO.	KF 14091919938

材質特性 MATERIAL CHARACTERISTICS

材料牌號 Mate-rial	初始磁導率 Initial Permeability	比損耗因子 Relative Loss Factor	比温度系數 Relative Temperature Coefficient	飽和磁通密度 Saturation Magnetic Flux Density	剩 磁 Reman-ence	矯頑力 Coercivity	居裏温度 Curie Tempera-ture	電阻率 Electrical Resistivity	密度 Density
Unit symbol	μ_i ±20%	Tan δ/μ_i $\times 10^{-6}$	α_{μ_i} $\times 10^{-6}$	Bs (MT)	Br (MT)	HC (A/m)	Tc (℃)	ρ (Ω·m)	d g/cm^3
F9	850	16 (0.1MHz)	5 - 10	350(1600A/m)	200	20	>110	$>10^5$	4.7

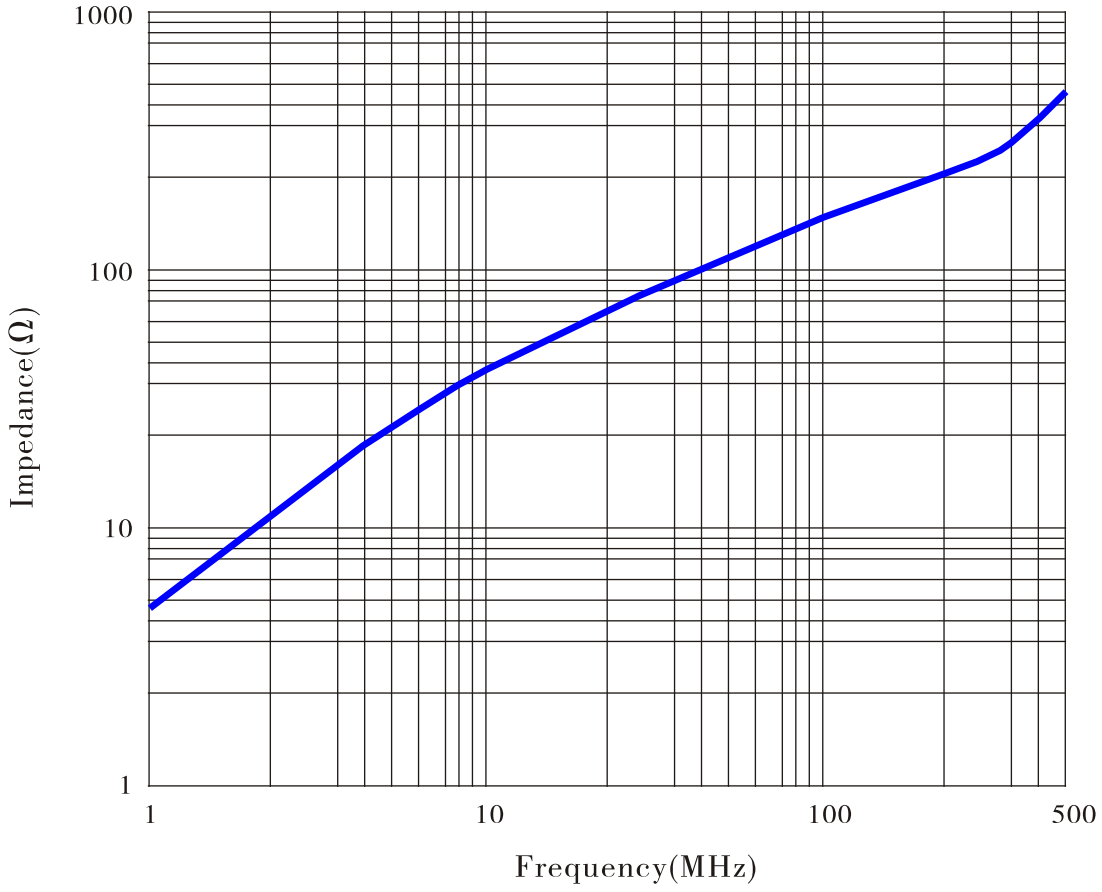

測試條件:
TESTING CONDITION:

1. 測試儀器:
   Testing Equipment: E4991A+16194A
2. 測試頻率區間:
   Testing Frequency Range: 1-500MHz
3. 測試綫組:
   Testing Coil Specification: Φ0.5x0.5TSx100L(mm)

測 試 TESTED	復 核 CHECKED	確 認 APPROVED
汪建琴	沈学泉	周纪君

A	首版First Edition	2014-09-19	Rosie
版本Rev.	變更内容説明Description of Change	日期Date	姓名Name