DIVA Labs.

ECR (Engineering Change Request)

Kevin Tan 1222 1725

ok

Proposed Change：	☐ 1. Design modification（設計修改） ☐ 2. Material Change（材料變更） ☐ 3. Mfr. change（製造商變更） ☐ 4. Factory Change（工廠變更） ☐ 5. Process seq. change（工序變更） ☐ 6. Equip/Die/tool change（設備/模具/工具變更） ☐ 7. Processing method/condition change（加工方法/條件變更） ■ 8. Others（其他）：BOM add second source
Reason for Change： (If space is not sufficient please use separate sheet)	Due to 3ZES0005010 EOL issue , add second source.
Model / Part No.：	Please refer to the attached file
ECR Phase In：	☐1. Immediately Change（立即切換） ■2. Running Change（自然切換） ☐3. Other（其他）：

EC No : EC25110701

Issue Date : 2025/11/11

Requester Dept. : DV11M016

Customer Approval： (confirmed by PM) ☐**Needed** ■**Not needed**

Material Change Description／物料變更說明

No.	Subassembly		Part No.	Description	Q'ty	Location	Stock	Remark
1	2AADL21R04X	B						1st:3ZES0005010 2nd:3ZES0005020
		A	3ZES0005020	ROTARY ENCODER (DC11B2021489, FORWARD)	1	SW201	0	
2		B						
		A						
3		B						
		A						

如本頁《物料變更說明》處不敷使用，請逕行新增下一頁《物料變更說明》之空白欄位繼續填寫，再繼續填寫《工程變更評估項目清單》。

Comments／會簽意見

Issuer	Department／會簽部門									Approval	
	R&D	DQE	PM	Sales	PE	PMC	SCM	PD	QA	Customer	R&D Director
Kevin Tan 1111 1030	Michael 1112 1730 Jaly 1112 0900	[illegible] 1112 1020	[illegible] 1112 1310	Oli 1112 1355	[illegible] 1114 1465 Hanan 1113 1520	Terry 1117 1200 [illegible] 1118	Mily 1118	[illegible] 1114 1630 Joanne 1114 1500	[illegible] 1121 [illegible] 1120 0920	X	Michael 1222 1410

ECR (Engineering Change Request)

Engineering Change Assessment Item List／工程變更評估項目清單

Document	Confirm	Person in charge	Remark
1. Application for Revision of Specification or Drawings for delivery 是否有修改交貨的規格或圖面	☐Yes ■No need（Reason：無影響 ）	RD（issuer）	
2. Standardsor Regulatories Impact 是否有評估適用之標準或主管機關之相關法規的申請	☐Yes ☑No need（Reason：無影響 ）	RD（DQE）	
3. Verification items 是否有做以下驗證項目	☐Yes ■No need（Reason：無影響 ）	RD（issuer），PE	
3-1) Change of the parts number 料號是否變更	☐Yes ☐No need（tracing method /追蹤方法： ）		
3-2)Package specification 包裝規格是否變更	☐Yes ☐No	PE	
3-3)Change point of PCB mounting PCBA插件位置是否變更	☐Yes (continue to check the following items ／請繼續勾選以下內容） ☐No	RD（issuer）	
3-4) Change of Reflow temperature 迴焊溫度是否變更	☐Yes ☐No	PE	
3-5) Change of bonding temperature 膠合溫度是否變更	☐Yes ☐No	PE	
3-6) Change of Manual Soldering temperature 人工手焊工具之溫度是否變更	☐Yes ☐No	PE	
3-7) Change of storage condition after protection humidity package 防潮包裝完成後的儲存條件是否變更	☐Yes ☐No	PE	
4.Reliability test report (Test result and data) 是否有可靠性測試報告（測試結果及數據）	☐Yes ☐No need（Reason： ）	RD（DQE）	
5. Process FMEA 是否有進行製程失效模式與效應分析	☐Yes ☑No need（Reason：無影響 ）	PE, PD	
6. Design FMEA 是否有進行設計失效模式與效應分析	☐Yes ■No need（Reason：無影響 ）	RD（PL）	
7. Risk Management（Medical only） 是否有進行風險管理評估	☐Yes ■No need（Reason：無影響 ）	RD（PL）	

ECR (Engineering Change Request)

Document	Confirm	Person in charge	Remark
8. Change of material used 針對此一變更需求，是否會導致所用材料變更	☐Yes (Provide environmental regulation documents as RoHS and REACH.／檢附RoHS、REACH等環境規範文件) ■None（Reason：無影響 ）	RD（issuer）	
9. Change points due to the modification 針對此一變更需求，是否會導致其他用料以外的變更點	☐Yes ■None	RD, PL	
10. Initial Supply Control implements plan or result. 是否有實施供料控制評估	☑Yes ☐No need（Reason：　）	PMC	
10-1) Confirm the work order or order number or date for the implementation start of the engineering change. 確認工程變更開始實施之工單或訂單號碼或日期。	☑Yes ☐No need（Reason：　）	PMC	無在途工單.
10-2) Coordinate the handling methods for related products and materials. 協調相關產品及材料處理方法。	☑Yes ☐No need（Reason：　）	PMC	替代料 Running change
10-3) Arrange the production schedule. 處理生產日程之安排。	☐Yes ☑No need（Reason：　）	PMC	
10-4) Control the changed materials. 變更材料之管制。	☐Yes ☑No need（Reason：　）	PMC	
10-5) Establish relevant execution control records for EC materials, register traceability data for each material. 建立有關工程變更物料之相關執行管控記錄、登錄各項物料追溯性資料。	☐Yes ☑No need（Reason：　）	PMC	
11. Training Requirement 若此一變更影響製程或檢驗，是否需要再做人員訓練	☐Yes ☑No need（Reason：無影响）	PE	
12. Modification contents (For example, the following documents) 是否有評估此變更之各項相關文件（如下） ☑MDF ☐DHF ☑DMR ☐SOP ☐SIP ☐QC control plan ☐Others	☐Yes ☐No need（Reason：　）	QA	

影響機種

母件	母件物料說明	元件數	客戶簡稱	內銷-業務代表	外銷-業務代表
1A1A1511G100001	ROM1532AMI	1.000	DIVA標準品		
1A1A17110100000	ROM1732AMI-B	1.000	DIVA標準品		
1A1A1711G200001	ROM1732AM-RW	1.000	DIVA標準品		
1A1A19110100000	ROM1932AMI-B	1.000	DIVA標準品		
~~1A1A21165100000~~	~~RAP2123AMI-N~~	~~1.000~~	~~DIVA標準品~~		
~~1A2A19163200200~~	~~RAP1932AM-T~~	~~1.000~~	~~DIVA_US~~		
1A2A24163100200	RAP2402AMI-T	1.000	DIVA_US		
~~1A2A24160100200~~	~~RAP2402AMI-NT~~	~~1.000~~	~~DIVA_US~~		
~~1A1A21160100000~~	~~RAP2102AMI-B~~	~~1.000~~	~~DIVA標準品~~		
~~1A1A18165200000~~	~~RAP1822AM-G(AG)~~	~~1.000~~	~~DIVA標準品~~		
~~1A1A24165200000~~	~~RAP2422AM-G(AG)~~	~~1.000~~	~~DIVA標準品~~		
1A1A19115200000	ROM1942AM-G(AG)	1.000	DIVA標準品		
1A1A19115200001	ROM1942AM-GB(AG)	1.000	DIVA標準品		
~~1A1A21160100001~~	~~RAP2101AMI-B~~	~~1.000~~	~~DIVA標準品~~		
~~1A2A1916P200800~~	~~VLD19806PCAP~~	~~1.000~~	~~OLORINAB~~		~~Dennis Liu 劉証瑋~~
1A2A19160200805	VLD19806	1.000	OLORINAB		Dennis Liu 劉証瑋
1A2A19165200800	VLD19806GTF	1.000	OLORINAB		Dennis Liu 劉証瑋
1A2A19160200806	VLD19806S	1.000	OLORINAB		Dennis Liu 劉証瑋
1A2A19165200801	MLD19804GTF	1.000	OLORINAB		Dennis Liu 劉証瑋
1A2A15160200804	VLD15806S	1.000	OLORINAB		Dennis Liu 劉証瑋
~~1A1A1816E203200~~	~~PC180400R~~	~~1.000~~	~~PIXELINK~~		~~Dennis Liu 劉証瑋~~
1A1C1511G200100	MDLFM154-W2BDRU	1.000	CANVYS(DE)		Dennis Liu 劉証瑋
1A2A15165200801	VLD15804GTF	1.000	OLORINAB		Dennis Liu 劉証瑋
1A2A15165200800	VLD15806GTF	1.000	OLORINAB		Dennis Liu 劉証瑋
1A2A15160200803	VLD15806	1.000	OLORINAB		Dennis Liu 劉証瑋
1A1A1711G104200	DTx #19705	1.000	CONTEC		Dennis Liu 劉証瑋
~~1A2A1711G200100~~	~~MDLFM174-B2BDRU~~	~~1.000~~	~~CANVYS(DE)~~		~~Dennis Liu 劉証瑋~~
1A1A1911G104200	DTx #19600	1.000	CONTEC		Dennis Liu 劉証瑋
1A3A17113204200	DTx #18880	1.000	CONTEC		Dennis Liu 劉証瑋
1A1A17113104200	18679	1.000	CONTEC		Dennis Liu 劉証瑋
1A2A1911G104201	CAI #91024	1.000	CONTEC		Dennis Liu 劉証瑋
1A2A1911G104202	CAI #91024 (CN)	1.000	CONTEC		Dennis Liu 劉証瑋
1A2A1711G104200	DTx #19881	1.000	CONTEC		Dennis Liu 劉証瑋
1A2A1911G104200	DTx #19602	1.000	CONTEC		Dennis Liu 劉証瑋
1A3C1516H200100	MDLFM154-W3ODBU	1.000	CANVYS(DE)		Dennis Liu 劉証瑋
1A1A17110104201	DTx #19707	1.000	CONTEC		Dennis Liu 劉証瑋
1A2A2116L103200	PC210303R	1.000	PIXELINK		Dennis Liu 劉証瑋
1A2A1911B203203	PC19057R-WS (LED)	1.000	PIXELINK		Dennis Liu 劉証瑋
1A2A1911B203202	PC19057R-SCEE (LED)	1.000	PIXELINK		Dennis Liu 劉証瑋
1A2A17165200800	VLD17806GTF	1.000	OLORINAB		Dennis Liu 劉証瑋
1A1A2116E300102	MDRAP21EAXACBIU-KO	1.000	CANVYS(DE)		Dennis Liu 劉証瑋
~~1A1A2416N104200~~	~~DTx #20173~~	~~1.000~~	~~CONTEC~~		~~Dennis Liu 劉証瑋~~
1A1A2116E100100	LCRAP21EAGBABST	1.000	CANVYS(DE)		Dennis Liu 劉証瑋
1A2G21165200801	VL22186	1.000	OLORINAB		Dennis Liu 劉証瑋
1A2G21165200101	MDRAD21ELXCD-SI (5L1)	1.000	CANVYS(DE)		Dennis Liu 劉証瑋
1A2G21160200802	VL22786	1.000	OLORINAB		Dennis Liu 劉証瑋
1A1A2116E300100	MDRAP21EAGBCBIU	1.000	CANVYS(DE)		Dennis Liu 劉証瑋
~~1A2A21168303200~~	~~PC210323R~~	~~1.000~~	~~PIXELINK~~		~~Dennis Liu 劉証瑋~~
1A2G2116E300101	MDRAD21ELXAC-A2	1.000	CANVYS(DE)		Dennis Liu 劉証瑋
1A2C19160100800	MM19104	1.000	OLORINAB		Dennis Liu 劉証瑋
1A2A19160200800	VL19776	1.000	OLORINAB		Dennis Liu 劉証瑋
~~1A2A21168303201~~	~~PC210329R~~	~~1.000~~	~~PIXELINK~~		~~Dennis Liu 劉証瑋~~
1A2A1816E200100	MDRAP18EAXAD-W1	1.000	CANVYS(DE)		Dennis Liu 劉証瑋
1A2A17270100100	PC170544R	1.000	CANVYS(DE)		Dennis Liu 劉証瑋
1A2A17160200802	VLD17806	1.000	OLORINAB		Dennis Liu 劉証瑋
1A1A2416E303200	PC240362R	1.000	PIXELINK		Dennis Liu 劉証瑋
~~1A2A1916N200800~~	~~MLD19804PCAP(L)~~	~~1.000~~	~~OLORINAB~~		~~Dennis Liu 劉証瑋~~
1A2A2116E300101	MDRAP21EAXACRW1	1.000	CANVYS(DE)		Dennis Liu 劉証瑋
1A2A27230103201	450-10121-0027_RGP	1.000	PIXELINK		Dennis Liu 劉証瑋

1A2A17118104200	CAI #19864	1.000	CONTEC		Dennis Liu 劉証瑋
1A1A19270100100	PC190545R-S	1.000	CANVYS(DE)		Dennis Liu 劉証瑋
1A2A19270100100	PC190545R	1.000	CANVYS(DE)		Dennis Liu 劉証瑋
1A2A1927P200100	MDRO19XADBD-BLC	1.000	CANVYS(DE)		Dennis Liu 劉証瑋
1A1A1916E203200	PC190465R	1.000	PIXELINK		Dennis Liu 劉証瑋
1A2A21285200800	VLD22906GTF	1.000	OLORINAB		Dennis Liu 劉証瑋
1A2A15280200801	VLD15906S	1.000	OLORINAB		Dennis Liu 劉証瑋
1A2A15285200800	VLD15906GTF	1.000	OLORINAB		Dennis Liu 劉証瑋
1A1A1711G104202	CAI #19706	1.000	CONTEC		Dennis Liu 劉証瑋
1A2A17285200800	VLD17906GTF	1.000	OLORINAB		Dennis Liu 劉証瑋
1A2A17280200800	VLD17906	1.000	OLORINAB		Dennis Liu 劉証瑋
1A2A24285200800	VLD24906GTF	1.000	OLORINAB		Dennis Liu 劉証瑋
1A2G21235200100	MDRAD21ELXCD-SI_RGD	1.000	CANVYS(DE)		Dennis Liu 劉証瑋
1A2A17118104201	CAI #19864-01	1.000	CONTEC		Dennis Liu 劉証瑋
1A2A15280200800	VLD15906	1.000	OLORINAB		Dennis Liu 劉証瑋
1A3A1527Y203200	LKA15XESZCD-DA1	1.000	PIXELINK		Dennis Liu 劉証瑋
1A2A17118104203	23626	1.000	CONTEC		Dennis Liu 劉証瑋
1A1A17118104202	23145	1.000	CONTEC		Dennis Liu 劉証瑋
1A2A1816E203201	PC180380R	1.000	PIXELINK		Dennis Liu 劉証瑋
1A2A1823E203200	PC180380R_RGP	1.000	PIXELINK		Dennis Liu 劉証瑋
1A2A19160303200	PC190376R	1.000	PIXELINK		Dennis Liu 劉証瑋
1A2A1816E203200	PC180380R	1.000	PIXELINK		Dennis Liu 劉証瑋
1A2A1528Y700800	VLD15906PCAP	1.000	OLORINAB		Dennis Liu 劉証瑋
1A1A1923E203200	PC190465R_RGD	1.000	PIXELINK		Dennis Liu 劉証瑋
1A2A1823E200100	MDRAP18EAXAD-W1_RGP	1.000	CANVYS(DE)		Dennis Liu 劉証瑋
1A2A19280700800	VLD19906	1.000	OLORINAB		Dennis Liu 劉証瑋
1A2A19280700801	VLD19906S	1.000	OLORINAB		Dennis Liu 劉証瑋
1A2A19285700800	VLD19906GTF	1.000	OLORINAB		Dennis Liu 劉証瑋
1A1A17115204200	22847	1.000	CONTEC		Dennis Liu 劉証瑋
1A1A19113208900	ST1912X-TP	1.000	LINDEN GRO	Estela Hu 胡靜文	Estela Hu 胡靜文
1A1A1823E215500	RGP1823AM	1.000	PHILIPS IN		Estela Hu 胡靜文
1A2A1923P310700	RGP1933AMII	1.000	GE HEALTHC		Jessie Ye 葉玲希
1A2A1923P310701	RGP1933AMII DRU	1.000	GE HEALTHC		Jessie Ye 葉玲希
~~1A1A21160110500~~	~~RAP2102AMI-B(China)~~	~~1.000~~	~~DIVA CHINA~~	~~Oliver Chen~~	~~Oliver Chen~~
1A2A2423E313200	RGP2422AII-P(M)	1.000	ROCHE		Oliver Chen
1A1C21270100600	CDL2013A-1A1	1.000	JKC		Oliver Chen
1A3A1923E313400	AM0835	1.000	CARESTREAI		Oliver Chen
1A3A1923E317100	RGP1952AMII-P(M)	1.000	CARESTREAI		Oliver Chen
~~1A1A2423E101901~~	~~TSD-PT243-CW-1CT~~	~~1.000~~	~~台灣三菱MEE~~	~~Sophie Lee 李毓潔~~	~~Sophie Lee 李毓潔~~
~~1A2A1711G101900~~	~~TSD-AT178-CB~~	~~1.000~~	~~台灣三菱MEE~~	~~Sophie Lee 李毓潔~~	~~Sophie Lee 李毓潔~~
~~1A2A1711G101901~~	~~TSD-AT178-CW~~	~~1.000~~	~~台灣三菱MEE~~	~~Sophie Lee 李毓潔~~	~~Sophie Lee 李毓潔~~
~~1A1A24162101900~~	~~TSD-PT241W-C~~	~~1.000~~	~~台灣三菱MEE~~	~~Sophie Lee 李毓潔~~	~~Sophie Lee 李毓潔~~
~~1A2A1911G101901~~	~~TSD-AT198-CW~~	~~1.000~~	~~台灣三菱MEE~~	~~Sophie Lee 李毓潔~~	~~Sophie Lee 李毓潔~~
~~1A2A1911G101900~~	~~TSD-AT198-CB~~	~~1.000~~	~~台灣三菱MEE~~	~~Sophie Lee 李毓潔~~	~~Sophie Lee 李毓潔~~
~~1A1A24232101900~~	~~TSD-PT243-CW-2CT~~	~~1.000~~	~~台灣三菱MEE~~	~~Sophie Lee 李毓潔~~	~~Sophie Lee 李毓潔~~

Estela 1112 1730

Kai 1112 1440

Comparison Report

■ Package Dimension

OLD ：3ZES0005010 ROTARY ENCODER (ED1115S(F))	NEW：3ZES0005020 ROTARY ENCODER (DC11B2021489, FORWARD)
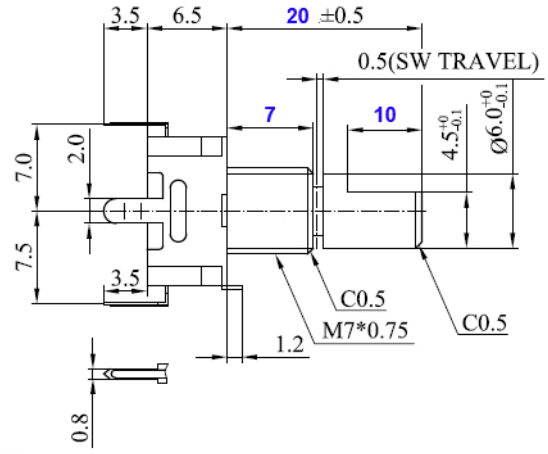	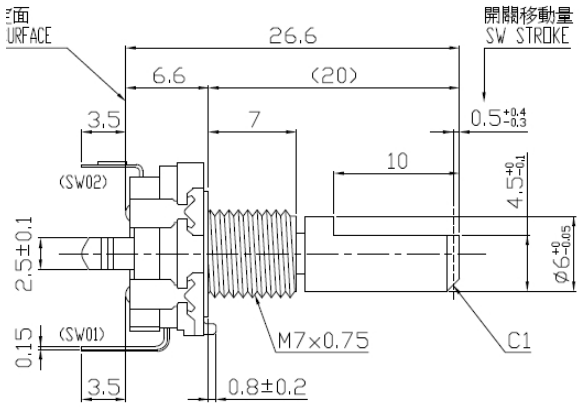
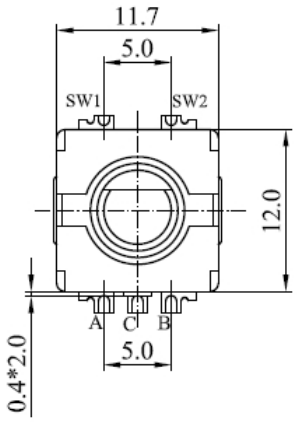	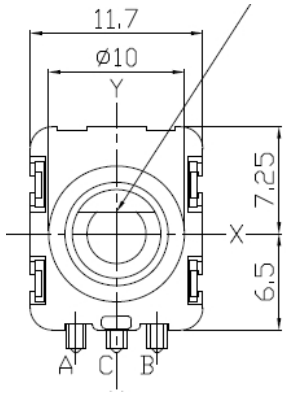
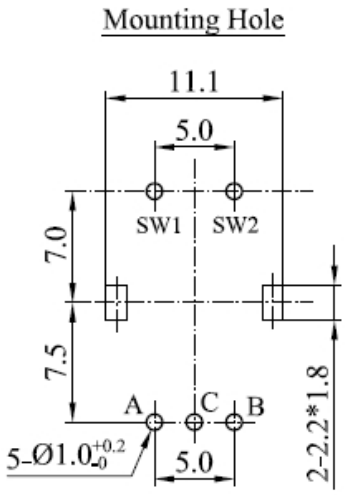	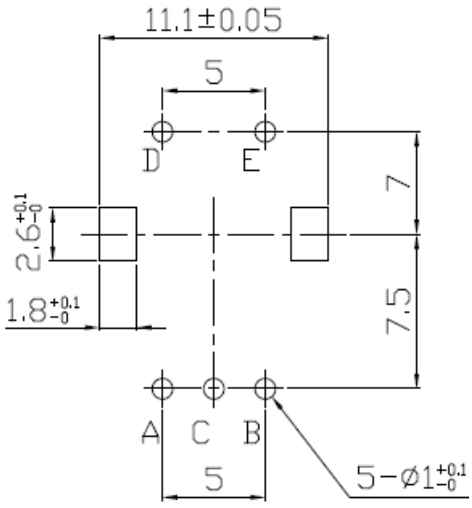

DIVA Labs.

Comparison Report

■ ABSOLUTE CHARACTERISTICS

Parameter	Limits		Unit
	Old Part	New Part	
Rotational Life	30000	15000	cycles
Switch Push Life	20000	20000	cycles
Insulation Resistance	≥100	≥100	MΩ
Operating Temperature	-10 to +70	-40 to +85	°C
Storage Temperature	-40 to +85	-40 to +85	°C

■ ELECTRICAL CHARACTERISTICS

Parameter	Limits		Unit
	Old Part	New Part	
Resolution	20 pulses/ 360 °	20 pulses/ 360 °	
Phase Difference	△ T = 0.25 ± 0.17 T	△T≧4 msec	
Withstand Voltage	For 1 minute or more (at AC 300 V)	A voltage of 300V A.C.	
Insulation Resistance	≥100	≥100	MΩ
Rating	DC 5V/10mA	DC 5V/10mA	°C

■ Pilot run Verification

Pilot Run Quantity : 2AADL21R04X , 7pcs

Test Result : Pass

Item	1	2	3	4	5	6	7
Function check	PASS	PASS	PASS	PASS	PASS	PASS	PASS
Outlook check	PASS	PASS	PASS	PASS	PASS	PASS	PASS

DIVA Labs.

Comparison Report

■ Function Verification

Test Model : 2AADL21R04X **, SW201**

Test Result : Pass

Item	Old : 3ZES0005010	New : 3ZES0005020
single rotation	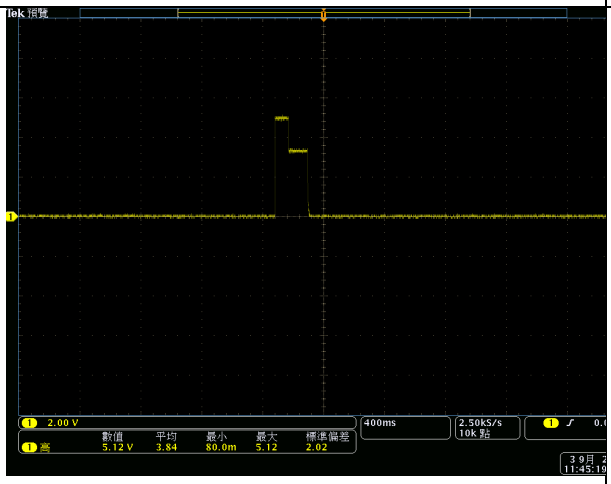	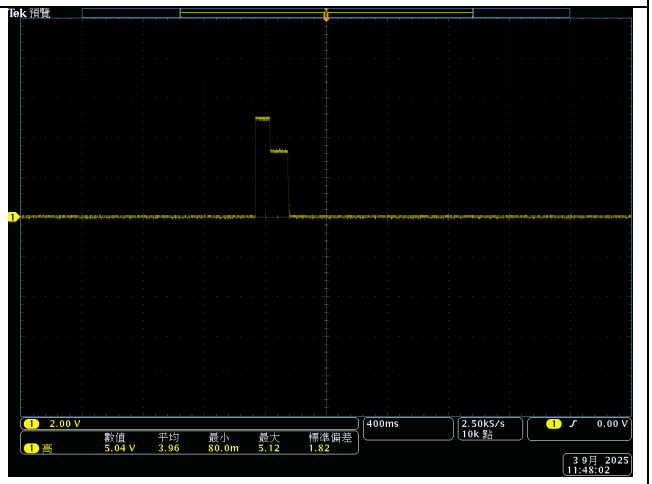
continuous rotation	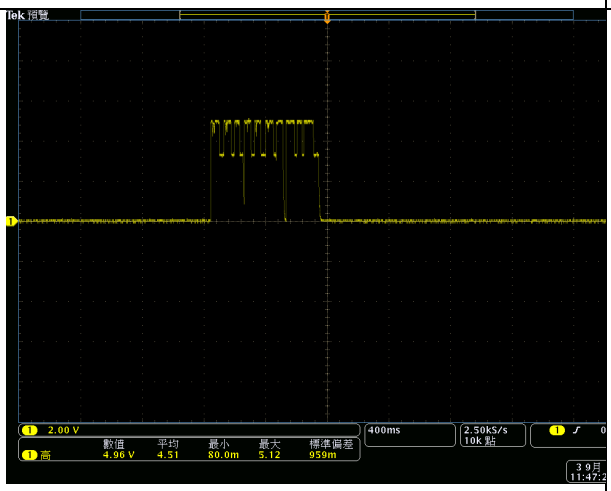	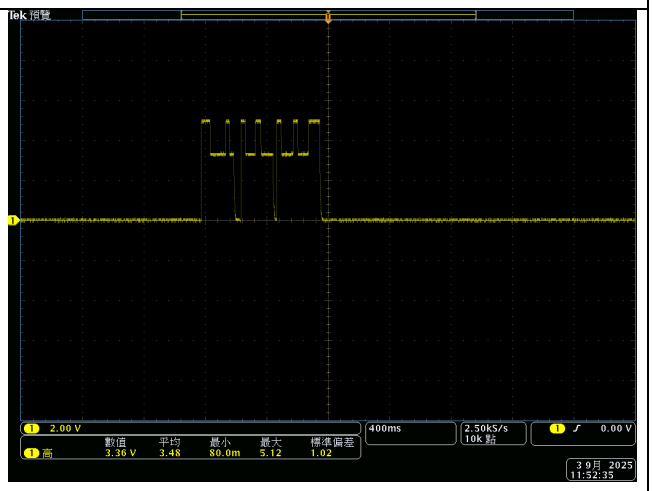

■ CONCLUSION

This noncritical component change has been evaluated by DIVA; the initial successor evaluation showed the new successor is compatible with former model. None of the other components and program will be needed to recalibrate or implement. The ECN will be provided if you approve.

松暉電機工業股份有限公司
80673高雄市前鎮區新衙路288-7號4樓之1
TEL : 886-7-8150038~40 FAX : 886-7-8150385
E-mail: sales@song-huei.com.tw / sales2@song-huei.com.tw
www.song-huei.com

公司終止接單通知

致敬啟者:

首先感謝貴公司(您)長期以來對本公司的支持與愛護。

因本公司負責人個人因素，經審慎評估與考量後。

我們決定於【２０２５／０９／０５】正式終止接單。

此決定所造成的不便，深感歉意並懇請諒解。

本公司將會妥善處理所有未完成之業務及相關後續事宜。

再次感謝您一路以來的支持與陪伴，

祝福貴公司（您）業務蒸蒸日上，萬事如意。

此　致

松暉電機工業股份有限公司

松暉電機工業股份有限公司
統一發票專用印章
統一編號
22829475
TEL:8150038
高雄市前鎮區
新衙路288-7號4F之1

2025/8/21

鈺緯科技開發股份有限公司

設計變更審查會議記錄

會議名稱	ECN/ECR	日期	2025/11/10	時間	14:00-14:30	地點	802
會議種類	例會						
主席	Terry	與會人員	Dennis, Ryan, Miu, Sharon, Morris, Eric, Hsuan, Kevin T				
會議記錄	Terry	缺席人員	無				

主席指示事項：

No	工作項目	負責人
1.	3ZES0005010 EOL, 進行替代料功能,性能及安全性評估	Kevin Tan
2.		

決議事項：

No	工作項目	負責人	狀態
1.	EC 發行新增替代料 3ZES0005020	Kevin Tan	

追蹤事項：

No	工作項目	負責人	完成日期	狀態	
1.	無				

會議記錄內容：

設計變更原因：3ZES0005010 EOL, 增加替代料

設計變更描述: 新增 3ZES0005020 元件

導入時程：Normal

客戶審查：No needed

一. 研發課評估:

單位	審查內容	附加文件
EE :	經測試比對, 功能性及外觀正常	比較表
FW:	經評估該元件與 FW 設計無關,不會造成軟體安全性影響	
ME:	經評估該元件與機構設計無干涉,不會造成安全性影響	
SW:	經評估該元件與軟體設計無關,不會造成軟體安全性影響	
DQE:	經評估該元件不會造成安規安全性影響	

二 結論:

1. 開發單位各部門評估後,此設計變更不會對產品預期用途造成影響,

功能	設計變更內容無關功能影響
性能	設計變更內容,無關產品性能影響
可用性	無影響,沒有使用上的風險
安全性	組裝方式沒有改變, 沒有安全性風險,
法規	經審查,沒有影響法規內容

2. 發行 ECN

Kevin_Tan

寄件者: Terry_Huang <terry_huang@diva.com.tw>
寄件日期: 2025年11月10日星期一 下午 3:12
收件者: 'Morris_Pan'; 'Chris_Lu'; 'Judy_lu 盧柏妤'; 'Rongchi_Liao'; 'Tina_Chen 陳美玉'; '王曉雯_Sherry Wang'; 'Una_Tsai 蔡亞純 '; 'Killy_Lee'; 'Mary_Wang 王彥筑'; '黃瓊玉'; 'ericchang'; 'Alina_lee'; 'Sharon_Yeh 葉文琴'; 'Sandra 李慧珊'; 'Estela Hu 胡靜文'; 'Joan_Wang 王尹珏'; 'RD 陳凱翔 Tony Chen '; 'LaslieChen 陳志偉'; 'Lewis_Lee 李慈暉'; 'Kent_Lin林政宏'; 'Nick_Lin 林益銓'; 'MomoHsiao 蕭玉桃'; 'BowenWu 吳汶浦'; 'Shelly_Huang 黃小評'; 'Oliver_Chen 陳冠華'; 'Amber_Tsao 嘉雯'; '李金龍 Kevin_Lee '; '陳泰盛 Tyson_Chen'; 'Ben'; 'RoyHuang 黃玉樹'; '楊建勛 Michael Young'; 'Ryan_Wang 王志維'; 'kevin_Tan 譚德和'; 'RD 陳凱翔 Tony Chen '; 'Ferris_Tsai 蔡豐禧'; 'Miu_Liao'; 'Owen_Chiang'
副本: 'Oliver_Chen 陳冠華'; kevin_chen@diva.com.tw; 'Dennis'; 'Hu, Estela (Partner)'; 'Lily_Chiu'
主旨: [1110]ECR會議紀錄
附件: ECR List_1103.xlsx

Hi ALL

本週進度	
列標籤	計數 - Item
Closed	231
OPEN	29
樣品申請中	6
RD驗證中	3
EC作業中	2
待客戶確認	3
總計	274

發起人	Model	Addition list	EC. NO	MDF	DHF	DMR	SOP	SIP	QC control p
Daniel	RGP2162AMII-GB(AG)	3ZAD24V2511	EC25110101						
Owen	MDRAD21ELXCD-SI_RGD	3MDLE3ME55A/56A	EC25110201						
Killy	VLD19906GTF	3MD639LB02A(020)	EC25110301						

\\192.168.0.14\eol & ec管理空間

1. 3ABU4S6601Y、3ZES0005010執行內部EC
2. 持續追蹤Nexperia物料樣品
3. #295 USEI客供料Dennis詢問客人是否報廢

Item	ECR P/N	DES	
61	3ZMIC000210	MICROPHONE (SPU0414HR5H,KNOWLES)	9/30 DI 替代料 加入RGT2422 10/27 11/7 睿合24"OB回台
83	3FF02907510	CONN.F (DVI-I,DVIA-029G1PBB-A,SUPERIOR)	8. 比較表完成，pending，有需求
88	3FM00903410	MINI DB-09 (1210-004-09P-AAE,TEKCON)	7. AD BD 11-2 LTB已下單，扣除工
145	敏美lable	詳#145	5/19 敏美label變更影響安規加報

160	3TFTLCD12E0	LCD MODULE (G121EAT02.0,PCAP,AUO 12.1")	10/27 客人驗證12/E，2026年導入 11/3 ADP重新調FW
184	詳#184	EC notice for UV328-free polarizer	10/27 ADP資料整理中
191	3H07C020380	HEAT SINK (L38*W38*H13)	6/2 確認接單，RD EC BOM(2AAD
194	3ZAD24V2511 3ZAD24V2515	ADAPTER (24V2.5A,MDS-060AAS24 BA,UKCA)	9/1 DIVA內部EC進行 9/15 2511 剩82PCS，CANVYS保留 9/30 EC25091401 2515 >>> 2740
195	3ZTSPQP0M13	T/P (27,9AQ27009-001,AG,GIS)	8/11 TP餘料40pcs呆料
161	3ZTSPQP0M10	T/P (27,9AQ27005-001,Short FPC,AG,GIS)	9/8 客人驗證中，待Linden 27512
208	3N097091B00 3N097091W00	SILICONE GLUE (7091,DOW CORNING,BLACK) SILICONE GULE (7091,DOW CORNING,WHITE)	11/10 Ferris & Laslie重新檢測
241	3FF00406910	CONN.F (8370-049-000-800,1.25mm,KYOCERA)	8/4 AD BD 11-2 1K 2AAD254R038
245	上線機種LABEL確認		7/28 已確認EPIQ VM14上線機種每
248	3FM00300820	AC SOCKET (R-301SN,RICH BAY)	11/3 福盈內部討論如何進行
249	3KH00077340	AC SOCKET(R-301SN(00))&GND WIRE,YOMIN	11/3 福盈內部討論如何進行
250	3ABU4S6601Y	IC (BU4S66G2-TR,SMD,ROHM)	10/27 試打中，待確認 11/10 發內部EC
252	3ABD4746G1Y	IC (BD4746G-TR,SMD,ROHM)	8/11 無需求pending
253	3ABA7657F1Y	IC (BA7657F-E2,SMD,ROHM)	8/11 無需求pending
261	2AAD462R03U	USB HUB BD ASSY (GRN2433AMI)	10/27 確認打件狀況 po41000479
263	JKC R813舊版本Main BD FW		11/3 FQC 排一般電測時間
267	3ZES0005010	ROTARY ENCODER (ED1115S(F))	11/6 已導入工單1007538，無異常 11/10 發行內部EC
268	3AAPW71371Y	IC (APW7137,SOT23-5,ANPEC)	10/27 第二批 原廠確認有料，ECN 10/27 DIVA標準品 內部EC， 11/3 EETI 3188 優先決議如何處理 <已加測81H84, Eric驗證EMI>
275	2AAD137IC01	**EETI IC ASSY (3188+5440)**	Canvys 預保留3K >>> Dennis Philips 預保留3K >>> Estela >>> RMA Judy 預保留22pcs >>> 不採 10/20 確認QTY包裝 500pcs LTB 2026/3 最後下單日
276	3AG671L001Y	**IC (G671L263T93U,SOT323,GMT)**	10/20 下政備同3188 7K訂單 11/3 同3188訂單，後續轉81H84
277	**3DZEGA1051Y**	ZENER (EGA10603V05A1-B,INPAQ)	10/28 直接導入替代料，內部EC >> 11/3 不下政備，內部EC導替代料
278	2AAD095R03E	DC 24/12 BD ASSY (LCRA21EAGBCXBIU)	10/20 新鋼板已送樣給客人 10/27 跟催 >>> Morris
279	**3BBT390601Y**	TR (PMBT3906,SOT-23,SMD,NXP)	已調料6K(現貨商能得)