

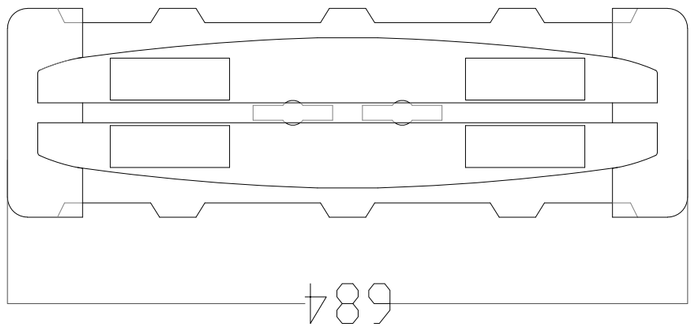
684

