DIVA Labs.

# ECR (Engineering Change Request)



| | | |
|---|---|---|
| **Proposed Change：** | ☐1. Design modification 設計修改 ☐2. Material change 材料變更 ☐3. Manufacturer change 製造商變更<br>☐4. Factory change 工廠變更 ☐5. Process sequency change 工序變更 ☐6. Equipment / Tooling change 設備/ 模具變更<br>☐7. Process / Method / Condition change 加工流程/方法/條件變更 ■8.Add second source 新增替代料<br>☐9. Others 其他：_____ | **Initiator** : Kevin Tan 0115 1030 |
| **Reason for Change：** | Due to Nexperial stop shipping 3BBT390601Y issue , add second source. | **EC No** : EC25120801 |
| **Model / Part No.：** | Please refer to the attached file | **Issue Date** : 2025/12/26<br>**Requester Dept.** : DV11M016 |
| **Implementation Type：** | ☐1. Immediately Change 立即切換 ■2. Running Change 自然切換 ☐3. Other 其他：_____ | **Customer Approval**：（confirmed by PM） ☐Needed ■Not needed |

**Material Change Description**（Please add pages as needed if the provided space is insufficient.）
**物料變更說明（如不敷使用請逕行增頁）**

| No. | Subassembly | | Part No. | Description | Q'ty | Location | Stock | Remark |
|---|---|---|---|---|---|---|---|---|
| 1 | Please refer to the attached file | B | | | | | | 1st:3BBT390601Y<br>2nd:3BBT390602Y |
| | | A | 3BBT390602Y | TR (MMBT3906LT1G,SOT-23,SMD,ON) | | | 0 | |
| | | B | | | | | | |
| | | A | | | | | | |
| | | B | | | | | | |
| | | A | | | | | | |

**Comments 會簽意見**

| R&D | | Department 會簽部門 | | | | | | | | Approval |
|---|---|---|---|---|---|---|---|---|---|---|
| Initiator | Initiator's Direct Supervisor | DQE | PM | Sales | PE | PMC | SCM | PD | QA | R&D Director |
| Kevin Tan 1229 1750 | Michael 1330 1/10 Jol 1230 1/15 | [illegible] 1730 1030 | Mo Pan 1230 1058 [illegible] 1230 | Oli 1230 1050 [illegible] | [illegible] 1231 1530 [illegible] 1231 1030 | Terry 0106 1400 [illegible] 0108 | Miy 0108 0900 | Bowen 1231 1710 Joanne 1231 1630 | [illegible] 1840 | Michael 0112 1410 |

# ECR (Engineering Change Request)



| Engineering Change Assessment Item List<br>工程變更評估項目清單 | | | |
|---|---|---|---|
| Document | Confirm | Authorized Dept. | Remark |
| 1. Application for Revision of Specification or Drawing(s) for delivery<br>是否有修改交貨的規格或圖面 | ☐Yes ■No need | RD | 無影響 |
| 2. Standards or Regulatories Impact<br>是否有評估適用之標準或主管機關之相關法規的申請 | ☐Yes ☑No need | DQE | 無影响 |
| 3. Change point of PCB mounting<br>PCBA插件位置是否變更 | ☐Yes ■No need | RD | 無影響 |
| 4. PCBA Process Changes<br>PCBA製程是否變更 | ☐Yes (Continue checking below)<br>☑No | PE | 無影响 |
| 4-1) Change of Reflow temperature<br>迴焊溫度是否變更 | ☐Yes ☐No need | | |
| 4-2) Change of bonding temperature<br>膠合溫度是否變更 | ☐Yes ☐No need | | |
| 4-3) Change of Manual Soldering temperature<br>人工手焊工具之溫度是否變更 | ☐Yes ☐No need | | |
| 4-4) Change of storage condition after protection humidity package<br>防潮包裝完成後的儲存條件是否變更 | ☐Yes ☐No need | | |
| 5. Reliability test report (Test result and data)<br>是否有可靠性測試報告（測試結果及數據） | ☐Yes ☑No need | DQE | 無影响 |
| 6. Process FMEA（Medical only）<br>是否有進行製程失效模式與效應分析 | ☐Yes ☑No need | PE | 無影响 |
| 7. Design FMEA（Medical only）<br>是否有進行設計失效模式與效應分析 | ☐Yes ■No need | RD | 無影響 |
| 8. Risk Management（Medical only）<br>是否有進行風險管理評估 | ☐Yes ■No need | RD | 無影響 |
| 9. Change points due to the modification<br>是否此修改會延伸導致其他變更點 | ☐Yes ■No need | RD | 無影響 |

# ECR (Engineering Change Request)



**Engineering Change Assessment Item List**
**工程變更評估項目清單**

| Document | Confirm | Authorized Dept. | Remark |
|---|---|---|---|
| 10. Initial Supply Control implements plan or result.<br>是否有實施供料控制評估 | ☑Yes ☐No need | PMC | |
| 10-1) Confirm the work order or order number or date for the implementation start of the engineering change.<br>確認工程變更開始實施之工單或訂單號碼或日期。 | ☐Yes ☑No need | | |
| 10-2) Coordinate the handling methods for related products and materials.<br>協調相關產品及材料處理方法。 | ☐Yes ☑No need | | |
| 10-3) Arrange the production schedule.<br>處理生產日程之安排。 | ☐Yes ☑No need | | |
| 10-4) Control the changed materials.<br>變更材料之管制。 | ☐Yes ☑No need | | |
| 10-5) Establish relevant execution control records for EC materials, register traceability data for each material.<br>建立有關工程變更物料之相關執行管控記錄、登錄各項物料追溯性資料。 | ☑Yes ☐No need | | |
| 11. Training Requirement<br>若此一變更影響製程或檢驗，是否需要再做人員訓練 | ☐Yes ☑No need | PE | 無影響 |
| 12. Modification contents (For example, the following documents)<br>是否有評估此變更之各項相關文件（如下）<br>☐MDF ☐DMR ☑SOP ☐SIP ☐QC control plan ☐Approval Sheet ☐Engineering Spec<br>☐Others | ☑Yes ☐No need | QA | 如無影響 |

## 影響機種

| 母件 | 母件物料說明 | 子件 | 客戶簡稱 | 內銷-業務代表 | 外銷-業務代表 |
|---|---|---|---|---|---|
| 1A40200017 | MAIN BD SKD ASSY (HTD1320CI) | 3BBT390601Y | 同舟TAILINK | Dennis Liu 劉証瑋 | |
| 1A40200019 | MAIN BD SKD ASSY (HTD0850CI-D | 3BBT390601Y | 同舟TAILINK | Dennis Liu 劉証瑋 | |
| 1A40200009 | MAIN BD SKD (HD,13") | 3BBT390601Y | 同舟TAILINK | Dennis Liu 劉証瑋 | |
| 1A40200000 | BAREBONE KIT (HD 08T21 MMC-E/ | 3BBT390601Y | 同舟TAILINK | Dennis Liu 劉証瑋 | |
| 1A40200001 | BAREBONE KIT (HD 13T21 MMC-E/ | 3BBT390601Y | 同舟TAILINK | Dennis Liu 劉証瑋 | |
| 1A40200007 | BAREBONE KIT (HD 08T21 MMC-E/ | 3BBT390601Y | 同舟TAILINK | Dennis Liu 劉証瑋 | |
| 1A40200021 | HD 60W PSU ASSY (HTD1350CI) | 3BBT390601Y | 同舟TAILINK | Dennis Liu 劉証瑋 | |
| 1A2C0811E302000 | HTD0850CI-DTC | 3BBT390601Y | 同舟TAILINK | Dennis Liu 劉証瑋 | |
| 1A1C1311E302000 | HTD1320CI-DKM | 3BBT390601Y | 同舟TAILINK | Dennis Liu 劉証瑋 | |
| 1B2C0802E302000 | HTD0850CI-AMO | 3BBT390601Y | 同舟TAILINK | Dennis Liu 劉証瑋 | |
| 1A2C0811E302000 | HTD0850CI-DTC | 3BBT390601Y | 同舟TAILINK | Dennis Liu 劉証瑋 | |
| 1A40040019 | HD 60W PSU (HTD1350CI) | 3BBT390601Y | HATTELANI | | Dennis Liu 劉証瑋 |
| 1A40040018 | GDC BD SKD (QM57 BD,HD-X 24T2 | 3BBT390601Y | HATTELANI | | Dennis Liu 劉証瑋 |
| 1A40040002 | GDC BD SKD (QM57 BD,HD-X 24T2 | 3BBT390601Y | HATTELANI | | Dennis Liu 劉証瑋 |
| 1A1A1916E203200 | PC190465R | 3BBT390601Y | PIXELINK | | Dennis Liu 劉証瑋 |
| 1A2A2116L103200 | PC210303R | 3BBT390601Y | PIXELINK | | Dennis Liu 劉証瑋 |
| 1A2G21160200802 | VL22786 | 3BBT390601Y | OLORINAB | | Dennis Liu 劉証瑋 |
| 1A2G21165200801 | VL22186 | 3BBT390601Y | OLORINAB | | Dennis Liu 劉証瑋 |
| 1A2A19160200800 | VL19776 | 3BBT390601Y | OLORINAB | | Dennis Liu 劉証瑋 |
| 1A2A1911B203202 | PC19057R-SCEE (LED) | 3BBT390601Y | PIXELINK | | Dennis Liu 劉証瑋 |
| 1A2A1911B203203 | PC19057R-WS (LED) | 3BBT390601Y | PIXELINK | | Dennis Liu 劉証瑋 |
| 1A2A19160303200 | PC190376R | 3BBT390601Y | PIXELINK | | Dennis Liu 劉証瑋 |
| 1A3J0723E308900 | AURIS 300-040723-00 | 3BBT390601Y | LINDEN GR( | Estela Hu 胡靜文 | Estela Hu 胡靜文 |

## 影響組件

| 母件 | 母件物料說明 | 子件 | 元件數量 | 安裝點 |
|---|---|---|---|---|
| 2AAD125R138 | MAIN BD ASSY (RTD2485,RAD,21.5 | 3BBT390601Y | 2.000 | Q401,Q402 |
| 2AAD195R138 | MAIN BD ASSY (18899) | 3BBT390601Y | 4.000 | Q401,Q402,Q903,Q905 |
| 2AAD218R138 | MAIN BD ASSY (VL22186) | 3BBT390601Y | 2.000 | Q401,Q402 |
| 2AAD301R038 | MAIN BD ASSY (PC19057R-S(LED)) | 3BBT390601Y | 4.000 | Q10,Q11,Q12,Q13 |
| 2AAD471R038 | MAIN BD ASSY (PC190376R) | 3BBT390601Y | 4.000 | Q401,Q402,Q903,Q905 |
| 2AAD548R038 | MAIN BD ASSY (RTD2486,Auris 7) | 3BBT390601Y | 2.000 | Q401,Q402 |
| 2AADLB4R03S | HD 60W PWM BD ASSY (HTD1350( | 3BBT390601Y | 1.000 | Q71 |
| 2AADLN1R03R | GDC BD SUB ASSY (QM57 BD,HD-) | 3BBT390601Y | 1.000 | Q1 |
| 2AADLN9R138 | MAIN BD ASSY (RAV750) | 3BBT390601Y | 2.000 | Q401,Q402 |

DIVA Labs.

# Comparison Report

## 1. Package Dimension

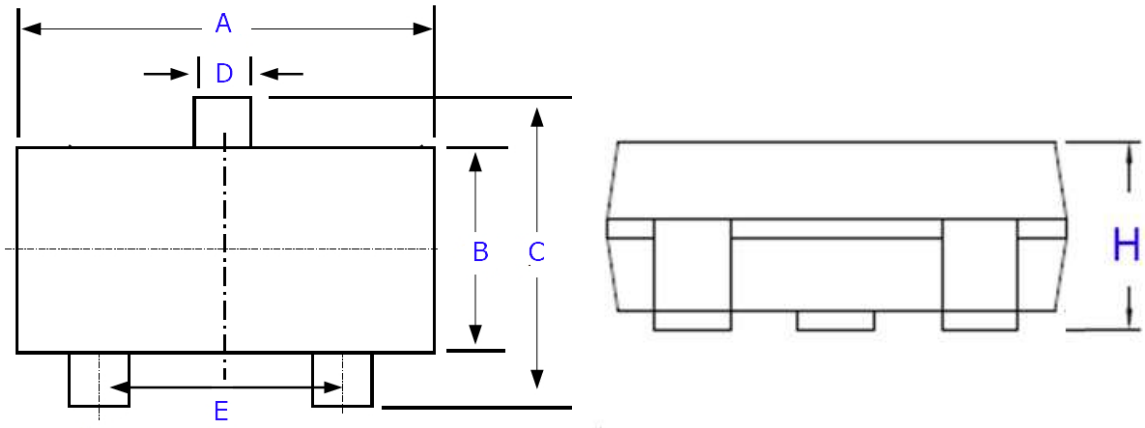


| Item | Old<br>3BBT390601Y<br>TR (PMBT3906,SOT-23,SMD,NXP) | New<br>3BBT390602Y<br>TR (MMBT3906LT1G,SOT-23,SMD,ON) |
|---|---|---|
| A | 2.8mm (min)、3.0mm (max) | 2.8mm (min)、3.04mm (max) |
| B | 1.2mm (min)、1.4mm (max) | 1.2mm (min)、1.4mm (max) |
| C | 2.1mm (min)、2.5mm (max) | 2.1mm (min)、2.64mm (max) |
| D | 0.38mm (min)、0.48mm (max) | 0.37mm (min)、0.50mm (max) |
| E | 1.9mm | 1.9mm |
| H | 1.1mm (max) | 1.11mm (max) |

## 2. Function table

| Old<br>3BBT390601Y | New<br>3BBT390602Y |
|---|---|
| 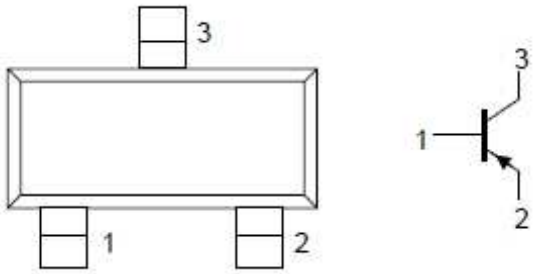 | 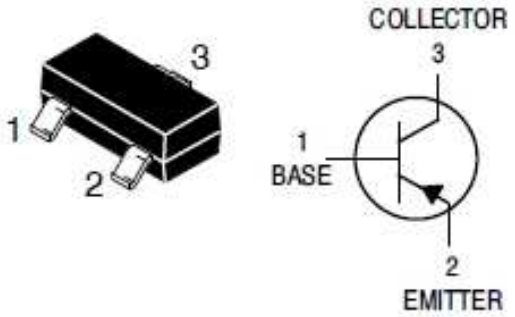 |

DIVA Labs.

# Comparison Report

## 3. Electrical

### Absolute Maximum Ratings

| Parameter | Symbol | Old Part | New Part | Unit |
|---|---|---|---|---|
| Collector −Emitter Voltage | $V_{CEO}$ | −40 | −40 | V |
| Collector −Base Voltage | $V_{CBO}$ | −40 | −40 | V |
| Emitter −Base Voltage | $V_{EBO}$ | -6 | −5 | V |
| Collector Current − Continuous | $I_C$ | -200 | -200 | mA |

### Thermal Characteristics

| Parameter | Symbol | Old Part | New Part | Unit |
|---|---|---|---|---|
| Thermal Resistance, Junction−to−Ambient | $R_{thJA}$ | 500 | 417 | °C/W |
| Junction and Storage Temperature | $V_{CBO}$ | −65 to +150 | −55 to +150 | °C |
| Total Power Dissipation | $P_D$ | 250 | 225 | mW |

### Eelectrical Characteristics

| Parameter | Symbol | Old Part | New Part | Unit |
|---|---|---|---|---|
| Transition Frequency | $F_T$ | 250 | 250 | MHz |
| Delay Time | $t_d$ | 35 | 35 | ns |
| Rise Time | $t_r$ | 35 | 35 | ns |
| Storage Time | $t_s$ | 225 | 225 | ns |
| Fall Time | $t_f$ | 75 | 75 | ns |
| DC Current Gain (IC = 10 mA, VCE = 1.0 V) (IC = 50 mA, VCE = 1.0 V) | $H_{FE}$ | Min=100, Max=300 | Min=100, Max=300 | - |
| Collector −Emitter Saturation Voltage (IC = 50 mA, IB = 5.0 mA) | $V_{CE}$ | Max=-0.4 | Max=-0.4 | Vdc |
| Base−Emitter Saturation Voltage (IC = 50 mA, IB = 5.0 mA) | $V_{BE}$ | Max=-0.95 | Max=-0.95 | Vdc |

# Comparison Report

## 4. NEW SAMPLE TESTING & EVALUATION

**Test Model : RGD2461AMI-PW(AG), 2AAD353R038**
**Test Result : Pass**
**Test Circuit : Q401 , pin1, pin3**

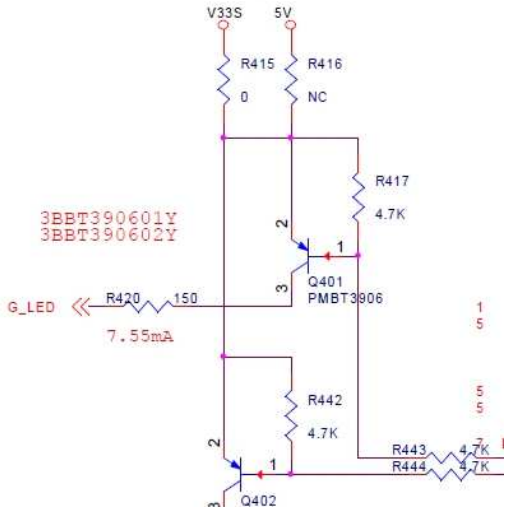


| Item | Old : 3BBT390601Y | New : 3BBT390602Y |
|---|---|---|
| |  |  |

## 5. Conclusion

This component change has been evaluated by DIVA; the initial successor evaluation showed the new successor is compatible with former model. None of the other components and program will be needed to recalibrate or implement. The ECN will be provided if you approve.

鈺緯科技開發股份有限公司

# 設計變更審查會議記錄

| 會議名稱 | ECN/ECR | 日期 | 2025/12/22 | 時間 | 14:00-14:30 | 地點 | 800 |
|---|---|---|---|---|---|---|---|
| 會議種類 | 例會 | | | | | | |
| 主席 | Terry | 與會人員 | Oliver, Dennis, Ryan, Miu, Morris, Eric, Hsuan, Kevin T | | | | |
| 會議記錄 | Terry | 缺席人員 | 無 | | | | |

**主席指示事項：**

| No | 工作項目 | 負責人 |
|---|---|---|
| 1. | 因 Nexperia 停止供貨, 進行相關替代料功能,性能及安全性評估 | Kevin Tan |
| 2. | | |

**決議事項：**

| No | 工作項目 | 負責人 | 狀態 |
|---|---|---|---|
| 1. | EC 發行新增替代料 | Kevin Tan | |

**追蹤事項：**

| No | 工作項目 | 負責人 | 完成日期 | 狀態 | |
|---|---|---|---|---|---|
| 1. | 無 | | | | |

**會議記錄內容：**

設計變更原因：因 Nexperia 停止供貨, 增加替代料

設計變更描述: 新增 3BBT390602Y,3BBT390442Y, 3D12VL2BT2Y, 3DSL24PL01Y

3DBAT54009Y, 3DBAT54019Y 替代料

導入時程：Normal

客戶審查：Needed

一. 研發課評估:

| 單位 | 審查內容 | 附加文件 |
|---|---|---|
| EE : | 經測試比對, 功能性及外觀正常 | 比較表 |
| FW: | 經評估該元件與 FW 設計無關,不會造成軟體安全性影響 | |
| ME: | 經評估該元件與機構設計無干涉,不會造成安全性影響 | |
| SW: | 經評估該元件與軟體設計無關,不會造成軟體安全性影響 | |
| DQE: | 經評估該元件不會造成安規安全性影響 | |

二 結論:

1. 開發單位各部門評估後,此設計變更不會對產品預期用途造成影響,

| | |
|---|---|
| 功能 | 設計變更內容無關功能影響 |
| 性能 | 設計變更內容,無關產品性能影響 |
| 可用性 | 無影響,沒有使用上的風險 |
| 安全性 | 組裝方式沒有改變, 沒有安全性風險, |
| 法規 | 經審查,沒有影響法規內容 |

2. 發行 EC

**Kevin_Tan**

**寄件者:** Terry_Huang <terry_huang@diva.com.tw>
**寄件日期:** 2025年12月23日星期二 上午 11:50
**收件者:** 'Morris_Pan'; 'Chris_Lu'; 'Judy_lu 盧柏妤'; 'Rongchi_Liao'; 'Tina_Chen 陳美玉'; '王曉雯_Sherry Wang'; 'Una_Tsai 蔡亞純 '; 'Killy_Lee'; 'Mary_Wang 王彥筑'; '黃瓊玉'; 'ericchang'; 'Alina_lee'; 'Sharon_Yeh 葉文琴'; 'Sandra 李慧珊'; 'Estela Hu 胡靜文'; 'Joan_Wang 王尹珏'; 'RD 陳凱翔 Tony Chen '; 'LaslieChen 陳志偉'; 'Lewis_Lee 李慈暉'; 'Kent_Lin林政宏'; 'Nick_Lin 林益銓'; 'MomoHsiao 蕭玉桃'; 'BowenWu 吳汶浦'; 'Shelly_Huang 黃小評'; 'Oliver_Chen 陳冠華'; 'Amber_Tsao 嘉雯'; '李金龍 Kevin_Lee '; '陳泰盛 Tyson_Chen'; 'Ben'; 'RoyHuang 黃玉樹'; '楊建勛 Michael Young'; 'Ryan_Wang 王志維'; 'kevin_Tan 譚德和'; 'RD 陳凱翔 Tony Chen '; 'Ferris_Tsai 蔡豐禧'; 'Miu_Liao'; 'Owen_Chiang'; 'Eric_Chang 張鈞凱'; Joseph_lu@diva.com.tw; danielsue@diva.com.tw; tonychen@diva.com.tw; kent_lin@diva.com.tw; kevin_peng@diva.com.tw
**副本:** 'Oliver_Chen 陳冠華'; kevin_chen@diva.com.tw; 'Dennis'; 'Hu, Estela (Partner)'; 'Lily_Chiu'
**主旨:** [1223]ECR會議紀錄

Hi ALL

本週進度

| 列標籤 | 計數 - Item |
|---|---|
| Closed | 236 |
| OPEN | 49 |
| 樣品申請中 | 5 |
| RD驗證中 | 1 |
| EC作業中 | 2 |
| 待客戶確認 | 2 |
| **總計** | **295** |

- Nexperia物料標準品內部EC，三菱，CANVYS，JKC外部EC
- \\192.168.0.14\eol & ec管理空間

| Item | ECR P/N | DES | |
|---|---|---|---|
| 83 | 3FF02907510 | CONN.F (DVI-I,DVIA-029G1PBB-A,SUPERIOR) | 8. 比較表完成，pending，有需求再啟動EC |
| 88 | 3FM00903410 | MINI DB-09 (1210-004-09P-AAE,TEKCON) | 7. AD BD 11-2 LTB已下單，扣除工單剩餘20 |
| 145 | 敏美lable | 詳#145 | 5/19 敏美label變更影響安規加報，請Chris |
| 160 | 3TFTLCD12E0 | LCD MODULE (G121EAT02.0,PCAP,AUO 12.1") | 12/22 RD發行EC (Daniel) |
| 184 | 詳#184 | EC notice for UV328-free polarizer | 12/1 ADP資料已給齊，下週討論通知客人 |
| 194 | 3ZAD24V2511<br>3ZAD24V2515 | ADAPTER (24V2.5A,MDS-060AAS24 BA,UKCA) | 9/30 EC25091401 2515 >>> 2740 EMI對策 |
| 195 | 3ZTSPQP0M13 | T/P (27,9AQ27009-001,AG,GIS) | 8/11 TP餘料40pcs呆料 |
| 161 | 3ZTSPQP0M10 | T/P (27,9AQ27005-001,Short FPC,AG,GIS) | 12/22 Canvys 5pcs先行退料不組(LCDG27X |
| 208 | 3N097091B00<br>3N097091W00 | SILICONE GLUE (7091,DOW CORNING,BLACK)<br>SILICONE GULE (7091,DOW CORNING,WHITE) | 12/22 驗證3次fail，不進行更換 |

| | | | |
|---|---|---|---|
| 241 | 3FF00406910 | CONN.F (8370-049-000-800,1.25mm,KYOCERA) | 三菱預計下單1k ，不上件(不改BOM)<br>8/4 AD BD 11-2 1K 2AAD254R038 已下單， |
| 245 | 上線機種LABEL確認 | | 7/28 已確認EPIQ VM14上線機種敏美轉威嘉 |
| 248 | 3FM00300820 | AC SOCKET (R-301SN,RICH BAY) | 12/12 承認文件未交付(富灣)<br>12/22 確認中 |
| 249 | 3KH00077340 | AC SOCKET(R-301SN(00))&GND WIRE,YOMIN | 12/22 待富灣AC SOCKET提供一併處裡 |
| 252 | 3ABD4746G1Y | IC (BD4746G-TR,SMD,ROHM) | 8/11 無需求pending |
| 253 | 3ABA7657F1Y | IC (BA7657F-E2,SMD,ROHM) | 8/11 無需求pending |
| 267 | 3ZES0005010 | ROTARY ENCODER (ED1115S(F)) | 12/12 業務希望申請專用料, 因政備20K充足<br>三菱26年需求200台，2AADL21R04X*3398<br>12/17 Daniel 發EC導入三菱專用客戶碼<br>12/22 Daniel 發行三階專用客戶碼 |
| 268 | 3AAPW71371Y | IC (APW7137,SOT23-5,ANPEC) | 11/3 EETI 3188 優先決議如何處理，<br><已加測81H84, Eric驗證EMI><br>12/12 替代料MT5080已驗證, 現已和 |
| 275 | 2AAD137IC01 | **EETI IC ASSY (3188+5440)** | 12/22 已被料1k FOR 18.5需求，PO41000 |
| 276 | 3AG671L001Y | **IC (G671L263T93U,SOT323,GMT)** | 10/20 下政備同3188 6K訂單<br>11/3 同3188訂單，後續轉81H84<br>12/1 多下3000pcs 政備 配套3188+5440 T<br>12/22 無需下單 |
| 278 | 2AAD095R03E | DC 24/12 BD ASSY (LCRA21EAGBCXBIU) | 11/24 去Canvys確認中，寄給客人2台 有 1台<br>12/1 整機寄回DIVA RD分析<br>12/22 Fail，複製還原現況找原因 |
| 279 | **3BBT390601Y** | TR (PMBT3906,SOT-23,SMD,NXP) | 12/17 Q2有望解禁，會有新的牌子產出，先<br>12/22 標準品內部EC，三菱，canvys，JKC |
| 280 | **3BBT390420Y** | TR (PMBT3904,SOT-23,SMD,NEXPERIA) | 12/17 舊料穩定供料，EC待發<br>12/22 標準品內部EC，三菱，canvys，JKC |
| 281 | **3D12VL2BT1Y** | ESD (PESD12VL2BT_SOT-23,NXP) | 12/17 Q2有望解禁，會有新的牌子產出，先<br>12/22 標準品內部EC，三菱，canvys，JKC |
| 282 | **3D2020EH01Y** | DIODE (PMEG2020EH,SOD123F,SMD,NXP) | 12/17 Q2有望解禁，會有新的牌子產出，先<br>12/22 標準品內部EC，三菱，canvys，JKC |
| 283 | **3DBAT54004Y** | DIODE (BAT54C,SMD,NXP) | 12/17 Q2有望解禁，會有新的牌子產出，先<br>12/22 標準品內部EC，三菱，canvys，JKC |
| 284 | **3DBAT54005Y** | DIODE (BAT54A,SOT23,SMD,NXP) | 12/17 Q2有望解禁，會有新的牌子產出，先<br>12/22 標準品內部EC，三菱，canvys，JKC |
| 285 | **3DBAT54006Y** | DIODE (BAT54C,SOT23,SMD,NXP) | 12/17 Q2有望解禁，會有新的牌子產出，先 |
| 286 | **3DBAT54007Y** | DIODE (BAT54,SOT23,SMD,NXP) | 12/17 Q2有望解禁，會有新的牌子產出，先 |
| 287 | **3DBAT54008Y** | DIODE (BAT54S, SOT23, SMD, NXP) | 12/17 Q2有望解禁，會有新的牌子產出，先 |
| 288 | 3TFTLCD21Z0 | LCD MODULE (G215HAN01.2,AUO 21.5") | 11/3 待廠商提供樣品，TBD，是否於請產線 |