DIVA Labs.

ECR (Engineering Change Request)

Proposed Change：	☐1. Design modification 設計修改 ☐2. Material change 材料變更 ☐3. Manufacturer change 製造商變更 ☐4. Factory change 工廠變更 ☐5. Process sequency change 工序變更 ☐6. Equipment / Tooling change 設備/ 模具變更 ☐7. Process / Method / Condition change 加工流程/方法/條件變更 ■8.Add second source 新增替代料 ☐9. Others 其他：_____	**Initiator** : Kevin Tan 0128 1520
Reason for Change：	Due to Nexperial stop shipping 3BBT390420Y issue , add second source.	**EC No** : EC26010201
Model / Part No.：	Please refer to the attached file	**Issue Date** : 2025/12/31 **Requester Dept.** : DV11M016
Implementation Type：	☐1. Immediately Change 立即切換 ■2. Running Change 自然切換 ☐3. Other 其他：_____	**Customer Approval：** (confirmed by PM) ☐**Needed** ■**Not needed**

Material Change Description (Please add pages as needed if the provided space is insufficient.)
物料變更說明（如不敷使用請逕行增頁）

No.	Subassembly		Part No.	Description	Q'ty	Location	Stock	Remark
1	Please refer to the attached file	B						1st: 3BBT390420Y 2nd: 3BBT390442Y
		A	3BBT390442Y	TR (MMBT3904,SOT-23,SMD,MCC)			0	
		B						
		A						
		B						
		A						

Comments 會簽意見

R&D		Department 會簽部門								Approval
Initiator	Initiator's Direct Supervisor	DQE	PM	Sales	PE	PMC	SCM	PD	QA	R&D Director
Kevin Tan 0106 1700	Michael 0108 1155 Jaly 0106 1740	[illegible] 0107 1950	[illegible] 0107	Oli 0107 1075	Nick 0112 1315 [illegible] 0112 1100	Terry 0116 1300 [illegible]	Miu 1/26	[illegible] 0112 1300 Joanne 0112 1830	[illegible] 0127	Michael 0127 1500

ECR (Engineering Change Request)

Engineering Change Assessment Item List 工程變更評估項目清單			
Document	Confirm	Authorized Dept.	Remark
1. Application for Revision of Specification or Drawing(s) for delivery 是否有修改交貨的規格或圖面	☐Yes ■No need	RD	無影響
2. Standards or Regulatories Impact 是否有評估適用之標準或主管機關之相關法規的申請	☐Yes ☑No need	DQE	無影響
3. Change point of PCB mounting PCBA插件位置是否變更	☐Yes ■No need	RD	無影響
4. PCBA Process Changes PCBA製程是否變更	☐Yes (Continue checking below) ☑No	PE	無影響
4-1) Change of Reflow temperature 迴焊溫度是否變更	☐Yes ☐No need		
4-2) Change of bonding temperature 膠合溫度是否變更	☐Yes ☐No need		
4-3) Change of Manual Soldering temperature 人工手焊工具之溫度是否變更	☐Yes ☐No need		
4-4) Change of storage condition after protection humidity package 防潮包裝完成後的儲存條件是否變更	☐Yes ☐No need		
5. Reliability test report (Test result and data) 是否有可靠性測試報告（測試結果及數據）	☐Yes ☑No need	DQE	無影響
6. Process FMEA（Medical only） 是否有進行製程失效模式與效應分析	☐Yes ☑No need	PE	無影響
7. Design FMEA （Medical only） 是否有進行設計失效模式與效應分析	☐Yes ■No need	RD	無影響
8. Risk Management（Medical only） 是否有進行風險管理評估	☐Yes ■No need	RD	無影響
9. Change points due to the modification 是否此修改會延伸導致其他變更點	☐Yes ■No need	RD	無影響

ECR (Engineering Change Request)

Engineering Change Assessment Item List 工程變更評估項目清單			
Document	Confirm	Authorized Dept.	Remark
10. Initial Supply Control implements plan or result. 是否有實施供料控制評估	☑Yes ☐No need	PMC	
10-1) Confirm the work order or order number or date for the implementation start of the engineering change. 確認工程變更開始實施之工單或訂單號碼或日期。	☐Yes ☑No need		
10-2) Coordinate the handling methods for related products and materials. 協調相關產品及材料處理方法。	☑Yes ☐No need		舊料3BBT390402T已設Z6
10-3) Arrange the production schedule. 處理生產日程之安排。	☐Yes ☑No need		
10-4) Control the changed materials. 變更材料之管制。	☑Yes ☐No need		
10-5) Establish relevant execution control records for EC materials, register traceability data for each material. 建立有關工程變更物料之相關執行管控記錄、登錄各項物料追溯性資料。	☑Yes ☐No need		
11. Training Requirement 若此一變更影響製程或檢驗，是否需要再做人員訓練	☐Yes ☑No need	PE	無影响
12. Modification contents (For example, the following documents) 是否有評估此變更之各項相關文件（如下） ☐ MDF ☐ DMR ☐ SOP ☐ SIP ☐ QC control plan ☐ Approval Sheet ☐ Engineering Spec ☐ Others	☐Yes ☑No need	QA	SOP無影响

影響機種

母件	母件物料說明	子件	客戶簡稱	內銷-業務代表	外銷-業務代表
1A1A21235321800	DT2162M-N	3BBT390420\	建碁	Oliver Chen	Oliver Chen
1A1A24235321800	DT2462M-N	3BBT390420\	建碁	Oliver Chen	Oliver Chen
1A1A2123Y321801	DT2162M-P	3BBT390420\	建碁	Oliver Chen	Oliver Chen
1A1A2123Y321800	DT2162M	3BBT390420\	建碁	Oliver Chen	Oliver Chen
1A1A2423Y321801	DT2462M-P(US)	3BBT390420\	建碁	Oliver Chen	Oliver Chen
1A1A2423Y321800	DT2462M-P V2	3BBT390420\	建碁	Oliver Chen	Oliver Chen
1A1A2323Y310500	RGP2462AMII-PW(AG) C	3BBT390420\	DIVA CHINA	Oliver Chen	Oliver Chen
1A1A2423E321800	DT2462M	3BBT390420\	建碁	Oliver Chen	Oliver Chen
1A1A2423E321801	DT2462M-P	3BBT390420\	建碁	Oliver Chen	Oliver Chen
1A1A21235312400	RGP2162AMII-GB(AG)	3BBT390420\	GE INDIA		Oliver Chen
1A1A2123Y312400	RGP2162AMII-PB(AG)	3BBT390420\	GE INDIA		Oliver Chen
1A3A1923E313400	AM0835	3BBT390420\	CARESTRE/		Oliver Chen
1A3A1923E317100	RGP1952AMII-P(M)	3BBT390420\	CARESTRE/		Oliver Chen
1A2A2423E313200	RGP2422AII-P(M)	3BBT390420\	ROCHE		Oliver Chen
1A2A1923P310700	RGP1933AMII	3BBT390420\	GE HEALTH		Jessie Ye 葉玲希
1A2A1923P310701	RGP1933AMII DRU	3BBT390420\	GE HEALTH		Jessie Ye 葉玲希
1A40890000	3G-SDI(SKD)	3BBT390420\	LINDEN GR(	Estela Hu 胡靜文	Estela Hu 胡靜文
1A40890004	JMPCA00012	3BBT390420\	LINDEN GR(	Estela Hu 胡靜文	Estela Hu 胡靜文
1A40890005	JMPCA00012 v2	3BBT390420\	LINDEN GR(	Estela Hu 胡靜文	Estela Hu 胡靜文
1A2A24215308900	SC2413(Alcon)	3BBT390420\	LINDEN GR(	Estela Hu 胡靜文	Estela Hu 胡靜文
1A2A27215308900	SC27210 v2 (Skytron)	3BBT390420\	LINDEN GR(	Estela Hu 胡靜文	Estela Hu 胡靜文
1A2G24217308901	SC2412 (Alcon)	3BBT390420\	LINDEN GR(	Estela Hu 胡靜文	Estela Hu 胡靜文
1A2A24215308901	SC2413(Blue Alcon)	3BBT390420\	LINDEN GR(	Estela Hu 胡靜文	Estela Hu 胡靜文
1A2A27195308900	SC27810	3BBT390420\	LINDEN GR(	Estela Hu 胡靜文	Estela Hu 胡靜文
1A1A2323E308901	ST-24612-TP	3BBT390420\	LINDEN GR(	Estela Hu 胡靜文	Estela Hu 胡靜文
1A1A2123Y308903	ST-21612-TP v2	3BBT390420\	LINDEN GR(	Estela Hu 胡靜文	Estela Hu 胡靜文
1A1A2123Y308902	ST-21512-TP v2	3BBT390420\	LINDEN GR(	Estela Hu 胡靜文	Estela Hu 胡靜文
1A1A2723S308903	ST-27612-TP v2	3BBT390420\	LINDEN GR(	Estela Hu 胡靜文	Estela Hu 胡靜文
1A1A2723S308902	ST-27512-TP v2	3BBT390420\	LINDEN GR(	Estela Hu 胡靜文	Estela Hu 胡靜文
1A1A2323Y308902	ST-24512-TP(YD) v2	3BBT390420\	LINDEN GR(	Estela Hu 胡靜文	Estela Hu 胡靜文
1A1A2323E308900	ST-24512-TP	3BBT390420\	LINDEN GR(	Estela Hu 胡靜文	Estela Hu 胡靜文
1A1A2323Y308903	ST-24612-TP(YD) v2	3BBT390420\	LINDEN GR(	Estela Hu 胡靜文	Estela Hu 胡靜文
1A2A27195308900	SC27810	3BBT390420\	LINDEN GR(	Estela Hu 胡靜文	Estela Hu 胡靜文
1A2A27215308900	SC27210 v2 (Skytron)	3BBT390420\	LINDEN GR(	Estela Hu 胡靜文	Estela Hu 胡靜文
1A2G24217308901	SC2412 (Alcon)	3BBT390420\	LINDEN GR(	Estela Hu 胡靜文	Estela Hu 胡靜文
1A2A27215308900	SC27210 v2 (Skytron)	3BBT390420\	LINDEN GR(	Estela Hu 胡靜文	Estela Hu 胡靜文
1A2A24215308900	SC2413(Alcon)	3BBT390420\	LINDEN GR(	Estela Hu 胡靜文	Estela Hu 胡靜文
1A2A24215308901	SC2413(Blue Alcon)	3BBT390420\	LINDEN GR(	Estela Hu 胡靜文	Estela Hu 胡靜文
1A2A27195308900	SC27810	3BBT390420\	LINDEN GR(	Estela Hu 胡靜文	Estela Hu 胡靜文
1A2A27195308900	SC27810	3BBT390420\	LINDEN GR(	Estela Hu 胡靜文	Estela Hu 胡靜文
1A40040019	HD 60W PSU (HTD1350CI)	3BBT390420\	HATTELANI		Dennis Liu 劉証瑋
1A40040017	MAIN BD SKD (GEV2,VC BD)	3BBT390420\	HATTELANI		Dennis Liu 劉証瑋
1A40040019	HD 60W PSU (HTD1350CI)	3BBT390420\	HATTELANI		Dennis Liu 劉証瑋
1A40040002	GDC BD SKD (QM57 BD,HD-X 24T21)	3BBT390420\	HATTELANI		Dennis Liu 劉証瑋
1A40040018	GDC BD SKD (QM57 BD,HD-X 24T21)	3BBT390420\	HATTELANI		Dennis Liu 劉証瑋
1A1A2123Y304200	22127	3BBT390420\	CONTEC		Dennis Liu 劉証瑋
1A1A2423E301800	USE2462AMII-PW(AA)	3BBT390420\	USEI		Dennis Liu 劉証瑋
1A1A2423E301801	USE2462AMII-PW(AG)	3BBT390420\	USEI		Dennis Liu 劉証瑋
1A1A2123Y304201	22127 v2	3BBT390420\	CONTEC		Dennis Liu 劉証瑋
1A2A2723S303200	PC270434R(RGD2773AMII-P)	3BBT390420\	PIXELINK		Dennis Liu 劉証瑋
1A1A2416E303200	PC240362R	3BBT390420\	PIXELINK		Dennis Liu 劉証瑋
1A2A2116L103200	PC210303R	3BBT390420\	PIXELINK		Dennis Liu 劉証瑋
1A2C19160100800	MM19104	3BBT390420\	OLORINAB		Dennis Liu 劉証瑋
1A2A1816E203201	PC180380R	3BBT390420\	PIXELINK		Dennis Liu 劉証瑋
1A2A1816E203200	PC180380R	3BBT390420\	PIXELINK		Dennis Liu 劉証瑋
1A2A19160303200	PC190376R	3BBT390420\	PIXELINK		Dennis Liu 劉証瑋
1A1A2416E303200	PC240362R	3BBT390420\	PIXELINK		Dennis Liu 劉証瑋
1A2A19160303200	PC190376R	3BBT390420\	PIXELINK		Dennis Liu 劉証瑋
1A40200009	MAIN BD SKD (HD,13")	3BBT390420\	同舟TAILINK	Dennis Liu 劉証瑋	
1A40200019	MAIN BD SKD ASSY (HTD0850CI-DTC(H	3BBT390420\	同舟TAILINK	Dennis Liu 劉証瑋	
1A40200017	MAIN BD SKD ASSY (HTD1320CI)	3BBT390420\	同舟TAILINK	Dennis Liu 劉証瑋	
1A40200018	MAIN BD SKD ASSY (HTD0850CI-DTC)	3BBT390420\	同舟TAILINK	Dennis Liu 劉証瑋	
1A40200021	HD 60W PSU ASSY (HTD1350CI)	3BBT390420\	同舟TAILINK	Dennis Liu 劉証瑋	
1A40200007	BAREBONE KIT (HD 08T21 MMC-EAx)	3BBT390420\	同舟TAILINK	Dennis Liu 劉証瑋	
1A40200001	BAREBONE KIT (HD 13T21 MMC-EAx)	3BBT390420\	同舟TAILINK	Dennis Liu 劉証瑋	
1A40200000	BAREBONE KIT (HD 08T21 MMC-EAx)	3BBT390420\	同舟TAILINK	Dennis Liu 劉証瑋	
1A40200021	HD 60W PSU ASSY (HTD1350CI)	3BBT390420\	同舟TAILINK	Dennis Liu 劉証瑋	
1A40200000	BAREBONE KIT (HD 08T21 MMC-EAx)	3BBT390420\	同舟TAILINK	Dennis Liu 劉証瑋	
1A40200001	BAREBONE KIT (HD 13T21 MMC-EAx)	3BBT390420\	同舟TAILINK	Dennis Liu 劉証瑋	
1A40200007	BAREBONE KIT (HD 08T21 MMC-EAx)	3BBT390420\	同舟TAILINK	Dennis Liu 劉証瑋	
1A2A27215300000	SC27210	3BBT390420\	DIVA標準品		
1A2A27215300001	SC27210 v2	3BBT390420\	DIVA標準品		
1A2A24215300000	SC2413	3BBT390420\	DIVA標準品		
1A1A2123Y300001	RGP2162AMII-PB(AG)	3BBT390420\	DIVA標準品		
1A1A27235300000	RGP2762AMII-G(AG)	3BBT390420\	DIVA標準品		
1A1A24235300000	RGP2462AMII-G(AG)	3BBT390420\	DIVA標準品		
1A1A2123Y300002	RGD2162AMII-PW(AG)	3BBT390420\	DIVA標準品		
1A1A2723S300001	RGP2761AMII-PB(AG)	3BBT390420\	DIVA標準品		

1A1A2723S300000	RGP2761AMII-PW(AG)	3BBT390420\	DIVA標準品	
1A1A2123Y300000	RGP2162AMII-PW(AG)	3BBT390420\	DIVA標準品	
1A1A2323Y300000	RGP2461AMII-PW(AG)	3BBT390420\	DIVA標準品	
1A1A2323E300001	RGP2461AMII-PB(AG)	3BBT390420\	DIVA標準品	
1A1A21235300000	RGP2162AMII-G(AG)	3BBT390420\	DIVA標準品	
1A2C15230325100	DIMPS156-002	3BBT390420\	眾福	Oliver Chen
1A2A27215300000	SC27210	3BBT390420\	DIVA標準品	
1A2A27215300001	SC27210 v2	3BBT390420\	DIVA標準品	
1A2C0811E302000	HTD0850CI-DTC	3BBT390420\	同舟TAILINK	Dennis Liu 劉証琪
1A1C1311E302000	HTD1320CI-DKM	3BBT390420\	同舟TAILINK	Dennis Liu 劉証琪
1B2C0802E302000	HTD0850CI-AMO	3BBT390420\	同舟TAILINK	Dennis Liu 劉証琪
1A2C0811E302000	HTD0850CI-DTC	3BBT390420\	同舟TAILINK	Dennis Liu 劉証琪
1A2C0811E302000	HTD0850CI-DTC	3BBT390420\	同舟TAILINK	Dennis Liu 劉証琪
1B2C0802E302000	HTD0850CI-AMO	3BBT390420\	同舟TAILINK	Dennis Liu 劉証琪
1A2A27215300001	SC27210 v2	3BBT390420\	DIVA標準品	
1A2A27215300000	SC27210	3BBT390420\	DIVA標準品	
1A2A24215300000	SC2413	3BBT390420\	DIVA標準品	
1A2A24163100200	RAP2402AMI-T	3BBT390420\	DIVA_US	
1A2A27215300000	SC27210	3BBT390420\	DIVA標準品	

影響組件

母件	母件物料說明	子件	元件數量	安裝點
2AAD002R138	MAIN BD ASSY (RAP2423AMII)	3BBT390420\	3.000	Q904,Q906,Q907
2AAD147R038	MAIN BD ASSY (9320,VC BD,HD-X 24T2	3BBT390420\	10.000	Q503,Q504,Q602,Q1201,Q2404,Q2405 ,Q501,Q603,Q2301,Q2302
2AAD171R038	MAIN BD ASSY (GRN5012CI)	3BBT390420\	29.000	Q1,Q2,Q3,Q4,Q5,Q6,Q7,Q8,Q9,Q10 Q11,Q13,Q14,Q15,Q16,Q18,Q20,Q21,Q22,Q26 Q27,Q28,Q29,Q33,Q35,Q36,Q37,Q39,Q40
2AAD185R03S	3G-SDI BD ASSY (GRN2413LMII)	3BBT390420\	5.000	Q201,Q401,Q402,Q403,Q404
2AAD186R03C	SELF CALIBRATION BD ASSY (GRN261	3BBT390420\	2.000	Q9,Q11
2AAD195R138	MAIN BD ASSY (18899)	3BBT390420\	3.000	Q904,Q906,Q907
2AAD204R038	MAIN BD ASSY (ZSP3122KMII)	3BBT390420\	10.000	Q7,Q30,Q32,Q41,Q42,Q44,Q46,Q49,Q50,Q51
2AAD207R03V	VBYONE BD ASSY (ZSP4012CMI)	3BBT390420\	1.000	Q1
2AAD222R138	MAIN BD ASSY (RAP1905CMI)	3BBT390420\	3.000	Q904,Q906,Q907
2AAD239R038	MAIN BD ASSY (DTx #90899)	3BBT390420\	3.000	Q904,Q906,Q907
2AAD279R03E	DC CONVERTER BD ASSY (SC65811,12	3BBT390420\	2.000	Q4,Q7
2AAD281R038	MAIN BD ASSY (MDRAP18EAXAD-W1)	3BBT390420\	3.000	Q904,Q906,Q907
2AAD308R03D	DAUGHTER BD ASSY (ST65811)	3BBT390420\	12.000	Q13,Q15,Q17,Q20,Q21,Q24,Q25,Q27,Q30,Q32 Q36,Q37
2AAD363R03P	DC CONVERTER BD ASSY (DC24T1205	3BBT390420\	2.000	Q7,Q8
2AAD364R03E	DC CONVERTER BD ASSY (DC24T1205	3BBT390420\	2.000	Q7,Q8
2AAD364R13E	DC CONVERTER BD ASSY (24T0512)	3BBT390420\	2.000	Q7,Q8
2AAD471R038	MAIN BD ASSY (PC190376R)	3BBT390420\	3.000	Q904,Q906,Q907
2AAD587R038	MAIN BD ASSY (JMPCA0012)	3BBT390420\	2.000	Q5,Q9
2AAD587R138	MAIN BD ASSY (JMPCA00012 v2)	3BBT390420\	3.000	Q5,Q9,Q18
2AADLB3R03J	VIDEO CONTROLLER BD ASSY (HTD08	3BBT390420\	3.000	Q704,Q705,Q706
2AADLB4R03E	HD 60W PSU BD ASSY (HTD1350CI)	3BBT390420\	1.000	Q14
2AADLB4R03S	HD 60W PWM BD ASSY (HTD1350CI)	3BBT390420\	1.000	Q72
2AADLB5R03E	HD 60W PSU BD ASSY	3BBT390420\	1.000	Q14
2AADLN1R03R	GDC BD SUB ASSY (QM57 BD,HD-X 24T	3BBT390420\	1.000	Q2

DIVA Labs.

Comparison Report

1. Package Dimension

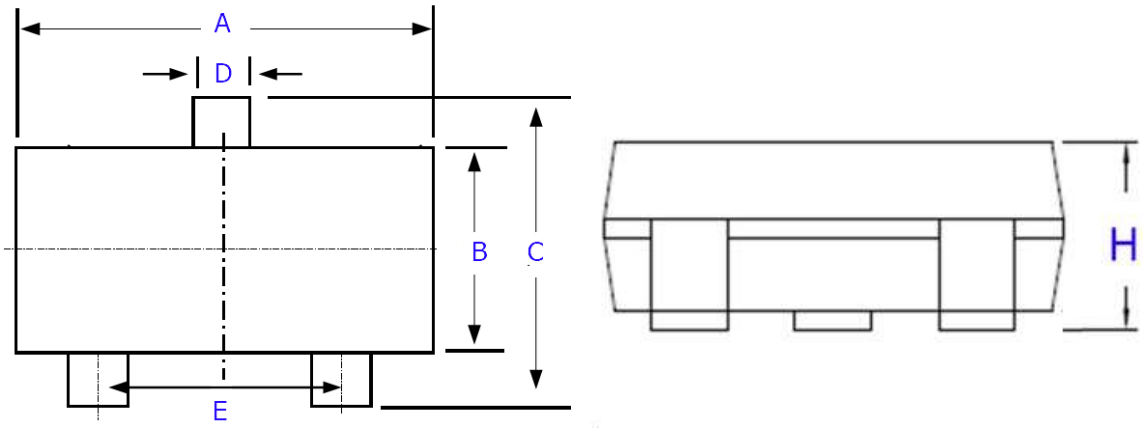

Item	Old 3BBT390420Y TR (PMBT3904,SOT-23,SMD,NEXPERIA)	New 3BBT390442Y TR (MMBT3904,SOT-23,SMD,MCC)
A	2.8mm (min)、3.0mm (max)	2.8mm (min)、3.04mm (max)
B	1.2mm (min)、1.4mm (max)	1.2mm (min)、1.4mm (max)
C	2.1mm (min)、2.5mm (max)	2.1mm (min)、2.64mm (max)
D	0.38mm (min)、0.48mm (max)	0.37mm (min)、0.51mm (max)
E	1.9mm	1.7mm (min)、2.1mm (max)
H	1.1mm (max)	1.25mm (max)

2. Function table

Old 3BBT390420Y	New 3BBT390442Y
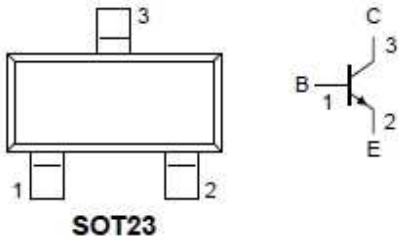 SOT23	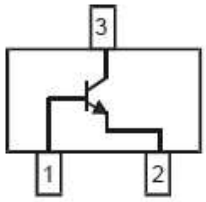 1.BASE 2.EMITTER 3.COLLECTOR

DIVA Labs.

Comparison Report

3. Electrical

Absolute Maximum Ratings

Parameter	Symbol	Old Part	New Part	Unit
Collector -Emitter Voltage	V_{CEO}	40	−40	V
Collector -Base Voltage	V_{CBO}	60	−40	V
Emitter -Base Voltage	V_{EBO}	6	−5	V
Collector Current - Continuous	I_C	200	-200	mA

Thermal Characteristics

Parameter	Symbol	Old Part	New Part	Unit
Thermal Resistance, Junction-to-Ambient	R_{thJA}	500	357	°C/W
Junction and Storage Temperature	V_{CBO}	-65 to +150	-55 to +150	°C
Total Power Dissipation	P_D	250	350	mW

Eelectrical Characteristics

Parameter	Symbol	Old Part	New Part	Unit
Transition Frequency	F_T	300	300	MHz
Delay Time	t_d	35	35	ns
Rise Time	t_r	35	35	ns
Storage Time	t_s	200	200	ns
Fall Time	t_f	50	50	ns
DC Current Gain (IC = 10 mA, VCE = 1.0 V)	H_{FE}	Min=100, Max=300	Min=40	-
Collector -Emitter Saturation Voltage (IC = 50 mA, IB = 5.0 mA)	V_{CE}	Max=0.3	Max=0.3	Vdc
Base-Emitter Saturation Voltage (IC = 50 mA, IB = 5.0 mA)	V_{BE}	Max=0.95	Max=0.95	Vdc

Comparison Report

4. NEW SAMPLE TESTING & EVALUATION

Test Model : TSD-PT241W-AHN, 2AADLU8R038

Test Result : Pass

Test Circuit : Q906 , pin1, pin3

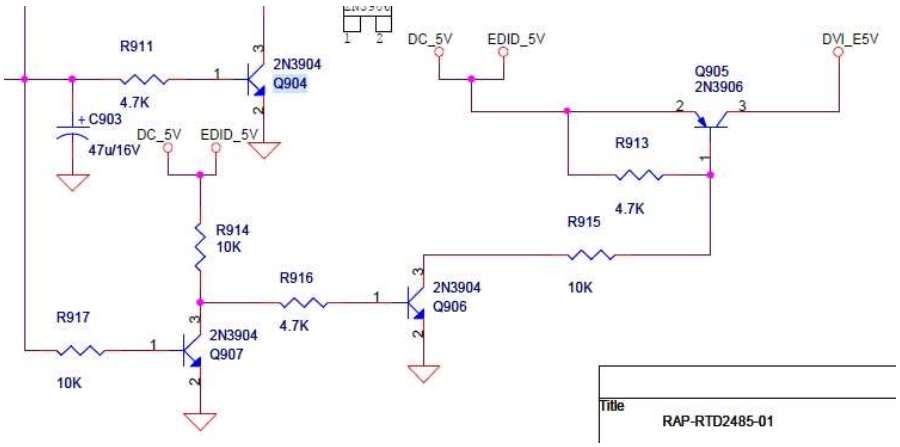

Item	Old : 3BBT390420Y	New : 3BBT390442Y
	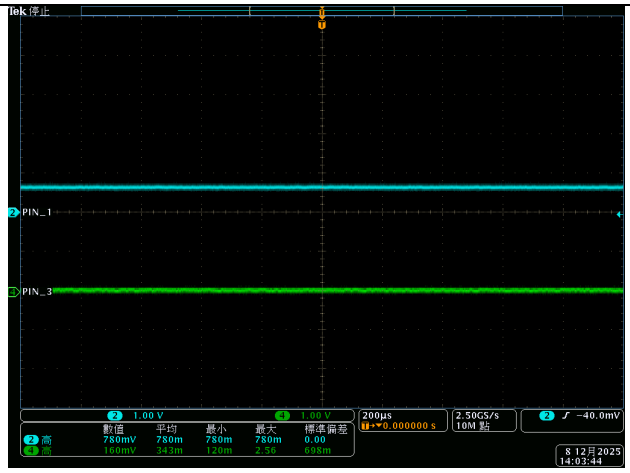	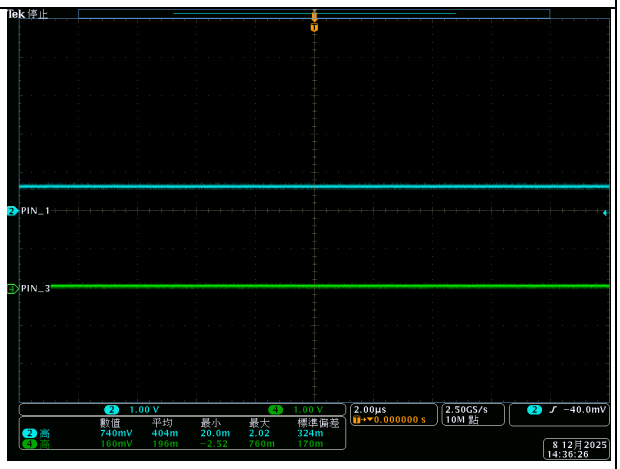

5. Conclusion

This component change has been evaluated by DIVA; the initial successor evaluation showed the new successor is compatible with former model. None of the other components and program will be needed to recalibrate or implement. The ECN will be provided if you approve.

鈺緯科技開發股份有限公司

設計變更審查會議記錄

會議名稱	ECN/ECR	日期	2025/12/22	時間	14:00-14:30	地點	800
會議種類	例會						
主席	Terry	與會人員	Oliver, Dennis, Ryan, Miu, Morris, Eric, Hsuan, Kevin T				
會議記錄	Terry	缺席人員	無				

主席指示事項：

No	工作項目	負責人
1.	因 Nexperia 停止供貨, 進行相關替代料功能,性能及安全性評估	Kevin Tan
2.		

決議事項：

No	工作項目	負責人	狀態
1.	EC 發行新增替代料	Kevin Tan	

追蹤事項：

No	工作項目	負責人	完成日期	狀態	
1.	無				

會議記錄內容：

設計變更原因：因 Nexperia 停止供貨, 增加替代料

設計變更描述: 新增 3BBT390602Y,3BBT390442Y, 3D12VL2BT2Y, 3DSL24PL01Y

3DBAT54009Y, 3DBAT54019Y 替代料

導入時程：Normal

客戶審查：Needed

一. 研發課評估:

單位	審查內容	附加文件
EE :	經測試比對, 功能性及外觀正常	比較表
FW:	經評估該元件與 FW 設計無關,不會造成軟體安全性影響	
ME:	經評估該元件與機構設計無干涉,不會造成安全性影響	
SW:	經評估該元件與軟體設計無關,不會造成軟體安全性影響	
DQE:	經評估該元件不會造成安規安全性影響	

二 結論:

1. 開發單位各部門評估後,此設計變更不會對產品預期用途造成影響,

功能	設計變更內容無關功能影響
性能	設計變更內容,無關產品性能影響
可用性	無影響,沒有使用上的風險
安全性	組裝方式沒有改變, 沒有安全性風險,
法規	經審查,沒有影響法規內容

2. 發行 EC

Kevin_Tan

寄件者: Terry_Huang <terry_huang@diva.com.tw>
寄件日期: 2025年12月23日星期二 上午 11:50
收件者: 'Morris_Pan'; 'Chris_Lu'; 'Judy_lu 盧柏妤'; 'Rongchi_Liao'; 'Tina_Chen 陳美玉'; '王曉雯_Sherry Wang'; 'Una_Tsai 蔡亞純 '; 'Killy_Lee'; 'Mary_Wang 王彥筑'; '黃瓊玉'; 'ericchang'; 'Alina_lee'; 'Sharon_Yeh 葉文琴'; 'Sandra 李慧珊'; 'Estela Hu 胡靜文'; 'Joan_Wang 王尹珏'; 'RD 陳凱翔 Tony Chen '; 'LaslieChen 陳志偉'; 'Lewis_Lee 李慈暉'; 'Kent_Lin林政宏'; 'Nick_Lin 林益銓'; 'MomoHsiao 蕭玉桃'; 'BowenWu 吳汶浦'; 'Shelly_Huang 黃小評'; 'Oliver_Chen 陳冠華'; 'Amber_Tsao 嘉雯'; '李金龍 Kevin_Lee '; '陳泰盛 Tyson_Chen'; 'Ben'; 'RoyHuang 黃玉樹'; '楊建勛 Michael Young'; 'Ryan_Wang 王志維'; 'kevin_Tan 譚德和'; 'RD 陳凱翔 Tony Chen '; 'Ferris_Tsai 蔡豐禧'; 'Miu_Liao'; 'Owen_Chiang'; 'Eric_Chang 張鈞凱'; Joseph_lu@diva.com.tw; danielsue@diva.com.tw; tonychen@diva.com.tw; kent_lin@diva.com.tw; kevin_peng@diva.com.tw
副本: 'Oliver_Chen 陳冠華'; kevin_chen@diva.com.tw; 'Dennis'; 'Hu, Estela (Partner)'; 'Lily_Chiu'
主旨: [1223]ECR會議紀錄

Hi ALL

本週進度

列標籤	計數 - Item
Closed	236
OPEN	49
樣品申請中	5
RD驗證中	1
EC作業中	2
待客戶確認	2
總計	**295**

- Nexperia物料標準品內部EC，三菱，CANVYS，JKC外部EC
- \\192.168.0.14\eol & ec管理空間

Item	ECR P/N	DES	
83	3FF02907510	CONN.F (DVI-I,DVIA-029G1PBB-A,SUPERIOR)	8. 比較表完成，pending，有需求再啟動EC
88	3FM00903410	MINI DB-09 (1210-004-09P-AAE,TEKCON)	7. AD BD 11-2 LTB已下單，扣除工單剩餘20
145	敏美lable	詳#145	5/19 敏美label變更影響安規加報，請Chris
160	3TFTLCD12E0	LCD MODULE (G121EAT02.0,PCAP,AUO 12.1")	12/22 RD發行EC (Daniel)
184	詳#184	EC notice for UV328-free polarizer	12/1 ADP資料已給齊，下週討論通知客人
194	3ZAD24V2511 3ZAD24V2515	ADAPTER (24V2.5A,MDS-060AAS24 BA,UKCA)	9/30 EC25091401 2515 >>> 2740 EMI對策
195	3ZTSPQP0M13	T/P (27,9AQ27009-001,AG,GIS)	8/11 TP餘料40pcs呆料
161	3ZTSPQP0M10	T/P (27,9AQ27005-001,Short FPC,AG,GIS)	12/22 Canvys 5pcs先行退料不組(LCDG27X
208	3N097091B00 3N097091W00	SILICONE GLUE (7091,DOW CORNING,BLACK) SILICONE GULE (7091,DOW CORNING,WHITE)	12/22 驗證3次fail，不進行更換

241	3FF00406910	CONN.F (8370-049-000-800,1.25mm,KYOCERA)	三菱預計下單1k ，不上件(不改BOM) 8/4 AD BD 11-2 1K 2AAD254R038 已下單，
245	上線機種LABEL確認		7/28 已確認EPIQ VM14上線機種敏美轉威嘉
248	3FM00300820	AC SOCKET (R-301SN,RICH BAY)	12/12 承認文件未交付(富灣) 12/22 確認中
249	3KH00077340	AC SOCKET(R-301SN(00))&GND WIRE,YOMIN	12/22 待富灣AC SOCKET提供一併處裡
252	3ABD4746G1Y	IC (BD4746G-TR,SMD,ROHM)	8/11 無需求pending
253	3ABA7657F1Y	IC (BA7657F-E2,SMD,ROHM)	8/11 無需求pending
267	3ZES0005010	ROTARY ENCODER (ED1115S(F))	12/12 業務希望申請專用料, 因政備20K充足 三菱26年需求200台，2AADL21R04X*3398 12/17 Daniel 發EC導入三菱專用客戶碼 12/22 Daniel 發行三階專用客戶碼
268	3AAPW71371Y	IC (APW7137,SOT23-5,ANPEC)	11/3 EETI 3188 優先決議如何處理， <已加測81H84, Eric驗證EMI> 12/12 替代料MT5080已驗證, 現已和
275	2AAD137IC01	**EETI IC ASSY (3188+5440)**	12/22 已被料1k FOR 18.5需求，PO41000
276	3AG671L001Y	**IC (G671L263T93U,SOT323,GMT)**	10/20 下政備同3188 6K訂單 11/3 同3188訂單，後續轉81H84 12/1 多下3000pcs 政備 配套3188+5440 T 12/22 無需下單
278	2AAD095R03E	DC 24/12 BD ASSY (LCRA21EAGBCXBIU)	11/24 去Canvys確認中，寄給客人2台 有 1台 12/1 整機寄回DIVA RD分析 12/22 Fail，複製還原現況找原因
279	**3BBT390601Y**	TR (PMBT3906,SOT-23,SMD,NXP)	12/17 Q2有望解禁，會有新的牌子產出，先 12/22 標準品內部EC，三菱，canvys，JKC
280	**3BBT390420Y**	TR (PMBT3904,SOT-23,SMD,NEXPERIA)	12/17 舊料穩定供料，EC待發 12/22 標準品內部EC，三菱，canvys，JKC
281	**3D12VL2BT1Y**	ESD (PESD12VL2BT_SOT-23,NXP)	12/17 Q2有望解禁，會有新的牌子產出，先 12/22 標準品內部EC，三菱，canvys，JKC
282	**3D2020EH01Y**	DIODE (PMEG2020EH,SOD123F,SMD,NXP)	12/17 Q2有望解禁，會有新的牌子產出，先 12/22 標準品內部EC，三菱，canvys，JKC
283	**3DBAT54004Y**	DIODE (BAT54C,SMD,NXP)	12/17 Q2有望解禁，會有新的牌子產出，先 12/22 標準品內部EC，三菱，canvys，JKC
284	**3DBAT54005Y**	DIODE (BAT54A,SOT23,SMD,NXP)	12/17 Q2有望解禁，會有新的牌子產出，先 12/22 標準品內部EC，三菱，canvys，JKC
285	**3DBAT54006Y**	DIODE (BAT54C,SOT23,SMD,NXP)	12/17 Q2有望解禁，會有新的牌子產出，先
286	**3DBAT54007Y**	DIODE (BAT54,SOT23,SMD,NXP)	12/17 Q2有望解禁，會有新的牌子產出，先
287	**3DBAT54008Y**	DIODE (BAT54S, SOT23, SMD, NXP)	12/17 Q2有望解禁，會有新的牌子產出，先
288	3TFTLCD21Z0	LCD MODULE (G215HAN01.2,AUO 21.5")	11/3 待廠商提供樣品，TBD，是否於請產線