DIVA Labs.

# ECR (Engineering Change Request)



ok

| | | |
|---|---|---|
| **Proposed Change：** | ☐1. Design modification 設計修改 ☐2. Material change 材料變更 ☐3. Manufacturer change 製造商變更<br>☐4. Factory change 工廠變更 ☐5. Process sequency change 工序變更 ☐6. Equipment / Tooling change 設備/ 模具變更<br>☐7. Process / Method / Condition change 加工流程/方法/條件變更 ■8.Add second source 新增替代料<br>☐9. Others 其他：_____ | **Initiator** ： Kevin Tan 0211 1420 |
| **Reason for Change：** | Due to 3FM00300820, 3KH00077340 mold retirement issue , add second source. | **EC No** ：EC26012401 |
| **Model / Part No.：** | Please refer to the attached file. | **Issue Date** ： 2026/1/27<br>**Requester Dept.**： DV11M016 |
| **Implementation Type：** | ☐1. Immediately Change 立即切換 ■2. Running Change 自然切換 ☐3. Other 其他：_____ | **Customer Approval**： ☐**Needed** (confirmed by PM) ■**Not needed** |

**Material Change Description**（Please add pages as needed if the provided space is insufficient.）
**物料變更說明（如不敷使用請逕行增頁）**

| No. | Subassembly | | Part No. | Description | Q'ty | Location | Stock | Remark |
|---|---|---|---|---|---|---|---|---|
| 1 | Please refer to the attached file. | B | | | | | | 1st: 3FM00300820<br>2nd: 3FM00300822 |
| | | A | 3FM00300822 | AC SOCKET (R-301SN(B298),RICH BAY) | 1 | | 0 | |
| 2 | Please refer to the attached file. | B | | | | | | 1st: 3KH00077340<br>2nd: 3KH0007734A |
| | | A | 3KH0007734A | AC SOCKET(R-301SN(B298))&GND WIRE,YOMIN | 1 | | 0 | |
| | | B | | | | | | |
| | | A | | | | | | |

Tony 2/9

**Comments 會簽意見**

Remark.
1st : 3KH0007734A
2nd : 3KH00077340

3KH00077330 Z3 ⇒ Delete
Momo 2/11

| R&D | | Department 會簽部門 | | | | | | | | Approval |
|---|---|---|---|---|---|---|---|---|---|---|
| Initiator | Initiator's Direct Supervisor | DQE | PM | Sales | PE | PMC | SCM | PD | QA | R&D Director |
| Kevin Tan 0130 1430 | Michael 0130 1330<br>Joly 0130 1450 | 0130 1455 | 0130 | 0130 1400 | 0202 0955<br>Hsuan 0202 0925 | Tony 0205 1300<br>0209 | 2/5 1114 | 0202 1150<br>Jeanne 0205 1015 | 0210 0410 | Michael 0210 1335 |

# ECR (Engineering Change Request)



**Engineering Change Assessment Item List**
**工程變更評估項目清單**

| Document | Confirm | Authorized Dept. | Remark |
|---|---|---|---|
| 1. Application for Revision of Specification or Drawing(s) for delivery<br>是否有修改交貨的規格或圖面 | ☐Yes ■No need | RD | 無影響 |
| 2. Standards or Regulatories Impact<br>是否有評估適用之標準或主管機關之相關法規的申請 | ☐Yes ☒No need | DQE | 無影響 |
| 3. Change point of PCB mounting<br>PCBA插件位置是否變更 | ☐Yes ■No need | RD | 無影響 |
| 4. PCBA Process Changes<br>PCBA製程是否變更 | ☐Yes (Continue checking below)<br>☑No | PE | 無影響 |
| 4-1) Change of Reflow temperature<br>迴焊溫度是否變更 | ☐Yes ☐No need | | |
| 4-2) Change of bonding temperature<br>膠合溫度是否變更 | ☐Yes ☐No need | | |
| 4-3) Change of Manual Soldering temperature<br>人工手焊工具之溫度是否變更 | ☐Yes ☐No need | | |
| 4-4) Change of storage condition after protection humidity package<br>防潮包裝完成後的儲存條件是否變更 | ☐Yes ☐No need | | |
| 5. Reliability test report (Test result and data)<br>是否有可靠性測試報告（測試結果及數據） | ☐Yes ☒No need | DQE | 無影響 |
| 6. Process FMEA（Medical only）<br>是否有進行製程失效模式與效應分析 | ☐Yes ☑No need | PE | 無影響 |
| 7. Design FMEA（Medical only）<br>是否有進行設計失效模式與效應分析 | ☐Yes ■No need | RD | 無影響 |
| 8. Risk Management（Medical only）<br>是否有進行風險管理評估 | ☐Yes ■No need | RD | 無影響 |
| 9. Change points due to the modification<br>是否此修改會延伸導致其他變更點 | ☐Yes ■No need | RD | 無影響 |

# ECR (Engineering Change Request)



**Engineering Change Assessment Item List**
**工程變更評估項目清單**

| Document | Confirm | Authorized Dept. | Remark |
|---|---|---|---|
| 10. Initial Supply Control implements plan or result.<br>是否有實施供料控制評估 | ☑Yes ☐No need | PMC | 特殊料使用完畢 Running change. 已設定6. |
| 10-1) Confirm the work order or order number or date for the implementation start of the engineering change.<br>確認工程變更開始實施之工單或訂單號碼或日期。 | ☐Yes ☑No need | | |
| 10-2) Coordinate the handling methods for related products and materials.<br>協調相關產品及材料處理方法。 | ☐Yes ☑No need | | |
| 10-3) Arrange the production schedule.<br>處理生產日程之安排。 | ☐Yes ☑No need | | |
| 10-4) Control the changed materials.<br>變更材料之管制。 | ☐Yes ☑No need | | |
| 10-5) Establish relevant execution control records for EC materials, register traceability data for each material.<br>建立有關工程變更物料之相關執行管控記錄、登錄各項物料追溯性資料。 | ☑Yes ☐No need | | 替代料 Running change. 工單：1001651<br>用量 3KH00077348：50 pcs<br>3KH00077340：110 pcs |
| 11. Training Requirement<br>若此一變更影響製程或檢驗，是否需要再做人員訓練 | ☐Yes ☑No need | PE | 無影响 |
| 12. Modification contents (For example, the following documents)<br>是否有評估此變更之各項相關文件（如下）<br>☑ MDF ☑ DMR ☑ SOP ☐ SIP ☐ QC control plan ☐ Approval Sheet ☐ Engineering Spec<br>☐ Others | ☑Yes ☐No need | QA | 3KH00077348 SOP更新. |

## 3FM00300820 影響機種

| 母件 | 母件物料說明 | 子件 | 客戶簡稱 | 內銷-業務代表 | 外銷-業務代表 |
|---|---|---|---|---|---|
| 1A2A24163100200 | RAP2402AMI-T | 3FM00300820 | DIVA_US | | |
| 1A1A17113104200 | 18679 | 3FM00300820 | CONTEC | | Dennis Liu 劉証瑋 |
| 1A2A2116L103200 | PC210303R | 3FM00300820 | PIXELINK | | Dennis Liu 劉証瑋 |
| 1A1A2116E100100 | LCRAP21EAGBABST | 3FM00300820 | CANVYS(DE) | | Dennis Liu 劉証瑋 |
| 1A2A27230103201 | 450-10121-0027_RGP | 3FM00300820 | PIXELINK | | Dennis Liu 劉証瑋 |
| 1A1C21270100600 | CDL2013A-1A1 | 3FM00300820 | JKC | | Oliver Chen |
| 1A1A24162101900 | TSD-PT241W-C | 3FM00300820 | 台灣三菱MEE Sophie Lee 李 | | Sophie Lee 李毓潔 |
| 1A2A24162101900 | TSD-PT241W-AHN | 3FM00300820 | 台灣三菱MEE Sophie Lee 李 | | Sophie Lee 李毓潔 |
| 1A2A24162101901 | TSD-PT241W-1AH | 3FM00300820 | 台灣三菱MEE Sophie Lee 李 | | Sophie Lee 李毓潔 |
| 1A1A2423E101901 | TSD-PT243-CW-1CT | 3FM00300820 | 台灣三菱MEE Sophie Lee 李 | | Sophie Lee 李毓潔 |
| 1A1A24232101900 | TSD-PT243-CW-2CT | 3FM00300820 | 台灣三菱MEE Sophie Lee 李 | | Sophie Lee 李毓潔 |

## 3FM00300820 影響組件

| 母件 | 母件物料說明 | 子件 | 元件數量 |
|---|---|---|---|
| 2AAD043003F | AC SOCKET ASSY (TSD-PT241W- | 3FM00300820 | 1 |
| 2AAD050003F | AC SOCKET ASSY (LCRAP21EAG | 3FM00300820 | 1 |
| 2AAD0510033 | I/O ASSY (450-10121-0027) | 3FM00300820 | 1 |
| 2AAD1820031 | PANEL SUB ASSY (18679) | 3FM00300820 | 1 |
| 2AAD221R03F | AC SOCKET ASSY (RAP1902CMI) | 3FM00300820 | 1 |
| 2AAD2390033 | I/O BRACKET ASSY (DTx #90899) | 3FM00300820 | 1 |
| 2AAD2930033 | I/O BRACKET ASSY (RAP2402AMI | 3FM00300820 | 1 |
| 2AAD5570133 | I/O BRACKET ASSY (TSD-PT243-C | 3FM00300820 | 1 |
| 2AADLK6003F | AC SOCKET ASSY (TSD-ST241W- | 3FM00300820 | 1 |

## 3KH00077340 影響機種

| 母件 | 母件物料說明 | 子件 | 客戶簡稱 | 內銷-業務代表 | 外銷-業務代表 |
|---|---|---|---|---|---|
| 1A1A1511G100001 | ROM1532AMI | 3KH00077340 | DIVA標準品 | | |
| 1A1A19110100000 | ROM1932AMI-B | 3KH00077340 | DIVA標準品 | | |
| 1A1A17110100000 | ROM1732AMI-B | 3KH00077340 | DIVA標準品 | | |
| 1A1A2323Y100002 | RGD2461AMI-PW(AG) | 3KH00077340 | DIVA標準品 | | |
| 1A2A1911G104200 | DTx #19602 | 3KH00077340 | CONTEC | | Dennis Liu 劉証瑋 |
| 1A1A1911G104200 | DTx #19600 | 3KH00077340 | CONTEC | | Dennis Liu 劉証瑋 |
| 1A2A1711G104200 | DTx #19881 | 3KH00077340 | CONTEC | | Dennis Liu 劉証瑋 |
| 1A1A1711G104200 | DTx #19705 | 3KH00077340 | CONTEC | | Dennis Liu 劉証瑋 |
| 1A2A1911G104201 | CAI #91024 | 3KH00077340 | CONTEC | | Dennis Liu 劉証瑋 |
| 1A2A1911G104202 | CAI #91024 (CN) | 3KH00077340 | CONTEC | | Dennis Liu 劉証瑋 |
| 1A1A17110104201 | DTx #19707 | 3KH00077340 | CONTEC | | Dennis Liu 劉証瑋 |
| 1A1A2123T104200 | 22873 | 3KH00077340 | CONTEC | | Dennis Liu 劉証瑋 |
| 1A1A1711G104202 | CAI #19706 | 3KH00077340 | CONTEC | | Dennis Liu 劉証瑋 |
| 1A2A17118104201 | CAI #19864-01 | 3KH00077340 | CONTEC | | Dennis Liu 劉証瑋 |
| 1A2A17118104200 | CAI #19864 | 3KH00077340 | CONTEC | | Dennis Liu 劉証瑋 |
| 1A1A17118104202 | 23145 | 3KH00077340 | CONTEC | | Dennis Liu 劉証瑋 |
| 1A2A17118104203 | 23626 | 3KH00077340 | CONTEC | | Dennis Liu 劉証瑋 |
| 1A2A19270100100 | PC190545R | 3KH00077340 | CANVYS(DE) | | Dennis Liu 劉証瑋 |
| 1A1A19270100100 | PC190545R-S | 3KH00077340 | CANVYS(DE) | | Dennis Liu 劉証瑋 |
| 1A2A17270100100 | PC170544R | 3KH00077340 | CANVYS(DE) | | Dennis Liu 劉証瑋 |
| 1A1A24235114602 | RGP2422AMI | 3KH00077340 | PHILIPS AN | | Estela Hu 胡靜文 |
| 1A1A24235114601 | RGP2422AMI | 3KH00077340 | PHILIPS AN | | Estela Hu 胡靜文 |
| 1A1A24235114600 | RGP2422AMI | 3KH00077340 | PHILIPS AN | | Estela Hu 胡靜文 |
| 1A1A24235118100 | RGP2422AMI_CMS200 | 3KH00077340 | PHILIPS SU | | Estela Hu 胡靜文 |
| 1A2A24230112200 | RGP2402AMI_Hemo | 3KH00077340 | PHILIPS | | Estela Hu 胡靜文 |
| 1A1A24260112200 | RUP2433AMI | 3KH00077340 | PHILIPS | | Estela Hu 胡靜文 |
| 1A1C27260112200 | RUP2732CMI | 3KH00077340 | PHILIPS | | Estela Hu 胡靜文 |
| 1A2C27260118100 | RUP2732CMI_CTD | 3KH00077340 | PHILIPS SU | | Estela Hu 胡靜文 |
| 1A1A24260112201 | RUP2433AMI_D | 3KH00077340 | PHILIPS | | Estela Hu 胡靜文 |
| 1A1A24260112202 | RUP2433AMI | 3KH00077340 | PHILIPS | | Estela Hu 胡靜文 |
| 1A1C27260112201 | RUP2732CMI | 3KH00077340 | PHILIPS | | Estela Hu 胡靜文 |
| 1A1A32162101900 | TSD-PT321W-S | 3KH00077340 | 台灣三菱MEE Sophie Lee 李 | | Sophie Lee 李毓潔 |

| | | | |
|---|---|---|---|
| 1A2A1711G101900 | TSD-AT178-CB | 3KH00077340 | 台灣三菱MEE Sophie Lee 李 Sophie Lee 李毓潔 |
| 1A2A1711G101901 | TSD-AT178-CW | 3KH00077340 | 台灣三菱MEE Sophie Lee 李 Sophie Lee 李毓潔 |
| 1A2A2123Y101901 | TSD-PT212-CW | 3KH00077340 | 台灣三菱MEE Sophie Lee 李 Sophie Lee 李毓潔 |
| 1A2A2123Y101900 | TSD-PT212-CB | 3KH00077340 | 台灣三菱MEE Sophie Lee 李 Sophie Lee 李毓潔 |
| 1A2A1911G101900 | TSD-AT198-CB | 3KH00077340 | 台灣三菱MEE Sophie Lee 李 Sophie Lee 李毓潔 |
| 1A2A1911G101901 | TSD-AT198-CW | 3KH00077340 | 台灣三菱MEE Sophie Lee 李 Sophie Lee 李毓潔 |

## 3KH00077340 影響組件

| 母件 | 母件物料說明 | 子件 | 元件數量 |
|---|---|---|---|
| 1A1A2323Y100001 | RGD2461AMI-PW(AG) | 3KH00077340 | 1 |
| 1A1A24230118100 | RGP2422AMI_CTD | 3KH00077340 | 1 |
| 1A1A24230118101 | RGP2422AMI_CTD | 3KH00077340 | 1 |
| 2AAD0940021 | PANEL ASSY (RGP2422AMI) | 3KH00077340 | 1 |
| 2AAD1450031 | PANEL SUB ASSY (ROM1732AMI-I | 3KH00077340 | 1 |
| 2AAD1460031 | PANEL SUB ASSY (ROM1932AMI-I | 3KH00077340 | 1 |
| 2AAD2370031 | PANEL SUB ASSY (DTx #19600) | 3KH00077340 | 1 |
| 2AAD2380031 | PANEL SUB ASSY (DTx #19602) | 3KH00077340 | 1 |
| 2AAD2580031 | PANEL SUB ASSY (DTx #19881) | 3KH00077340 | 1 |
| 2AAD2590031 | PANEL SUB ASSY (DTx #19705) | 3KH00077340 | 1 |
| 2AAD2770023 | MAIN BKT ASSY (DTx # 19864) | 3KH00077340 | 1 |
| 2AAD2770123 | MAIN BRACKET ASSY (CAI #1986 | 3KH00077340 | 1 |
| 2AAD2840031 | PANEL SUB ASSY (DTx #91024) | 3KH00077340 | 1 |
| 2AAD2990031 | PANEL SUB ASSY (DTx #19707) | 3KH00077340 | 1 |
| 2AAD3510031 | PANEL SUB ASSY (TSD-PT321W-S | 3KH00077340 | 1 |
| 2AAD4130017 | UNIT (ROM15AMI,G150XTN03.5) | 3KH00077340 | 1 |
| 2AAD4740031 | PANEL SUB ASSY (TSD-AT187-CE | 3KH00077340 | 1 |
| 2AAD4800021 | PANEL ASSY (RGP2422AMI_CMS2 | 3KH00077340 | 1 |
| 2AAD5060231 | PANEL SUB ASSY (TSD-PT212-CE | 3KH00077340 | 1 |
| 2AAD5080023 | MAIN BRACKET ASSY (TSD-AT19 | 3KH00077340 | 1 |
| 2AAD5090023 | MAIN BRACKET ASSY (TSD-AT19 | 3KH00077340 | 1 |
| 2AAD5360031 | PANEL SUB ASSY (RUP2732CMI) | 3KH00077340 | 1 |
| 2AAD5360131 | PANEL SUB ASSY (RUP2732CMI) | 3KH00077340 | 1 |
| 2AAD5440023 | MAIN BRACKET ASSY (CAI #1970 | 3KH00077340 | 1 |
| 2AAD5620031 | PANEL SUB ASSY (RUP2433AMI) | 3KH00077340 | 1 |
| 2AAD5620131 | PANEL SUB ASSY (RUP2433AMI_I | 3KH00077340 | 1 |
| 2AAD5620231 | PANEL SUB ASSY (RUP2433AMI) | 3KH00077340 | 1 |
| 2AAD5690031 | PANEL SUB ASSY (22873) | 3KH00077340 | 1 |
| 2AAD6030023 | MAIN BKT ASSY (23145) | 3KH00077340 | 1 |
| 2AAD6160031 | PANEL SUB ASSY (RGD2461AMI-F | 3KH00077340 | 1 |
| 2AAD6440021 | PANEL ASSY (RGP2402AMI_Hemc | 3KH00077340 | 1 |
| 2AAD6590031 | PANEL SUB ASSY (RUP2732CMI_( | 3KH00077340 | 1 |
| 2AAD6610023 | MAIN BRACKET ASSY (PC170544F | 3KH00077340 | 1 |
| 2AAD6620023 | MAIN BRACKET ASSY (PC190545F | 3KH00077340 | 1 |

DIVA Labs.

# Comparison Report

## Package Dimension

**OLD ：3FM00300820**

**AC SOCKET (R-301SN,RICH BAY)**

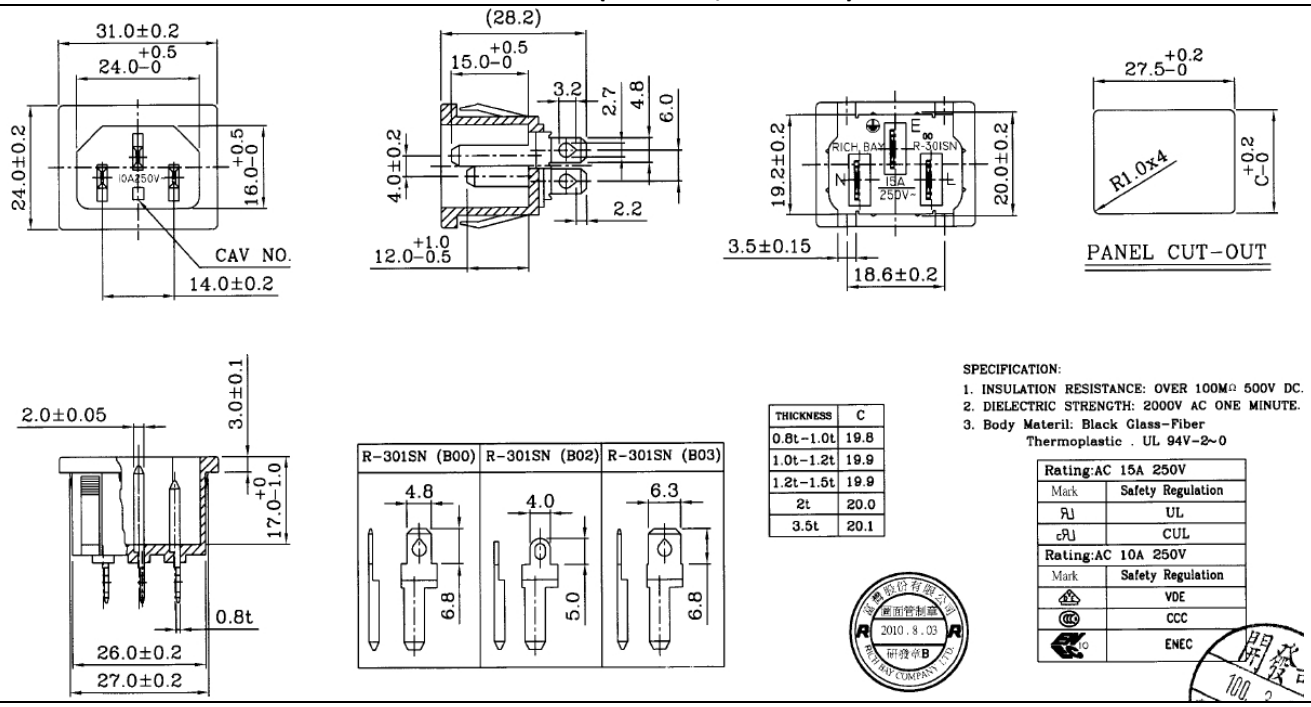


| THICKNESS | C |
|---|---|
| 0.8t-1.0t | 19.8 |
| 1.0t-1.2t | 19.9 |
| 1.2t-1.5t | 19.9 |
| 2t | 20.0 |
| 3.5t | 20.1 |

SPECIFICATION:
1. INSULATION RESISTANCE: OVER 100MΩ 500V DC.
2. DIELECTRIC STRENGTH: 2000V AC ONE MINUTE.
3. Body Materil: Black Glass-Fiber Thermoplastic . UL 94V-2~0

| Rating:AC 15A 250V | |
|---|---|
| Mark | Safety Regulation |
| | UL |
| | CUL |
| Rating:AC 10A 250V | |
| Mark | Safety Regulation |
| | VDE |
| | CCC |
| | ENEC |



**NEW : 3FM00300822**

**AC SOCKET (R-301SN(B298),RICH BAY)**

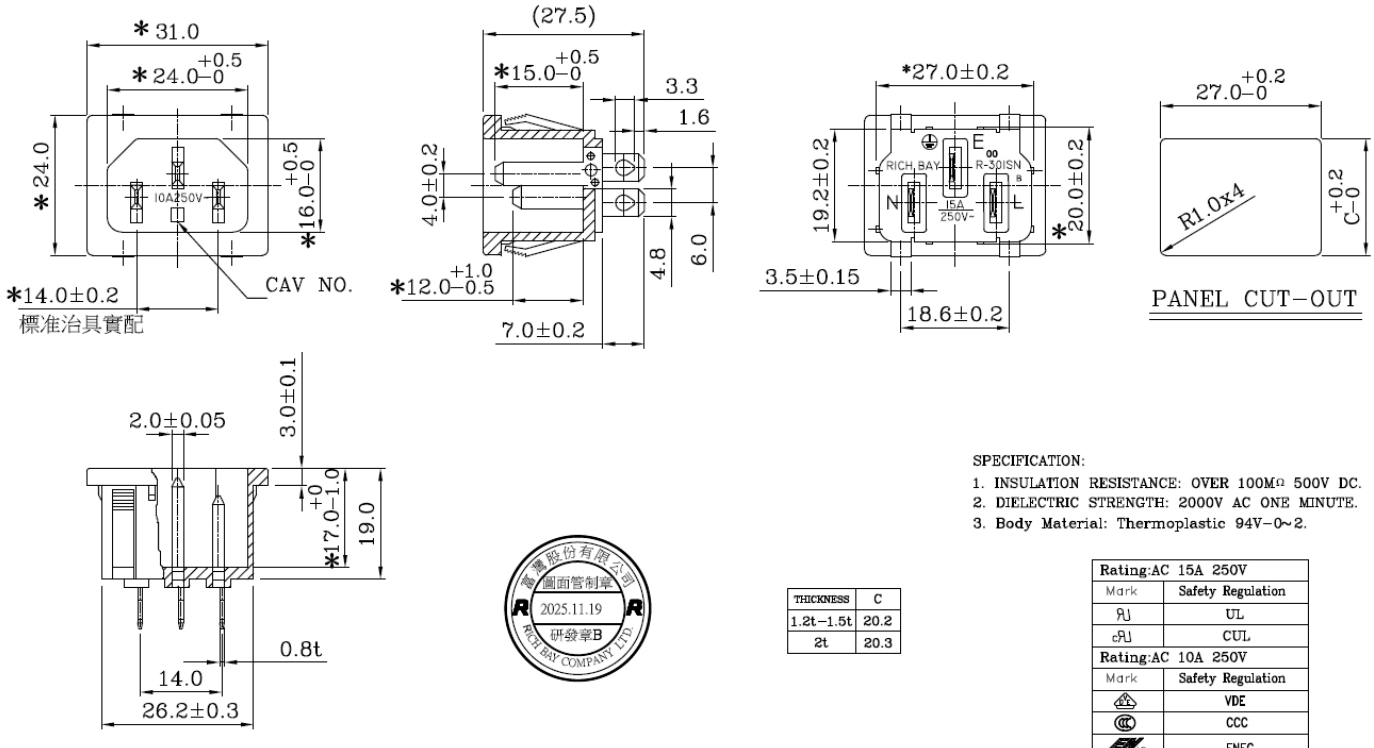


| THICKNESS | C |
|---|---|
| 1.2t-1.5t | 20.2 |
| 2t | 20.3 |

SPECIFICATION:
1. INSULATION RESISTANCE: OVER 100MΩ 500V DC.
2. DIELECTRIC STRENGTH: 2000V AC ONE MINUTE.
3. Body Material: Thermoplastic 94V-0~2.

| Rating:AC 15A 250V | |
|---|---|
| Mark | Safety Regulation |
| | UL |
| | CUL |
| Rating:AC 10A 250V | |
| Mark | Safety Regulation |
| | VDE |
| | CCC |
| | ENEC |

# Comparison Report

**OLD ：3KH00077340**

**AC SOCKET(R-301SN(00))&GND WIRE,YOMIN**

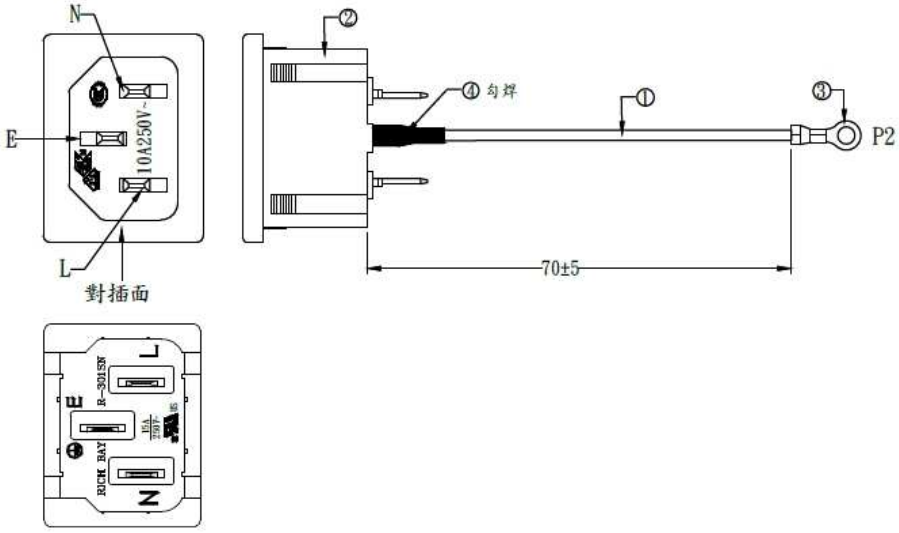


配線表：

| P1 | 顏色 | P2 |
|---|---|---|
| E | 黃/綠 | TER |
| 其他:NC | | |

NOTE:P1端線材需脫皮扭線沾錫10mm左右.

| 項目 | 材料名稱 | 用量 |
|---|---|---|
| 1 | WIRE:UL1015#18 -LF- (REI HSING) 顏色:黃/綠 | L=79mm 1PCS |
| 2 | 電源插座:富灣 R-301SN(00) 臺北購買 | 1PCS |
| 3 | TERMINAL:WST-B40405BS-2 限用 | 1PCS |
| 4 | HEAT SHRINK TUBE:BLACK 5.0Φ L=15±2mm 厚 WOER RSFR-H TUBE OR CB-HFT TUBE(SHENZHEN CHANGYUAN) | 1PCS |

| | |
|---|---|
| 5 | 變更印字位置 |
| 4 | 標示出安規符號 |
| 3 | 變更料號 |
| 2 | 變更電源插座規格 |

**NEW : 3KH0007734A**

**AC SOCKET(R-301SN(B298))&GND WIRE,YOMIN**

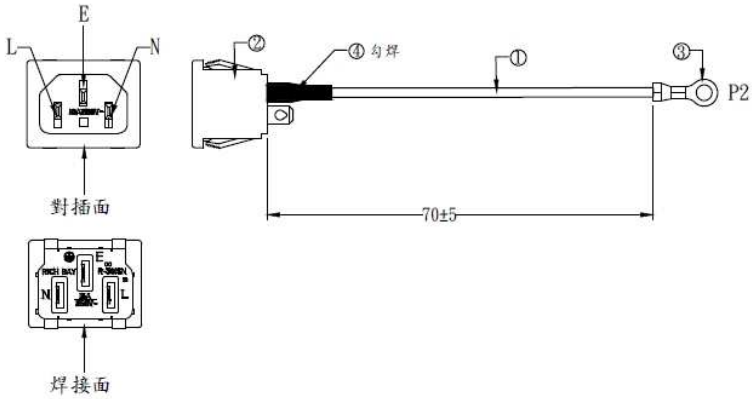


配線表：

| P1 | 顏色 | P2 |
|---|---|---|
| E | 黃/綠 | TER |
| 其他:NC | | |

NOTE:1.P1端焊接處,線材需脫皮10mmREF,捻線后全鍍錫并折彎（見圖示）.
2.線材需穿好套管,用橡皮筋扎好.

| 項目 | 材料名稱 | 用量 |
|---|---|---|
| 1 | WIRE:UL1015#18 -LF- (REI HSING) 顏色:黃/綠 | L=79mm 1PCS |
| 2 | 電源插座:富灣 R-301SN(B298) 臺北購買 | 1PCS |
| 3 | TERMINAL:WST-B40405BS-2 限用 | 1PCS |
| 4 | HEAT SHRINK TUBE:BLACK 5.0Φ L=15±2mm 厚 | 1PCS |




| | |
|---|---|
| 3 | |

DIVA Labs.

# Comparison Report

## PICTURES

| Item | OLD ：3FM00300820<br>AC SOCKET (R-301SN,RICH BAY) | NEW：3FM00300822<br>AC SOCKET (R-301SN(B00)-Z,RICH BAY) |
|---|---|---|
| Front View |  |  |
| Top View |  | 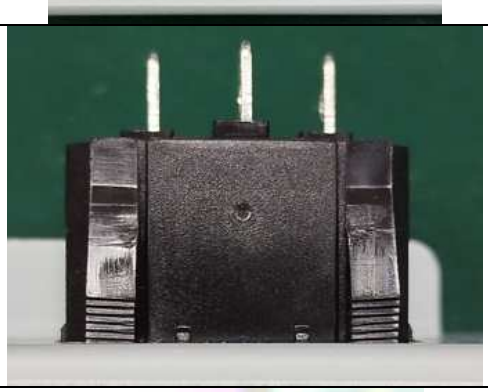 |
| Side View |  | 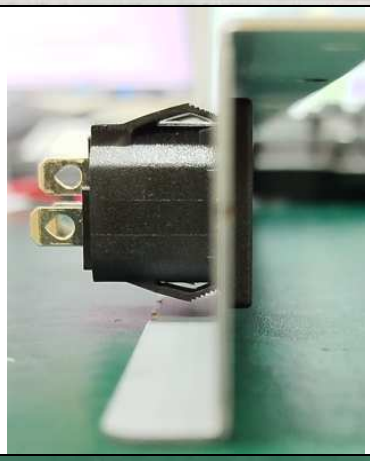 |
| Back View |  |  |

DIVA Labs.

# Comparison Report

| Item | OLD ：3FM00300820<br>AC SOCKET (R-301SN,RICH BAY) | NEW：3FM00300822<br>AC SOCKET (R-301SN(B00)-Z,RICH BAY) |
|---|---|---|
| Back View | 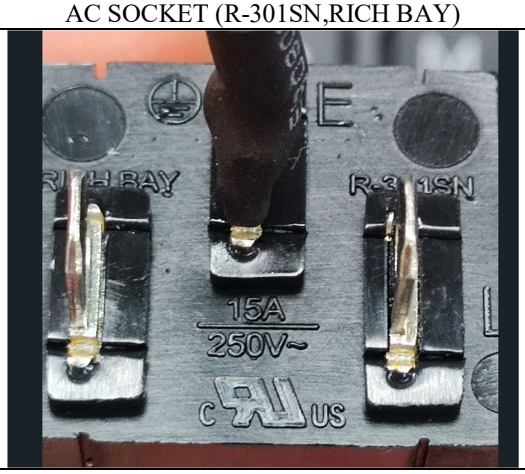 |  |
| Side View |  |  |

## ELECTRICAL CHARACTERISTICS

| Parameter | Symbol | Limits | | Unit |
|---|---|---|---|---|
| | | Old Part | New Part | |
| Type | | AC Socket | AC Socket | |
| Insulation Resistance | R | 100 | 100 | MΩ |
| Dielectric Strength (@ 1 min) | V | 2000 | 500 | VAC |

## MATERIAL CHARACTERISTICS

| Parameter | Old Part | New Part |
|---|---|---|
| Body | UL 94V-2~0 | UL 94V-2~0 |
| Wire | UL1015#18 –LF– | UL1015#18 –LF– |

## CONCLUSION

This noncritical component change has been evaluated by DIVA; the initial successor evaluation showed the new successor is compatible with former model. None of the other components and program will be needed to recalibrate or implement. The ECN will be provided if you approve.

鈺緯科技開發股份有限公司

# 設計變更審查會議記錄

| 會議名稱 | ECN/ECR | 日期 | 2026/01/26 | 時間 | 14:00-14:30 | 地點 | 800 |
|---|---|---|---|---|---|---|---|
| 會議種類 | 例會 | | | | | | |
| 主席 | Terry | 與會人員 | Oliver, Ryan, Sandra, Sharon, Morris, Eric, Hsuan, Kevin T | | | | |
| 會議記錄 | Terry | 缺席人員 | 無 | | | | |

**主席指示事項：**

| No | 工作項目 | 負責人 |
|---|---|---|
| 1. | 3FM00300820, 3KH00077340 EOL, 進行替代料功能,性能及安全性評估 | Kevin Tan |
| 2. | | |

**決議事項：**

| No | 工作項目 | 負責人 | 狀態 |
|---|---|---|---|
| 1. | EC 發行新增替代料 3FM00300822, 3KH0007734A | Kevin Tan | |

**追蹤事項：**

| No | 工作項目 | 負責人 | 完成日期 | 狀態 | |
|---|---|---|---|---|---|
| 1. | 無 | | | | |

**會議記錄內容：**

設計變更原因：3FM00300820, 3KH00077340 EOL, 增加替代料

設計變更描述: 新增 3FM00300822, 3KH0007734A 元件

導入時程：Normal

客戶審查：No needed

一. 研發課評估:

| 單位 | 審查內容 | 附加文件 |
|---|---|---|
| EE : | 經測試比對, 功能性及外觀正常 | 比較表 |
| FW: | 經評估該元件與 FW 設計無關,不會造成軟體安全性影響 | |
| ME: | 經評估該元件與機構設計無干涉,不會造成安全性影響 | |
| SW: | 經評估該元件與軟體設計無關,不會造成軟體安全性影響 | |
| DQE: | 經評估該元件不會造成安規安全性影響 | |

二 結論:

1. 開發單位各部門評估後,此設計變更不會對產品預期用途造成影響,

| | |
|---|---|
| 功能 | 設計變更內容無關功能影響 |
| 性能 | 設計變更內容,無關產品性能影響 |
| 可用性 | 無影響,沒有使用上的風險 |
| 安全性 | 組裝方式沒有改變, 沒有安全性風險, |
| 法規 | 經審查,沒有影響法規內容 |

2. 發行 ECN

**Kevin_Tan**

**寄件者:** Rebecca_Lin <rebecca_lin@diva.com.tw>
**寄件日期:** 2025年6月30日星期一 下午 2:52
**收件者:** 'Ryan_Wang 王志維'; 'Rongchi_Liao'; 1152ME@diva.com.tw; 1152EE@diva.com.tw
**副本:** 'hsuan_wang'; 'Estela_Hu 胡靜文'; Dennis_Liu@diva.com.tw; 'Oliver_Chen 陳冠華'; 'Sophie Lee 李毓潔'; amber_tsao@diva.com.tw; morris_pan@diva.com.tw; 'sharon_yeh 葉文琴'
**主旨:** 20250630【EOL通知】AC SOCKET 富灣
**附件:** R-301SN(B00)-Z_A.pdf

**郵件標幟:** 待處理
**標幟狀態:** 已完成

Dear Ryan

【EOL通知】
AC SOCKET 富灣
電源插座:廠商告知R-301SN(00)模具老舊退休報廢，已無法生產。
廠商建議改新模具R-301SN(B00)-Z(規格書如附) ，請確認是否通知客戶? 謝謝!

Dear Rongchi

目前有查到以下幾個料號，請問DIVA其他有使用到R-301SN(00)插座的料號?
請確認是否影響安規報告?謝謝!

| DIVA料號 | 敘述 |
|---|---|
| 3FM00300820 | AC SOCKET (R-301SN,RICH BAY) |
| 3KH00077340 | AC SOCKET(R-301SN(00))&GND WIRE,YOMIN |
| 3KH00077330 | AC SOCKET(R-301SN(B00))&GND WIRE,YOMIN |

關帳日期每月25號，26號以後收到的發票皆算隔月帳
EOL / PCN Letter請6個月以前通知

**Rebecca Lin 林玉玲**
**採購專員&物流專員**
鈺緯科技開發股份有限公司
**Supply Chain Mgt. Dept**
**DIVA Laboratories. Ltd.**
**T:+886-2-2226-8631#605 E:** rebecca_lin@diva.com.tw
**F:+886-2-2226-2453 W:** www.diva.com.tw

**Kevin_Tan**

**寄件者:** Terry_Huang <terry_huang@diva.com.tw>
**寄件日期:** 2026年1月26日星期一 下午 4:38
**收件者:** 'Morris_Pan'; 'Chris_Lu'; 'Judy_lu 盧柏妤'; 'Rongchi_Liao'; 'Tina_Chen 陳美玉'; 'Una_Tsai 蔡亞純 '; 'Killy_Lee'; 'Mary_Wang 王彥筑'; '黃瓊玉'; 'Alina_lee'; 'Sharon_Yeh 葉文琴'; 'Sandra 李慧珊'; 'Estela Hu 胡靜文'; 'Joan_Wang 王尹珏'; 'RD 陳凱翔 Tony Chen '; 'LaslieChen 陳志偉'; 'Lewis_Lee 李慈暉'; 'Kent_Lin林政宏'; 'Nick_Lin 林益銓'; 'MomoHsiao 蕭玉桃'; 'BowenWu 吳汶浦'; 'Shelly_Huang 黃小評'; 'Oliver_Chen 陳冠華'; 'Amber_Tsao 嘉雯'; '李金龍 Kevin_Lee '; '陳泰盛 Tyson_Chen'; 'Ben'; 'RoyHuang 黃玉樹'; '楊建勛 Michael Young'; 'Ryan_Wang 王志維'; 'kevin_Tan 譚德和'; 'RD 陳凱翔 Tony Chen '; 'Ferris_Tsai 蔡豐禧'; 'Miu_Liao'; 'Owen_Chiang'; danielsue@diva.com.tw; tonychen@diva.com.tw; kent_lin@diva.com.tw; kevin_peng@diva.com.tw; 'Eric_Chang 張鈞凱'
**副本:** 'Oliver_Chen 陳冠華'; kevin_chen@diva.com.tw; 'Dennis'; 'Hu, Estela (Partner)'; 'Lily_Chiu'
**主旨:** [0126]ECR會議紀錄

Hi ALL

| 本週進度 | |
|---|---|
| 列標籤 | 計數 - Item |
| Closed | 239 |
| OPEN | 50 |
| 樣品申請中 | 5 |
| RD驗證中 | 1 |
| EC作業中 | 2 |
| 待客戶確認 | 2 |
| **總計** | **299** |

\\192.168.0.14\eol & ec管理空間

| Item | ECR P/N | DES | |
|---|---|---|---|
| 83 | 3FF02907510 | CONN.F (DVI-I,DVIA-029G1PBB-A,SUPERIOR) | 8. 比較表完成，pending，有需求再啟動EC 餘料 |
| 88 | 3FM00903410 | MINI DB-09 (1210-004-09P-AAE,TEKCON) | 7. AD BD 11-2 LTB已下單，扣除工單剩餘202pcs |
| 145 | 敏美lable | 詳#145 | 5/19 敏美label變更影響安規加報，請Chris將敏 |
| 160 | 3TFTLCD12E0 | LCD MODULE (G121EAT02.0,PCAP,AUO 12.1") | 1/26 EC回簽中，影響PO 6月訂單 |
| 184 | 詳#184 | EC notice for UV328-free polarizer | 1/5 ECN通知客人 |
| 194 | 3ZAD24V2511<br>3ZAD24V2515 | ADAPTER (24V2.5A,MDS-060AAS24 BA,UKCA) | 9/15 2511 剩82PCS，CANVYS保留84PCS<br>9/30 EC25091401 2515 >>>把庫存使用完後執行 |
| 195 | 3ZTSPQP0M13 | T/P (27,9AQ27009-001,AG,GIS) | 8/4 Canvys 要求降15%，Pending<br>8/11 TP餘料40pcs呆料 |
| 161 | 3ZTSPQP0M10 | T/P (27,9AQ27005-001,Short FPC,AG,GIS) | 12/22 Canvys 5pcs先行退料不組(LCDG27XAPB<br>1/26 少2PCS，PM內部討論可行方案 |
| 241 | 3FF00406910 | CONN.F (8370-049-000-800,1.25mm,KYOCERA) | 三菱預計下單1k ，不上件(不改BOM)<br>8/4 AD BD 11-2 1K 2AAD254R038 已下單，已於 |

| | | | |
|---|---|---|---|
| 245 | 上線機種LABEL確認 | | 7/28 已確認EPIQ VM14上線機種敏美轉威嘉，不 |
| 248 | 3FM00300820 | AC SOCKET (R-301SN,RICH BAY) | 1/19 承認書封面未給<br>1/26 內部EC導入 |
| 249 | 3KH00077340 | AC SOCKET(R-301SN(00))&GND WIRE,YOMIN | 1/19 承認書封面未給<br>1/26 內部EC導入 |
| 252 | 3ABD4746G1Y | IC (BD4746G-TR,SMD,ROHM) | 8/11 無需求pending |
| 253 | 3ABA7657F1Y | IC (BA7657F-E2,SMD,ROHM) | 8/11 無需求pending |
| 268 | 3AAPW71371Y | IC (APW7137,SOT23-5,ANPEC) | 01/12 81H84 建替代料 running change 內部EC |
| 275 | 2AAD137IC01 | EETI IC ASSY (3188+5440) | 12/30 ECN 待傳簽 |
| 276 | 3AG671L001Y | IC (G671L263T93U,SOT323,GMT) | 1/5 RD發EC |
| 278 | 2AAD095R03E | DC 24/12 BD ASSY (LCRA21EAGBCXBIU) | 1/5 Rd解析中<br>1/12 客戶無法承認，討論1221倉41後續處理 |
| 279 | 3BBT390601Y | TR (PMBT3906,SOT-23,SMD,NXP) | 12/30 ECR 傳簽中25120801~1101<br>1/19 現貨商應該有貨 |
| 280 | 3BBT390420Y | TR (PMBT3904,SOT-23,SMD,NEXPERIA) | 12/22 標準品內部EC，三菱，canvys，JKC外部<br>1/19 等EC簽回 |
| 281 | 3D12VL2BT1Y | ESD (PESD12VL2BT_SOT-23,NXP) | 1/19 EC外部回簽 |
| 282 | 3D2020EH01Y | DIODE (PMEG2020EH,SOD123F,SMD,NXP) | 1/12 EC已發行 |
| 283 | 3DBAT54004Y | DIODE (BAT54C,SMD,NXP) | 1/12 EC已發行 |
| 284 | 3DBAT54005Y | DIODE (BAT54A,SOT23,SMD,NXP) | 1/12 EC已發行 |
| 285 | 3DBAT54006Y | DIODE (BAT54C,SOT23,SMD,NXP) | 12/12 已測完, 12/10 mail Ryan評估是否知會客<br>12/17 Q2有望解禁，會有新的牌子產出，先下給 |
| 286 | 3DBAT54007Y | DIODE (BAT54,SOT23,SMD,NXP) | 12/17 Q2有望解禁，會有新的牌子產出，先下給 |
| 287 | 3DBAT54008Y | DIODE (BAT54S, SOT23, SMD, NXP) | 12/17 Q2有望解禁，會有新的牌子產出，先下給 |
| 288 | 3TFTLCD21Z0 | LCD MODULE (G215HAN01.2,AUO 21.5") | 1/5 樣品已收到，3月開工單試組 |
| 289 | 3TFTLCD23H0 | LCD MODULE (G238HAN01.3,AUO23.8",625nit) | 1/19 比照24m1方式試組<br>1/26 2月生產PM開樣品工單一併生產 |
| 290 | 3TFTLCD24M1 | LCD MODULE (G240UAN01.2,AUO 24") | 12/22 RD/PE 組裝VM14 3pcs ,機器在805 ,Asli待<br>1/19 比照24m1方式試組 |
| 291 | 3TFTLCD27C4 | LCD MODULE (G270ZAN01.503,AUO 27") | 1/12 (1/16到料)<br>1/26 4月PM開樣品工單一併生產導入 |
| 295 | USEI 客供料報廢 | | Dennis 詢問客人是否報廢<br>12/22 等客人結清，USD$15萬，再詢問是否報 |
| 298 | 3A8279GSP1Y | IC (RT8279GSP,SOP-8,RICHTEK) | 1/12 已開政備，新IC研發導入機種 RD TONY<br>1/19 已下單，等廠商LTB交期 |
| 299 | 3A8289GSP1Y | IC (RT8289GSP,SMD,RICHTEK) | 無需求Z3，PE提供影響清單<br>1/19 無需求 pending |
| 300 | 3ART902601Y | IC (RT9026,MSOP-10,RICHTEK) | 無需求Z6(庫存2418pcs)，PE提供影響清單，55.<br>1/19 無需求 pending |
| 301 | 3ART9166A1Y | IC (RT9166A-33GXL,SMD,RICHTEK) | 無需求Z3，PE提供影響清單<br>1/19 無需求 pending |