苏州柯裕电子材料有限公司

SuZhou Keyu Electronic Materials Co.,Ltd

承 认 书

客　户:　　钰纬科技

(CUSTOMER)

品　名:　　MYLAR QD2-Black

(Parts Name)

料　号:　　3MD694TH010(M3533)

(Stuff No.)

日　期:　　2026年3月19日

(DATE)

設計驗證
工程課
2026 -04- 17
發行
鈺緯科技開發股份有限公司

工　程	品　保	审　核
关成凯	薛晓兰	曹小峰

文　件　目　录

项目	文件名称	页次
1	承认书封面	1
2	目录	2
3	产品图面	3
4	FAI	4
5	SIP	5
6	包装计划书	6
7	物性表	7
8	ROHS资料	8~20
9	MSDS	9~25

REV.	DATE	DESCRIPTION	BY	APVD

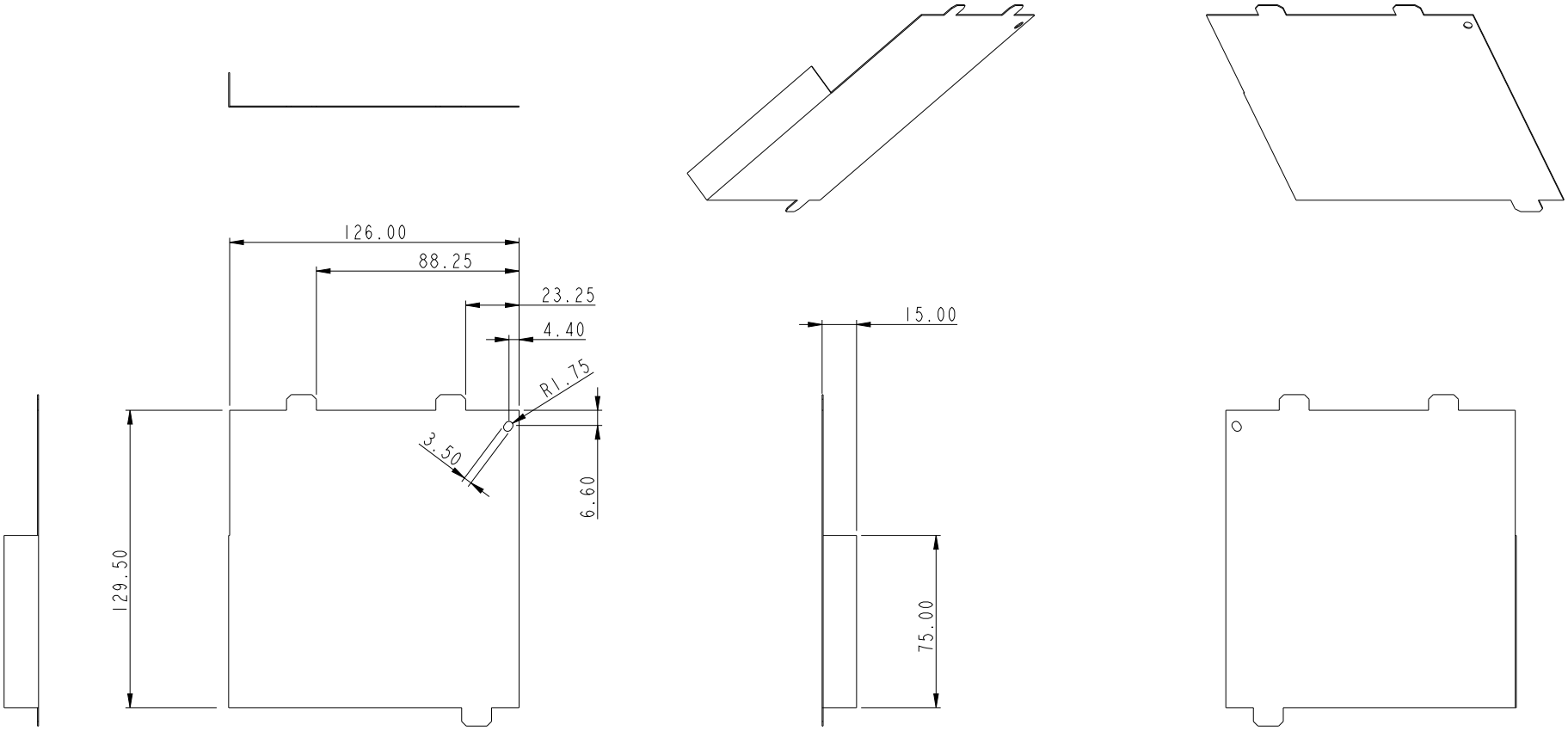

設計驗證
工程課
2026-04-17
發行

NOTE:
1.Material: KLX PP BK-17 ,T=0.43mm, Color: Black
2.RoHS Compliant.
3.DIVA QC Inspection Document NO.:
QWI-024 (Spacer/Other)

RANGE OF DIMENSION	TOLERANCE CLASS DESIGNATION V		
	fine	medium	coarse
0.5 UP TO 3	±0.05	±0.1	±0.2
OVER 3-6	±0.05	±0.1	±0.3
OVER 6-30	±0.1	±0.2	±0.5
OVER 30-120	±0.15	±0.3	±0.8
OVER 120-400	±0.2	±0.5	±1.2
OVER 400-1000	±0.3	±0.8	±2.0
OVER 1000-2000	±0.5	±1.2	±3.0
OVER 2000-4000	-	±2.0	±8.0
ANGLE ±1° (±1.75/100)			

THIRD ANGLE PROJECTION

UNITS: mm	SCALE: 1/1	SHEET: 1 OF 1	MODEL NO.: QD2481A1-P	
MATERIAL:		TREATMENT:		
DSGD by	Rex Tzeng	2025-03-06	PART NAME: MYLAR QD2-Black	
CHK by	Kane	2026-03-25	DIVA P/N: 3MD694TH010	
APVD by	Laslie	2025-04-08	Qisda NO.: 4K.6G601.002	
APVD NO.: (M3533)		3D FILE NAME: 4K.6G601.002_MYLAR_3MD694TH010	DIVA Laboratories ,Ltd.	

苏州柯裕电子材料有限公司

FAI 检验报告

客户名称	钰纬科技	品名	MYLAR QD2-Black
客户料号	3MD694TH010	日期	2026/3/19

序列	检验项目	规格标准		检测结果					检测方法	判定
				1	2	3	4	5		
1	材质	BK-17		OK	OK	OK	OK	OK	SGS	OK
2	颜色	黑色		OK	OK	OK	OK	OK	目测	OK
3	尺寸(MM)	126	±0.5	126.010	126.030	126.050	126.100	125.920	卡尺	OK
		88.25	±0.3	88.240	88.220	88.200	88.150	88.170	卡尺	OK
		23.25	±0.2	23.260	23.280	23.300	23.350	23.170	卡尺	OK
		4.4	±0.1	4.390	4.370	4.350	4.300	4.320	卡尺	OK
		3.5	±0.1	3.510	3.530	3.550	3.600	3.420	卡尺	OK
		1.75	±0.1	1.740	1.720	1.700	1.650	1.670	卡尺	OK
		6.6	±0.2	6.610	6.630	6.650	6.700	6.520	卡尺	OK
		15	±0.2	14.990	14.970	14.950	14.900	14.920	卡尺	OK
		75	±0.3	75.010	75.030	75.050	75.100	74.920	卡尺	OK
		129.5	±0.5	129.490	129.470	129.450	129.400	129.420	卡尺	OK
检测结果：			☑合格			☐不合格				
备注：										

检验员：李海燕

表单编号：KY-QR-Q-04-1.0

苏州柯裕电子材料有限公司

Suzhou Keyu Electronic Materials Co., Ltd.

检验标准书(SIP)

文件編號	SIP-QC-1164	产品名称	MYLAR QD2-Black			材　質	依图纸
		产品料号	3MD694TH010			版　本	B
制定日期	2021/11/25	修訂日期	2026/3/19	图面版本	A	page	1

抽样计划：MIL-STD-105E　LEVEL-Ⅱ加严.单次AQL（CR:0　MA：0.4　MI：0.65）

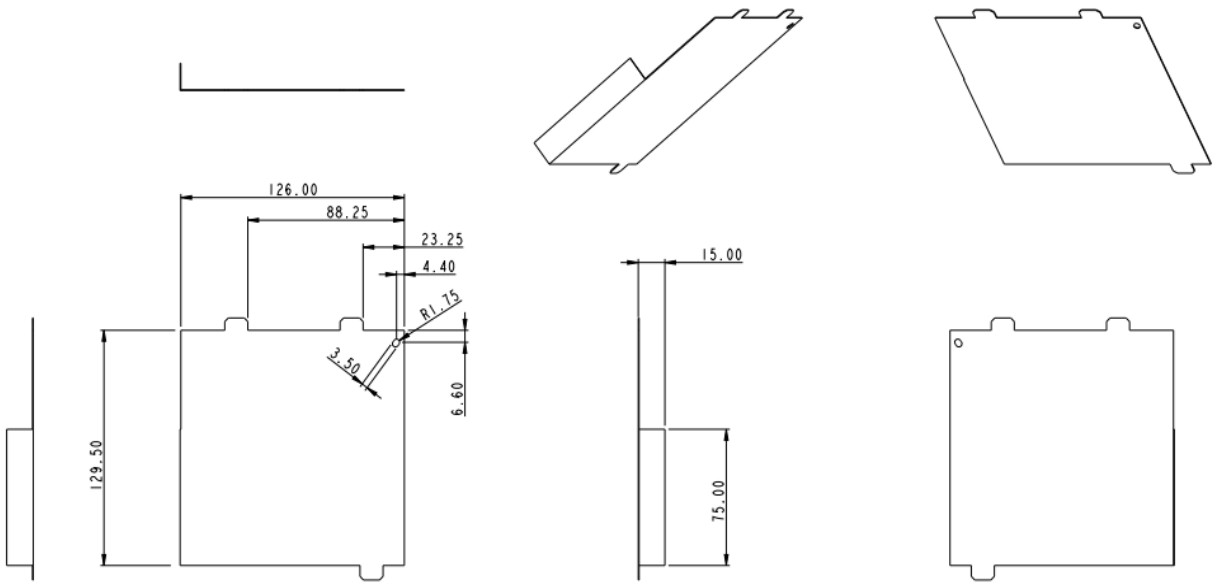

项目一：	成品检验				检验规格	抽样计划	允收水准	缺陷	使用仪器
	首件	制程	入库	出貨					
1	√	√	√	√	检验标准准书版本确认	检验频率	最新版本	MI	目視
2	√	√	√	√	材料确认	批/1次	依AQL0.4	MA	目視
2	√	√	√	√	尺寸确认（参照图纸）	5PCS/1h/次	依AQL0.4	MA	卡尺
3	√	√	√	√	外观确认	5PCS/1h/次	依AQL0.4	MA	目視
4									

1.材料上线前确认其材质，厚度参照SOP。

2.外观不可有未冲断、破损、胶偏、毛边等异常。

3.产品状态下泡棉屑、裁切屑严格按照要求管控

项目三：实配

确认产品包装是否完好，包装数量是否正确，产品标签是否和实物一致。

NO	品质履历	责任单位
1		
2		
3		
4		
5		

核准	曹小峰	審核	曹小峰	制定	薛晓兰

苏州柯裕电子材料有限公司

包装计划书

客户	钰纬科技	料号	3MD694TH010	包装方式	PE袋/纸箱	版本	A
		品名描述		MYLAR QD2-Black			

一.产品包装:

1.按产品大小进行整数包装;

2.如有单张产品个数不足，则以整包个数为准;

二.产品外箱标签要注明品名,料号,数量,日期;

三.箱内产品不可堆叠过高;

作业程序&注意事项

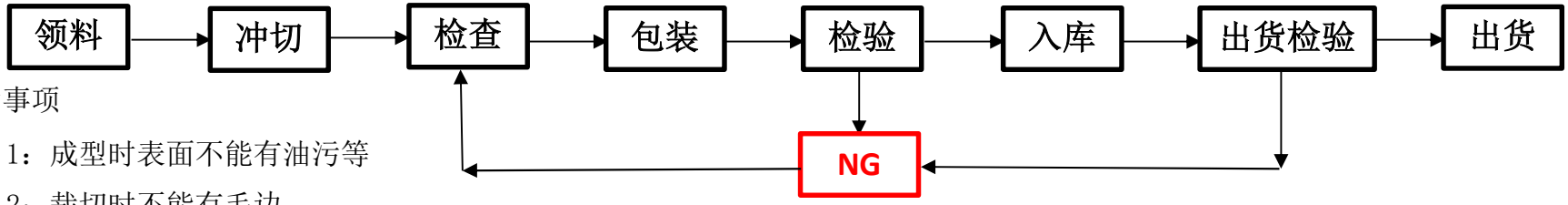

注意事项

1：成型时表面不能有油污等

2：裁切时不能有毛边

核准	审核	制定	制定日期	修订日期
曹小峰	曹小峰	关成凯	2026年3月19日	2026年3月19日

成都康隆鑫塑业有限责任公司
Chengdu Kanglongxin Plastics Co,.Ltd.

无卤阻燃聚丙烯薄膜 KLX PP BK-17 Film

KLX PP BK -17 是无卤阻燃级聚丙烯薄膜，UL94防火等级达到V-0 或VTM-0，符合欧盟ROHS指令及严格的UL安全规范。该薄膜可以广泛用于电源供应器、电视/显示器、商务机等折合和贴合绝缘及遮蔽。
KLX PP WT/BK-18 are Non-halogen flame-retardant polypropylene films/sheets. Conform to ROHS directive and UL94 V-0 or VTM-0 listed. They are widely used in power supply insulation, TV/monitor insulation, business equipment insulation & foil laminated for insulated for insulation and shielding.

物性表

特　性 Property	项　　目 Item	测试方法 Test Method	单位 Unit	测试值 Standard Value
物理性能 Physical Performance	密度 Density	GB/T1033.1	g/cm^3	0.89-0.95
	吸水率,24hrs Absorption Rate,24hrs	GB/T1034	%	＜0.2%
机械性能 Mechanical Performance	拉伸强度 Tensile Strength	GB/T1040.3	Mpa	＞20
	断裂伸长率 Tensile Elongation at Break	GB/T1040.3	%	＞400
热性能 Thermal Performance	维卡软化点 Vicat Softening Temperature	GB/T1633	℃	≥145
电气性能 Electrical Performance	电气强度（0.43mm） Electrical strength	GB/T1408.1	KV/mm	＞50
	表面电阻率 Surface Resistivity 25℃,50%RH	GB/T1410	Ω	＞1.0×10^{14}
	体积电阻率 Volume Resistivity 25℃,50%RH	GB/T1410	Ω·cm	＞1.0×10^{16}

注：以上各项数据通过标准测试方法而获得的代表性数据，但是其数值不能在不稳定用途中作为性能的保证。

Note: The above figures are typical values obtained under standard methods and should not be construed as guaranteed data under unsteady application conditions.

物质安全技术说明书(MSDS)

无卤阻燃聚丙烯薄膜　KLX PP BK-17

1. 化学品及企业识别

制造商/供应商
成都康隆鑫塑业有限责任公司
电话：86-28-85597262
传真：86-28-85597263
产品名称　：无卤阻燃聚丙烯薄膜　KLX PP BK-17
化学品分类　：聚合物
危险货物分类：属非危险品

2. 成分/组成信息

聚丙烯 CAS NO.9003-07-0	＞90%
无卤阻燃剂及其它添加剂	＜10%

3. 危险性鉴别

对健康的潜在影响
眼睛　：因机械作用，小颗粒可能产生刺激/伤害。
皮肤　：该产品不可能刺激皮肤。
食入　：无剧毒。
吸入　：产品为实物形态，不可能吸入产品。
熔化加工对健康的影响：熔化的塑料可能产生严重的烧伤。
加工时产生的烟雾可能产生对眼睛、皮肤、呼吸道的刺激：在长时间暴露在烟雾中，可能导致恶心和头晕。
热分解物的危害：温度在280℃以上可能会分解产生有毒气体。
医学局限：事实上，当所有的热塑性塑料加热到加工温度时都会释放出加工烟雾，这些加工烟雾的具体成分和浓度取决于片材的成分，包括添加剂、在加工设备上加工的时间、诸如通风参数和加工温度等设备的可变参数。当产品是根据康隆鑫公司推荐的生产指导加工的、并采取以下详细所述的预防措施，是不会产生对人体健康不利的影响的。个别易过敏的人和呼吸道有损伤的人由于接触到加工烟雾中的某些成分，可能产生一些短暂的刺激。

4. 急救措施

眼睛 ：立即取出隐形眼镜。立即用大量的水或正常的生理盐水冲洗眼睛20-30分钟。如果刺激还不能消除，就医处理。

皮肤 ：不须急救措施。

食入 ：因为该材料不可能产生吞食问题，不须急救措施。

吸入 ：产品为实物形态，不可能吸入产品。如果吸入过度加热和燃烧导致的烟，把病人移至新鲜空气处。如果过度的吸入的话，马上看医生。

热加工 ：如果皮肤接触到熔化的塑料，立即用凉水冷却和立即就医。在无医疗措施的情况下，不要试图去除塑料。不要用溶剂来去除塑料。

加工时产生的烟雾：如果加工烟雾吸入将产生刺激，请立即离开污染区域、呼吸新鲜空气。如果咳嗽、呼吸困难或任何其他症状发生，立即就医。

5. 消防措施

灭火 ： 在灭火时，应该佩带经认可的加压要求呼吸器及防护衣物。

： 该产品会熔化，但不会浮于水面。

灭火剂 ： 推荐使用水雾或泡沫。水是最好的灭火剂。

： 一般不建议使用二氧化碳和干化学物品，因为它们冷却能力差、可能会再燃。

不适合的灭火剂：包含卤素或卤数衍生物的产品.

危险的燃烧：危险的燃烧产品可能包括剧烈的加热、黑烟灰、一氧化碳、二氧化碳和微量的碳氢化合物碎片。

燃烧条件 ： 需要持续的火源来点燃。

爆炸参数

撞击敏感度：对机械撞击不敏感。

静电释放 ：对静电释放不敏感。

6. 意外泄漏处理

概要 ：清扫或收集起材料，并置于适当的容器中待处理或回收（参见处理信息）。

7. 操作处置与储存

操作处置 ：遵循良好工业卫生措施。使用足够的通风系统，直接与外界通风。

储存 ：不起化学作用的材料储存在阴凉、干燥、通风的正常储存条件下。不要求特别的预防措施。

：不要把没有支撑的薄膜或托盘堆得过高，以免倒塌伤人。

8. 暴露控制/人体保护

暴露控制：建议保持操作环境持续通风，且能通过排气系统排除加工烟雾。根据毒气的类型和浓度，长期的吸入废气或者分解的毒气可能很危险。

人体保护

眼睛/脸 ：当切割薄膜时，佩戴有侧面防护罩的安全眼镜。

呼吸 ：良好工业卫生措施要求操作环境足够通风。当在二次加工中，如研磨、打磨或锯切中，产生的灰尘和粉尘没有得到充分的控制，可使用呼吸器来吸尘，以达到保护目的。

手 ：在处理薄膜时带上防护手套，因为边角可能很尖锐。

9. 理化性质

物理形态 ：固体。

气味和外观 ：有轻微的气味或无味的薄膜。

沸点 ：不适用。

熔点 ：聚丙烯的熔点为163℃。由于其它添加成分的加入，在聚丙烯熔点附近的较宽温度范围内会软化。

蒸汽压力（mmHg）：可忽略不计。

蒸汽密度（空气=1）：不适用。

比重（水=1）：0.91 。

水溶性 ：不可溶解。

%挥发性 ：可忽略不计。

pH值 ：不适用。

气味极限 ：未测定。

蒸发比率 ：可忽略不计。

水/油分散系数：未测定。

闪点 ：不适用。

可燃性下限 ：未测定。

可燃性上限 ：未测定。

10. 稳定性和反应性

稳定性： 在建议的储存和操作处置条件下是稳定的。

反应性： 在建议的操作处置、储存、加工和应用条件下不会发生反应。

避免条件 温度高于280℃可能分解有毒气体。避免热源、火焰和其它火源。

避免物质：氧化剂

危 害 ： 在建议的加工条件下会产生加工烟雾。

11. 毒理学资料

产品
急性口服 ： 口服 LD50 (rat) > 5 g/kg，估计。

12. 生态学资料

概要 ： 不大可能出现任何重大的生态问题。
持续性和降解性：不能降解。

13. 废弃处置

废弃物处置 ： 该产品不视为有害废弃物。
： 根据当地法规处置废弃物。
回收 ： 该产品可回收利用生产薄膜，或都其他适合的运用。
： 需要建议，请咨询康隆鑫公司。

14. 运输信息

概要 ： 该产品适合非危险品运输规范。

15. 其他

本文件是基于现有的经验和知识，提供安全处理和切割康隆鑫塑料薄膜的信息和指导原则。该文件不作为全面的产品性能数据资料，也不是我们材料的潜在运用可能性的指导。在工作中，使用者应该遵从所有当地适用于健康和安全的法规，并要求将该文件传发给所有相关的工作人员和客户。

16.修改信息

*上述资料乃基于现有知识及经验。本安全资料说明书是用以描述产品的安全准则。此等资料并非产品性质的担保。