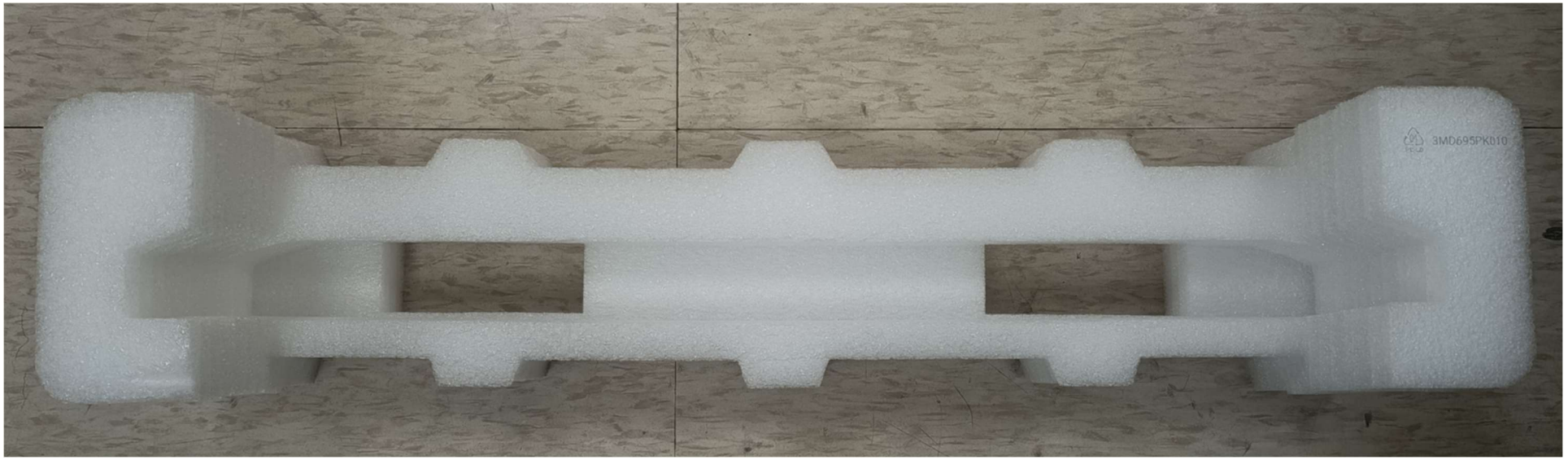



設計驗證
工程課
2026 -04- 01
發行

新航保麗龍股份有限公司

SING HOME POLYFOAM CO.,LTD

承認書

APPROVED DATA

承　　認			
承認章戳	品保	研發	承辦
	范揚欣	張文鴻	陳雅琪

客戶名稱：鈺緯科技開發股份有限公司

物料規格：27” OLED EPE-T

尺　　寸：708*146*190 mm

料　　號：3MD695PK010 (M3530)

承認日期：2026年01月05日

設計驗證
工程課
2026 -04- 01
發行
鈺緯科技開發股份有限公司

Rev.	Date	Update Description	Signed	Remark	Approve

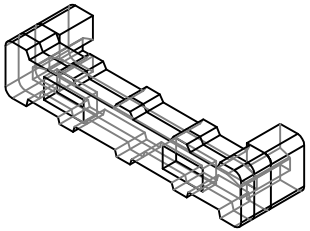

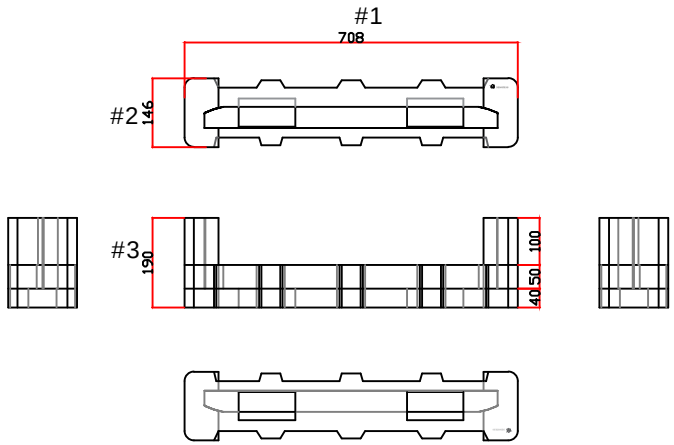

NOTES:

1. MATERIAL: EPE
2. DENSITY: 23kg/m
3. TOLERANCE: +/-5 mm
4. Material Color: White
5. **黏接牢固，不可脫膠**
6. **重量誤差值+/-10%**

設計驗證
工程課
2026 -04- 01
發行

NOTE:

SING HOME POLYFOAM CO., LTD

ITEMS		SPEC. VALUE
Dimension L x W x H(mm)		708*146*190
Material	Weight	
	Color	White
	Material	EPE
	Density	23kg/m³
	Tolerance	±5

Projection

Customer	鈺緯		
Part No.	3MD695PK010 (M3530)		
Project No.			
Date	2025 XXXX	Designer	Allen
Scale	1:1	Checked	
Unit	mm		

新航保麗龍股份有限公司

INITIAL SAMPLE APPROVAL REPORT

DATE: 2026.01.05 PAGE 1 OF 1 PAGES

PART NO.	3MD695PK010	REV.		DESCRIPTION	EPE
CUSTOMER 鈺緯科技開發股份有限公司		DISPOSITION ACCEPTED V REJECTED _____.			

DIM NO.	SHEET NO.	PRINT DIM		ACTUAL DIM 1	2	3	4	5	6	NOTES
1		708.0	+5 -5	709	706	708	707	708		
2		146.0	+5 -5	145	147	145	148	146		
3		190.0	+5 -5	189	192	190	190	191		
4										
5										
6										
7										
8										
9										
10										
11										
12										
13										
14										
15										
17										
18										
19										
20										
21										

客戶簽核	經理	品管	檢測
	劉彥葳	范揚欣	陳雅琪