理義科技股份有限公司
LIYITEC INCORPORATED

Engineering Specification

工程規格書

Conform to HSF

Customer (客戶代號) ：

Product : USB Cale
(產品名稱) : USB 線

Model (型號) : 4140-1800-SXU00

Customer Model : 3KC00010110186_USB-A&5P CABLE
(客戶型號) **(K1095)**

Date (日期) : Jan-21-2026

Confidential

Customer Approval 客戶承認欄
Date of Signature 承認日期：_____ 設計驗證 工程課 2026 -06- 25 發行 理義科技開發股份有限公司

Approved 核准	Reviewed 核對	Prepared 製作
林金生	曹 茵	何素端

LIYITEC INCORPORATED
No.9, SingYe Street, GueiShan Township, TaoYuan County 333 Taiwan
台灣 桃園縣(333)龜山鄉興業街 9 號
TEL: +886-3-359-1055 http://www.liyitec.com
FAX: +886-3-359-2055 E-mail: sales@liyitec.com

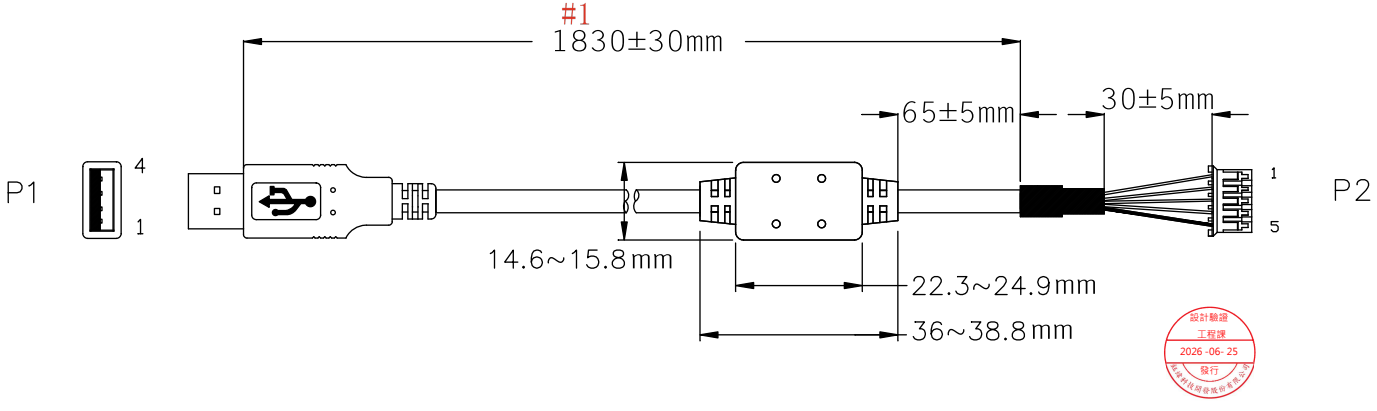

MATERIAL LIST:

CONNECTOR:

P1: USB A MALE PVC MOLDED COLOR : BEIGE.

P2: 2.0PITCH 5PIN HOUSING COLOR:WHITE.

CABLE:

UL2725 28#*1P+24#*2C+AEB OD:4.8mm COLOR : BEIGE .

CORE:

12*5.6*20mm PVC MOLDED COLOR:BEIGE.

PIN ASSIGNMENT

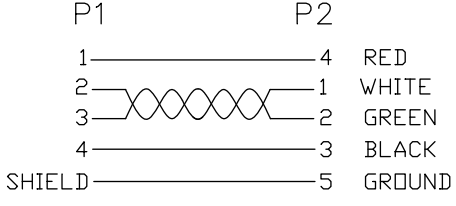

3KC00010110186(K1095)