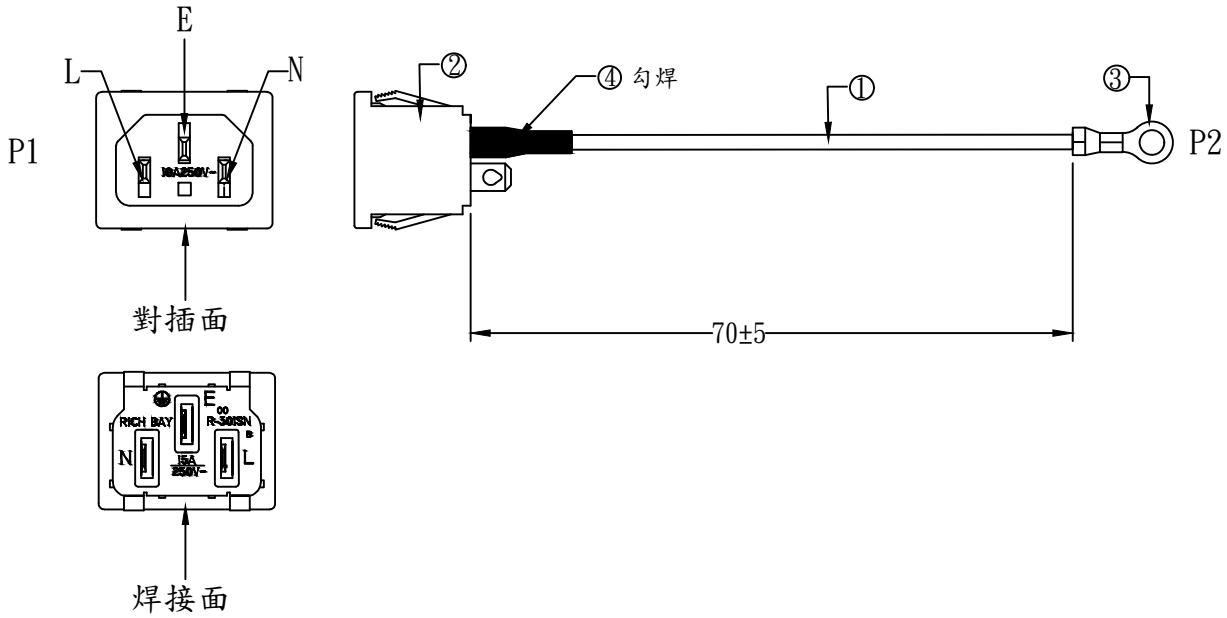

配線表:

P1	顏色	P2
E	黃/綠	TER
其他:NC		

NOTE:1.P1端焊接處,線材需脫皮10mmREF,捻線后全鍍錫并折彎（見圖示).
2.線材需穿好套管,用橡皮筋扎好.

項目	材料名稱	用量
1	WIRE:UL1015#18 -LF- (REI HSING) 顏色:黃/綠	L=79mm 1PCS
2	電源插座:富灣 R-301SN(BOO)-Z 臺北購買	1PCS
3	TERMINAL:WST-B40405BS-2 限用	1PCS
4	HEAT SHRINK TUBE:BLACK 5.0Φ L=15±2mm 厚	1PCS

折彎圖示: 注意折彎方向



3		
2		
1		
項目	變更內容	日 期

制 作	審 核	核 准	比 例		客戶名稱：
余加民	劉進蓉	林嘉威	單 位	mm	鈺緯科技開發股份有限公司
福盈電子有限公司 FUW YNG ELECTRONICS CO.,LTD			版本/版次	A0	機種：
			頁 次	1/1	料號： 3KH0007734B
			制作日期	2026.07.23	圖紙編號：DI15072301