DIMENSIONS RANGE	TOLERANCE UNLESS SPECIFIED
0.5≤X<1	±0.1
1≤X≤6	±0.15
6<X≤18	±0.2
18<X≤50	±0.3

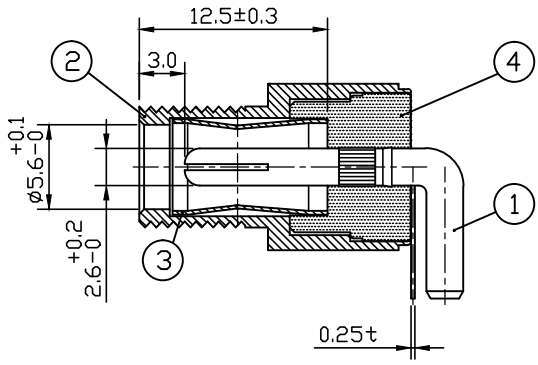

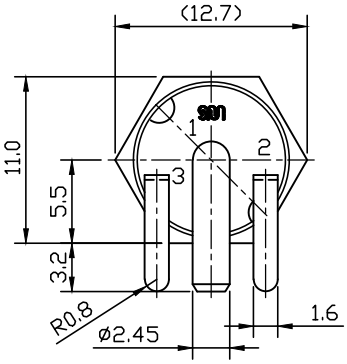

REAR VIEW

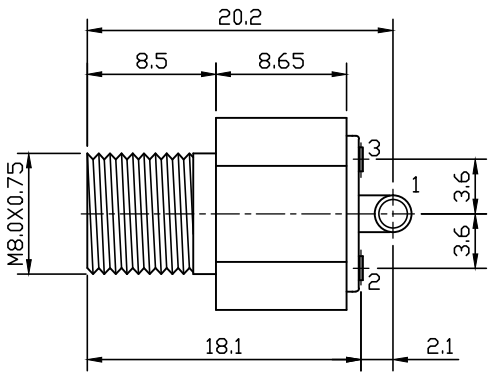

BOTTOM VIEW

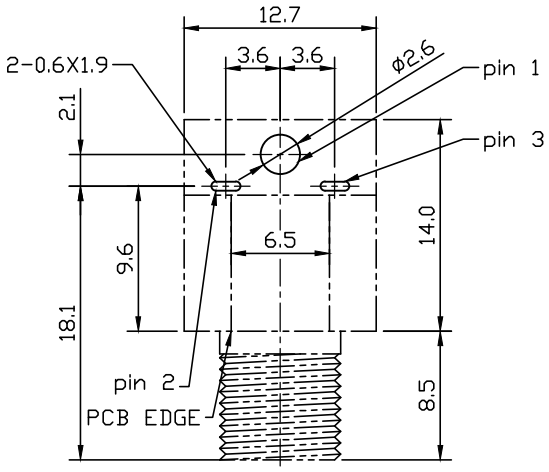

TOP VIEW

PCB LAYOUT

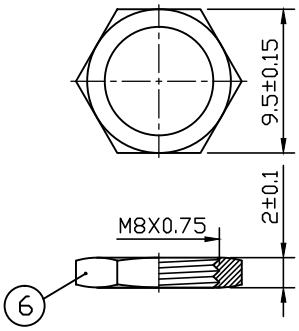

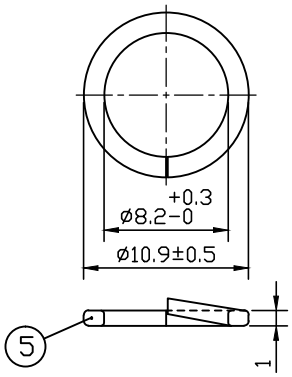

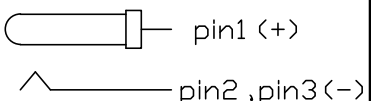

SCHEMATIC

PIN 組立 : 159-065
符合 RoHs 標準
1. 耐電壓：AC 500V,1分鐘
2. 絕緣阻抗：100MΩ以上(DC 500V)
3. 接觸阻抗： 30mΩ以下,
4. 插入力：3.5kg以下,拔出力：0.3~3kg.
5. Rating :24V,12A.

	6	119-135	螺帽	黃銅	鍍鎳	1
⚠1	5	179-008	墊圈	鋼材	鍍鎳	1
	4	190-089	塑膠塞	PBT	黑色	1
	3	170-346	口型彈片	磷銅	鍍鎳	1
	2	119-132	外管	黃銅	鍍鎳	1
	1	172-014	PIN	磷銅	鍍鎳	1
	項目	圖面號碼	零件名稱	材料	處理	數量

數量		第三角法	模號		
單位	mm	比例	2/1	品名	5.5X2.5DC 面板母座(90°)鍍鎳
材料		日期			
繪圖	簡惠玲	2025.12.16		圖名	組合成品圖
設計				圖號	655-343 REV 1
核准					

⚠1 鐵 → 鋼材	2021.11.22	CHIEN	設計
設計變更	日期	擔當	核准

SHEN MING PRECISION INDUSTRIAL CO.,LTD.
伸銘精密工業股份有限公司