上海連盈螺絲有限公司
Shanghai Lian-Ying Screws Co.,Ltd.

Doc. No:

工　　程　　圖

版本	變更號碼	變更日期	變更內容

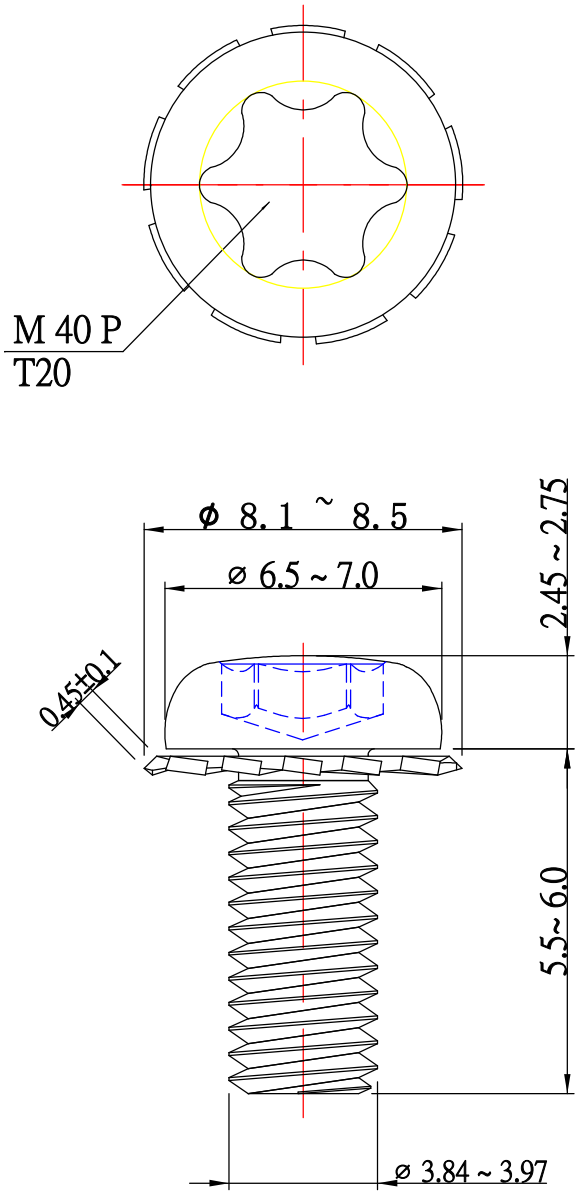

NOTE:
1.

客　戶	QISDA		工 序	抽線－打頭－搓牙－電鍍(UC3+)		
客戶料號	---		客戶NO.	MJNO.03506	表面硬度	---
品名規格	PM4X6外齒(T20)		材　質	SWRCH18A	中心硬度	---
					破壞扭力	---
承　認	擔　當	工 程 制 圖	表面處理		出圖日期	單 位
			三價藍鋅		2026.11.11	mm