華翼工業有限公司

承　　認　　書

APPROVED DATA

承　　認		
核准	確認	承辦
呂宣儀	呂佩穎	吳美慧
資料編號：		
客　　戶：鈺緯科技股份有限公司		
產品料號：3MD379PK020(M3038)		

開發部
2023.07.17
發行
鈺緯科技開發股份有限公司

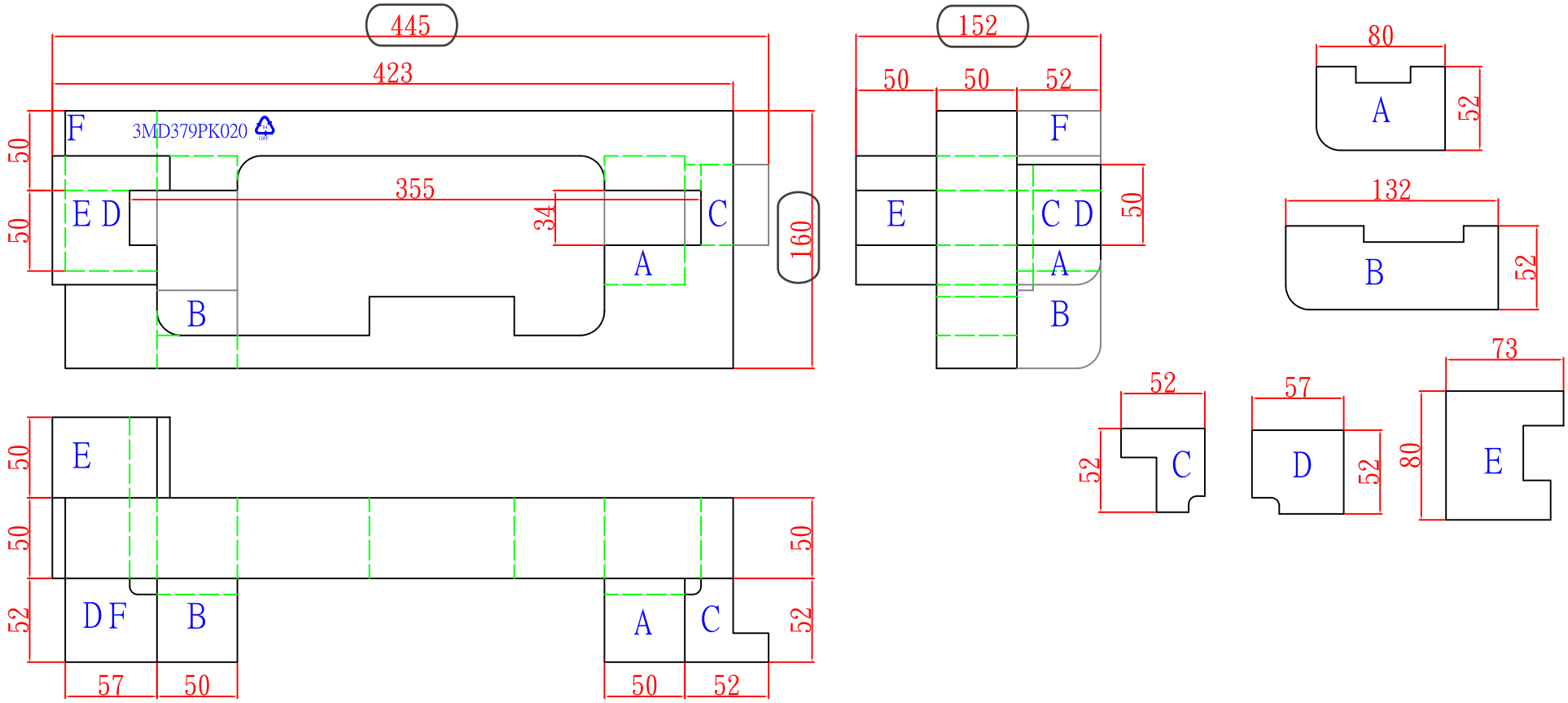

NOTE:
MATERIAL: EPE
COLOR: WHITE
N: B****
F: 60*56*50=1PCS(另切)
已加融接尺寸
TOLERANCE: ±4MM

(M3038)

開發部
2023.07.17
發行
[illegible]科技開發股份有限公司

CUSTOMER		ACAD NAME	
TITLE / MODEL NO.	3MD379PK020 (EPE-R)		
PART NO.	EPE	DRN NAME	/ /
SHEET OF	DATE 107/12/20	CHK NAME	/ /