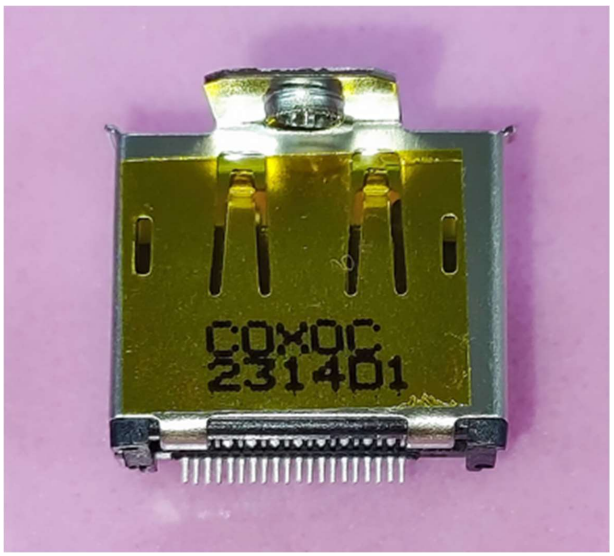

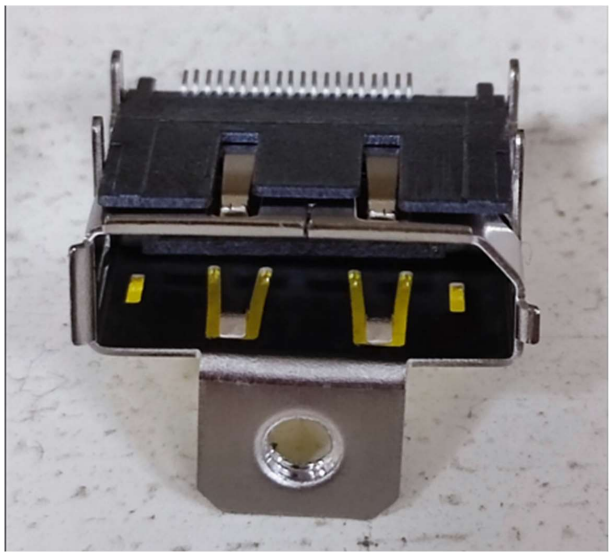

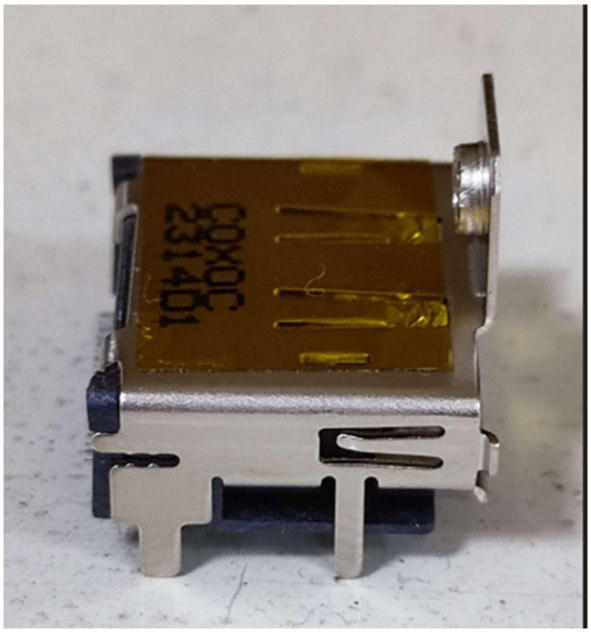

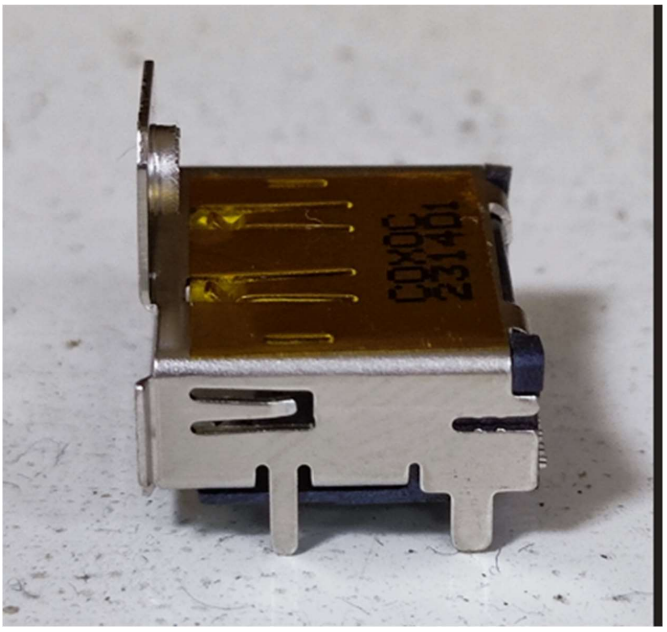



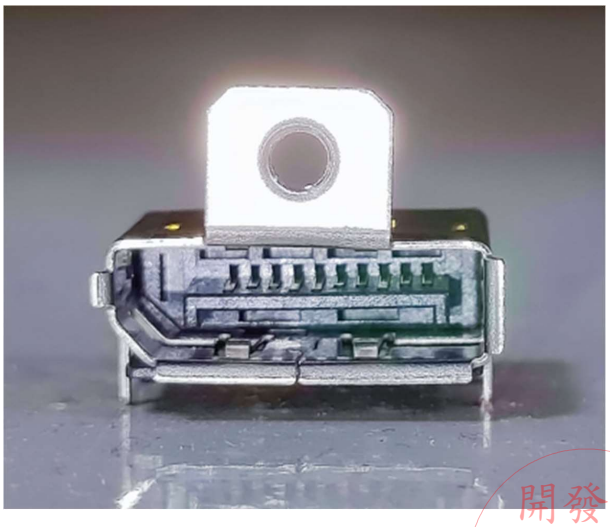

開發部
2023.08.01
發行
紅緯科技開發股份有限公司

承 認 書

SPECIFICATION FOR APPROVAL

客 戶 CUSTOMER	鈺緯科技開發股份有限公司
品 名 DESCRIPTION	Display Port Receptacle
詮欣料號 PART No.	909DF20FDT01NCCC
客戶料號 CUSTOMER	3FF02007620 (F0288)

Chant Sincere Co., Ltd. Research & Development Dept. Mar 23 2023 Prepared	開發部 2023.08.01 發行 鈺緯科技開發股份有限公司 Customer Approved

總公司:詮欣股份有限公司
CHANT SINCERE CO., LTD
新北市汐止區大同路三段188號7F-2
7F-2, No.188, SEC.3, TA TUNG ROAD, HSI CHIH CITY,
TAIPEI HSIEN, TAIWAN, R.O.C.
TEL : 886-2-86471251 (REP.)
FAX: 886-2-86472962 / 886-2-86471842
昆山詮訊連電子有限公司
CHANT SINCERE ELECTRONICS LTD.
華東：江苏省昆山市周市鎮康浦路28号柏瑞德科技园B2厂房2楼3楼
East China ： 3rd Floor, 2nd Floor, B2 Factory Building, Parker Science and Technology Park,
No. 28 Kangpu Road, Zhoushi Town, Kunshan City, Jiangsu Province
華南：廣東省中山市火炬開發區建業路22號樂活國際公寓520室
South China : Guangdong province zhongshan torch development zone road 22 ing lohas
international apartment room 520
TEL:86-0512-50110108, 86-0512-50110109
FAX:86-0512-50110107
大陸廠: 東莞詮榮電子有限公司
東莞市長安鎮上沙第六工業區華富路8號
Dongguan changan town sand sixth industrial zone, or road no. 8

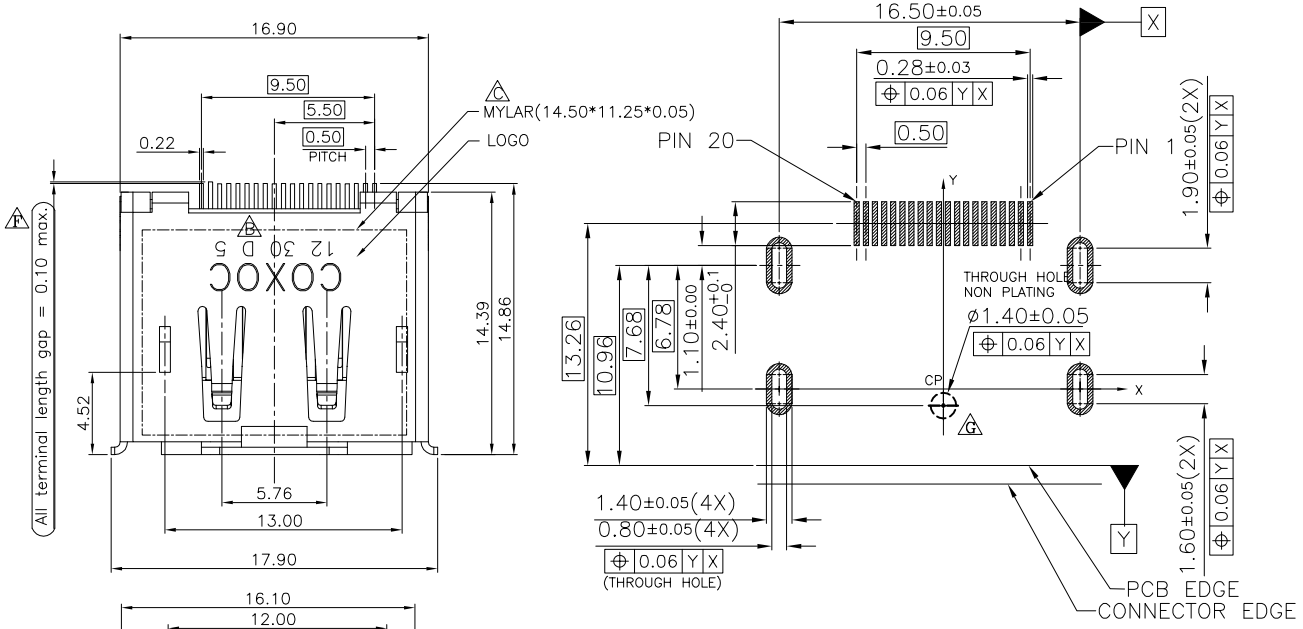

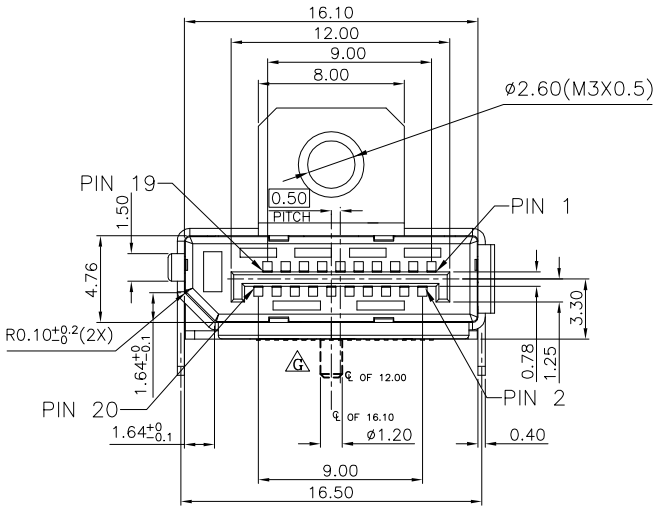

RECCOMMENDER PCB LAYOUT(THICKNESS=1.6±0.15)

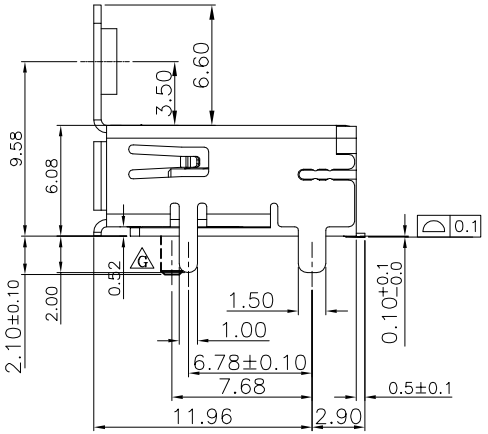

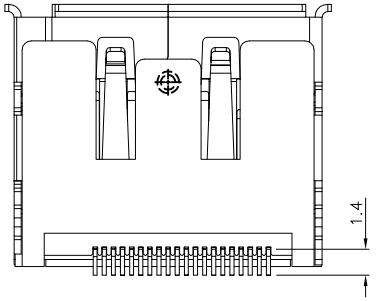

SPECIFICATION
MATERIAL
Insulator: Thermal Plastic, Rated UL94V-0
Contacts: Copper Alloy
E Shell: Copper Alloy Or Steel.
CONTACT PLATING
Underplate: 50u"~100u" Nickel
Contact area: 15u"~30u" Selective Gold
Solder tails area: 100u"~200u" Tin(Lead Free)
ELECTRICAL
Operation voltage: 40V
Current rating: 0.5A min.
Contact resistancr: 30mohms
Insulation resistance: 100Mohms
Dielectric withstanding voltage: 500V AC/Minute
Temperature range: -20°C to +85°C
Mating cycles: 10,000 insertions
PART NO.

909 D F 20 F X T 01 X X X X
1 2 3 4 5 6 7 8 9 101112

1.SERIES NO.
909=DISPLAY PORT
2.TYPE
D=SMT
3.GREEN OPTION
F=RoHS(Matte)
4.CONTACT NUMBER
20
5.CONTACT TYPE
F=FEMALE
6.CONTACT AREA PLATING
C=15u" GOLD
D=30u" GOLD
7.SOLDER AREA PLATING
T=TIN
8.TYPE
01=STANDARD(板上型)
(SHELL DIP)
9.SHELL PLATING
E A=Nickel (SPCC)
N=Nickel (Brass)
10.MYLAR OPTION:
(SHELL DIP,W/FLANGE)
A C=W/MYLAR,W/O PEG
G=W/O MYLAR,W/O PEG
G P=W/MYLAR,W/PEG
Q=W/O MYLAR,W/PEG
11.PACKING
A=TRAY
C=TAPE REEL
12.INSULATOR COLOR
G 3=BLACK
C=BLACK+LOGO

LOGO:
COXOC
12 30 D 5
YEAR
EX.12=2012
WEEK CODE
DAY CODE
Sunday(星期日)= 1
Monday(星期一)= 2
Tuesday(星期二)= 3
Wednesday(星期三)= 4
Thursday(星期四)= 5
Friday(星期五) = 6
Saturday(星期六)= 7

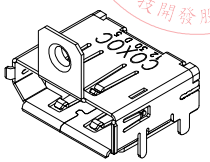

開發部
2023.08.01
發行
鈺緯科技開發股份有限公司

3FF02007620 (F0288)

For SIP

UNLESS OTHERWISE SPECIFIED TOLERANCE
ANG. ±2°
0. ±0.50
.0 ±0.30
.00 ±0.20

SCALE: AS SHOWN UNIT: mm

CHANT SINCERE CO.,LTD
TEL:886-02-86471251 FAX:886-02-86472962

Zone	Revision	DESCRIPTION	DATE			
(6,E)(9,D) (2,C)(4,C)	G	ECN-216003(Liting)ADD 3=Black & W/Peg Option G	01/06/2021	DRAWN	Pearl	22/06/2021
(1,F)	F	ECN-193088(Pearl)增加尺寸限制 E	28/03/2019	CHECKED	Brian	22/06/2021
(7,G)(9,E)	E	ECN-189047(Donna)	14/09/2018	APPROVED	Brian	22/06/2021

SIZE A4 REV. G

Title: Display Port Receptacle 1/1

Part NO. 909DF20FXT01XCAC C

Code: GA Customer:

Chant Sincere Co., LTD
JUN 23. 2021
Research & Development Dept.

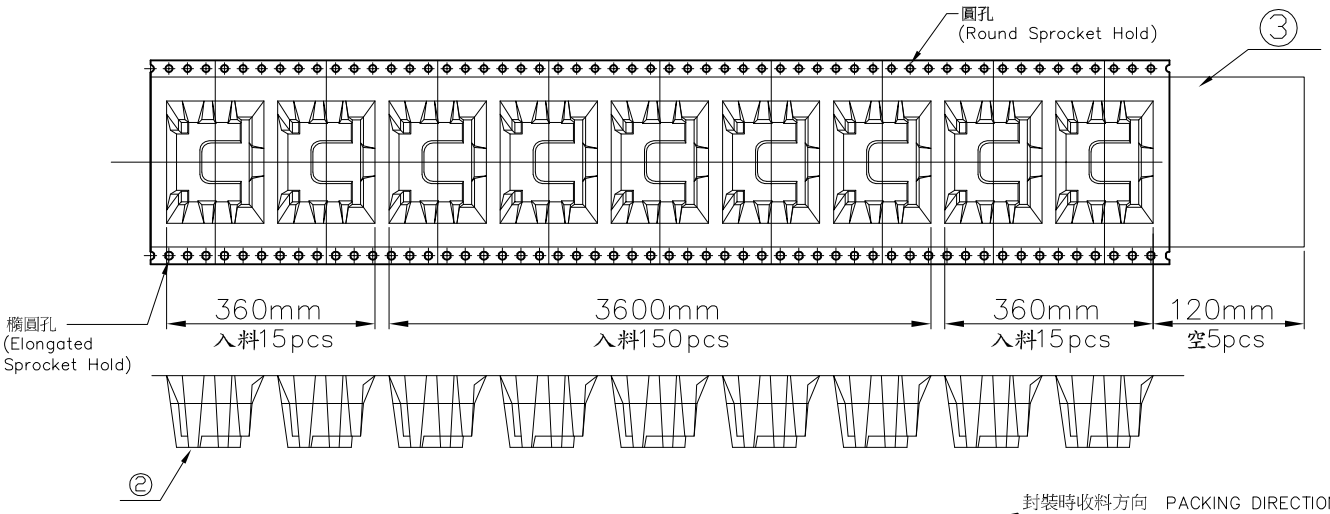

NOTE:
1. Part Conforms to EIA-481-C Standards.
2. All dimensions in millimeters [inches]
3. 10 sprocket hole pitch cumulative
4. Carrier camber is within 1mm in 100mm. tolerance±0.2mm.
5. Marterial: Black Polystyrene.
6. Component load Per 13"Reel: 150PCS/4.32Meters.
   900PCS/CARTON
7. RoHS
   All Material in According With The RoHS Environment
   Related Substances List Controlled.
   (包裝: 紙箱,膠帶,油墨,真空盤,填充物不含禁用物質)
8. PART NO.

P 909D E 01 C 0 04
- PACKING.
- SERIES NO.
- GREEN OPTIN E=RoHS
- 01=01 TYPE
- C=M9909DX30103E23
- FILL IT WITH "0"
- 04=909DF20FCT01NCCC

封裝規則：
1.REEL標簽一律朝上
Make all reel label side up.
2.把7卷裝好的產品用PE防水袋裝好平放在紙箱內(附4包乾燥劑)
Put 7 reels of products into water proof bag, with 4pcs of drying agent.
3.外箱四周加三角衫
Put 4 triangle cylinder cardboard in all corner.
4.標簽貼放箱外
As the indication sticking the label at the certain place of carton.

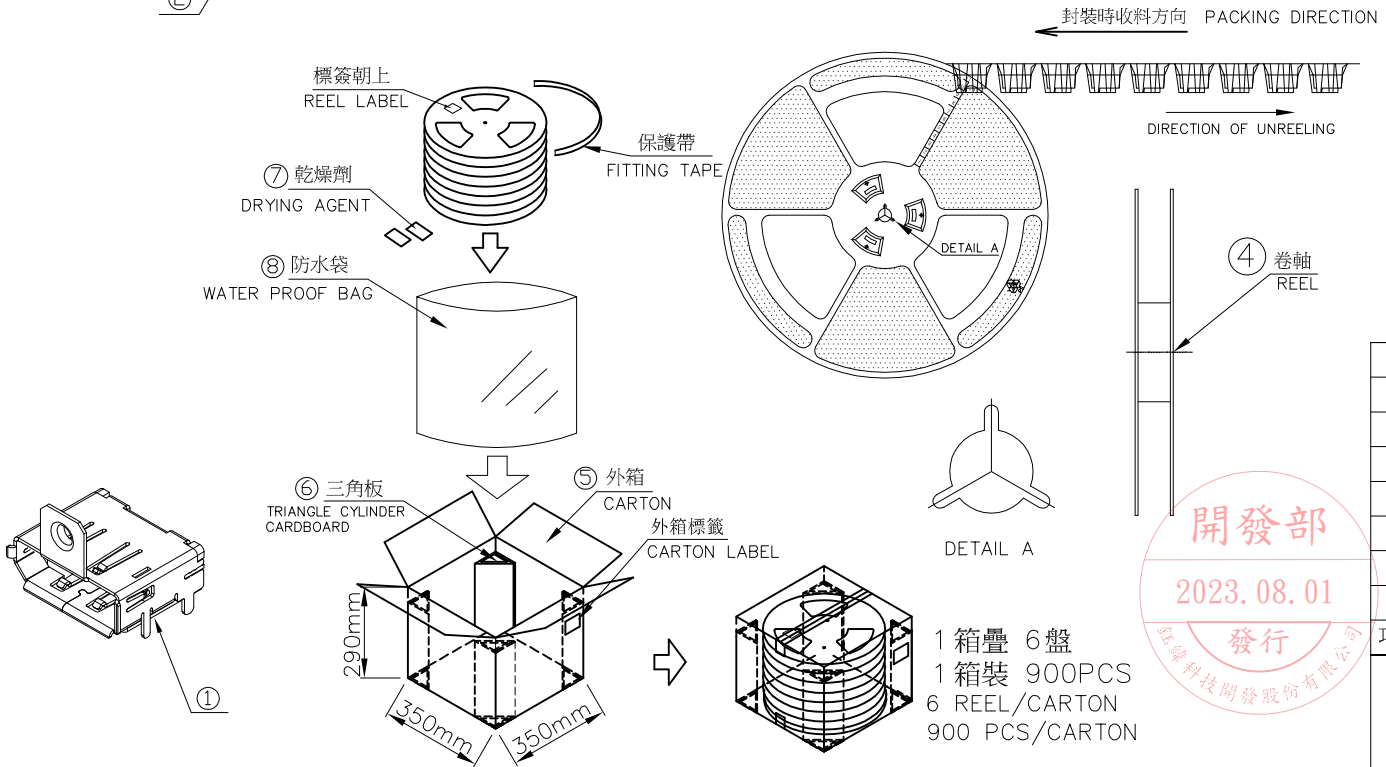

項次	品名	料號	規格
8	防水袋	M9BE91461007009	915*610*0.07
7	乾燥劑	M90000EZ0000059	
6	三角板	M9DE260290000500	260*290
5	紙箱	M9CE350350290500	350*350*290
4	卷軸	M90000E30103F22	330*44
3	上帶	M90000E30103H49	37.5*4.44
2	Tape Reel	M9909DE30103E23	44*4.32
1	產品	909DF20FCT01NCCC	

開發部 2023.08.01 發行 鈺緯科技開發股份有限公司

UNLESS OTHERWISE SPECIFIED TOLERANCE
ANG. ±5°
0. ±2.00
.0 ±1.00
.00 ±0.50

CHANT SINCERE CO.,LTD
TEL:886-02-86471251 FAX:886-02-86472962

Zone	Revision	DESCRIPTION	DATE
	A	ECN-215024(Teresa)	12/05/2021

Chant Sincere Co., LTD JUN 07. 2021 Research & Development Dept.

SCALE: AS SHOWN	UNIT: mm
DRAWN Pearl	27/05/2021
CHECKED Rita	28/05/2021
APPROVED Rita	28/05/2021
SIZE A4	REV. A
Title: 909D(01) 包裝圖	1/1
Part NO. P909DE01C004	
Code: GA	Customer:

iq.ul.com

PROSPECTOR® CLICK TO CONTINUE
View additional material information including performance and processing data

The information presented on the UL Prospector datasheet was acquired by UL Prospector from the producer of the material. UL Prospector makes substantial efforts to assure the accuracy of this data. However, UL Prospector assumes no responsibility for the data values and strongly encourages that upon final material selection, data points are validated with the material supplier.

Component - Plastics E106764

Guide Information

POLYPLASTICS CO LTD

18-1 KONAN 2 CHOME, MINATO-KU TOKYO 108-8280 JP

E130i(dd)(e)(f1)

Liquid Crystal Polymer (LCP), thermotropic aromatic polyester "LAPEROS", furnished as pellets

Color	Min. Thk (mm)	Flame Class	HWI	HAI	RTI Elec	RTI Imp	RTI Str
NC, BK	0.75	V-0	2	0	240	220	240
	1.5	V-0	1	0	240	220	240
	3.0	V-0	0	0	240	220	240

Comparative Tracking Index (CTI): 4
Dielectric Strength (kV/mm): 39
High-Voltage Arc Tracking Rate (HVTR): 0
Dimensional Stability (%): 0

Inclined Plane Tracking (IPT) kV: -
Volume Resistivity (10^x ohm-cm): 16
Surface Resistivity (10^x ohm-cm):
High Volt, Low Current Arc Resis (D495): 5

(dd) - Virgin and regrind up to 50% by weight incl., have the same basic material characteristics in NC and BK.
(e) - Regrind from 26-50% by weight inclusive has an Impact RTI of 180C at thicknesses greater than 1.5mm.
(f1) - Suitable for outdoor use with respect to exposure to Ultraviolet Light, Water Exposure and Immersion in accordance with UL 746C.

ANSI/UL 94 small-scale test data does not pertain to building materials, furnishings and related contents. ANSI/UL 94 small-scale test data is intended solely for determining the flammability of plastic materials used in the components and parts of end-product devices and appliances, where the acceptability of the combination is determined by UL.

Report Date: 1992-08-19
Last Revised: 2019-11-11

© 2019 UL LLC

IEC and ISO Test Methods

Test Name	Test Method	Units	Thk (mm)	Value
Flammability	IEC 60695-11-10	Class (color)	0.75	V-0 (NC, BK)
			1.5	V-0 (NC, BK)
			3.0	V-0 (NC, BK)
Glow-Wire Flammability (GWFI)	IEC 60695-2-12	°C	0.75	960
			1.5	960
			3.0	960
Glow-Wire Ignition (GWIT)	IEC 60695-2-13	°C	0.75	850
			1.5	850
			3.0	900
IEC Comparative Tracking Index	IEC 60112	Volts (Max)	-	-
IEC Ball Pressure	IEC 60695-10-2	°C	-	260
ISO Heat Deflection (1.80 MPa)	ISO 75-2	°C	-	-
ISO Tensile Strength	ISO 527-2	MPa	-	-
ISO Flexural Strength	ISO 178	MPa	-	-
ISO Tensile Impact	ISO 8256	kJ/m^2	-	-
ISO Izod Impact	ISO 180	kJ/m^2	-	-
ISO Charpy Impact	ISO 179-2	kJ/m^2	-	-

物质安全资料表

MATERIAL SAFETY DATA SHEET(MSDS)

1 供应商资料

物品名称：C2680

供应商名称：东莞市金乐金属材料有限公司

地　　址：广东省东莞市长安镇沙头社区沙区裕成路22号

电　　话：0769-85349000

紧急联络人：应亨元　　电话：0769-85349000-210　　传真：0769-81617797

2 成份辨识资料

中英文名称：

主要危害物质成份			化学文摘社登记号码CAS NO：	浓度或浓度范围（成份百分比）			危害物质分类及图示
成份名称	化学式	含量（%）		时量平均容许浓度TWA	短时间时量平均容许浓度STEL	最高容许浓度CEILIN	
Copper	Cu	64-68%	7440-50-8				
Zinc	Zn	36-32%	7440-66-6				
铅	Pb	<100ppm	7439-92-1			<1000ppm	
镉	Cd	<10ppm	7440-43-9			<100ppm	

3 危害辨识资料与急救措施

最重要危害效应

健康危害效应：不可食品

环境影响：可出售或回收再利用

物理性及化学与危害：固体常温性质稳定不会发生物理或化学反应

特殊危害：无

主要症状：无

物品危害分类：无

4 急救措施

急救措施

不同暴露途径之急救方法：吸入：不含化学刺激性气体无伤害

眼睛接触：不会对眼睛产生化学刺激

食入：立即就医

最重要危害效应：/无

对急救人员防护：/无

对医师之提示：/无

5 灭火措施

适用灭火器：水 二氧化碳灭火器 干粉灭火器

灭火时可能遭遇特殊危害：无

特殊灭火程序：无

消防人员之特殊防护设备：

6 泄露处理方法

个人应注意事项：此产品材料较峰利注意割伤

环境注意事项：通告环保部门

清理方法：出售或再次利用

7 安全处置与储存方法

处置：保持环境清洁、干燥避风

储存：温度在0-28℃之间，湿度在35%-75%之间

8	暴露预防措施	工程控制：避免受水、油类物质的影响，密封包装	
		参数控制：无	
		个人防护设备：	
		呼吸防护：不适用	
		手部防护：戴手套	眼睛防护：不适用
		卫生措施：不能乱丢	皮肤及身体防护：穿戴劳保衣服
9	物理及化学性质	物质状态：固体	形状：固体
		颜色：金黄色	气味：无味
		PH值：不适用	沸点/沸点范围：
		分解温度：无	闪火点：无
			测试方法：无
		自然温度：无	爆炸界限：无
		蒸气压：无	蒸气密度：无
		密度：8.47g/cm3	溶解度：无
10	安定性及反应性	安定性：正常情况下安定性好	
		特殊状况下可能危害反应：无	
		应避免状况：避免受水、油类物质的影响	
		应避免之物质：酸，碱	
		危害分解物：无	
11	毒性资料	急毒性：无	致敏感性：无
		局部效应：无	
		慢毒性或长期毒性：无	
		特殊效应：无	
12	生态资料	可能环境影响/环境流佈：无	
13	废弃处置方法	废弃处置方法：出售或回收再利用	
14	运送资料	国际运送规定：无	
		联合国编号：无	
		国内运送规定：无	
		特殊方法及注意事项：避免水源	
15	法规资料	适用法规：无	
16	其它	参考文献：	
		制表单位：东莞市金乐金属材料有限公司	名称：物质安全资料表
		制表人：黄彩霞	地址/电话：广东省东莞市长安镇沙头社区沙区裕成路22号 / 0769-85349000
			职称：
		制表日期：2016-1-15	公元：

物質安全資料表
MATERIAL SAFETY DATA SHEET(MSDS)

1 供應商資料

物品名稱：金

供應商名稱：锦坤金属(深圳)有限公司

地址：深圳松岗江边创业三路

電話：0755-27537899

緊急聯絡人：袁仕勇 | 電話:0755-27537899 | 傳真: 0755-27537299

2 成份辨識資料

中英文名稱：

材質成份辨識資料			化學文摘社登記號碼CAS NO:	濃度或濃度範圍(成份百分比)			危害物質分類及圖示
成份名稱	化學式	含量(%)		時量平均容許濃度TWA	短時間時量平均容許濃度STEL	最高容許濃度CEILING	
金	Au	68.30%	7440-57-5				
氰化鉀	KCn	31.70%	151-50-8				

3 危害辨識資料與急救措施

最重要危害效應

健康危害效應: 吸入后对鼻、喉和肺有刺激性，引起咳嗽、气短和哮喘等；重者发生喉头水肿、肺水肿及心、肝、肾损害。溅入眼内可造成灼伤。皮肤接触可致灼伤

環境影響: 以上成份元素有显示

物理性及化學與危害: 以上成份元素有显示

特殊危害: 反复低浓度接触，可引起支气管炎；可致皮炎。

主要症狀: 無相关资料

物品危害分類: 無相关资料

4 急救措施

急救措施

皮肤接触：立即脱去被污染的衣着，用大量流动清水冲洗，至少15min。就医。

睛接触：立即提起眼睑，用大量流动清水清洗或生理盐水彻底冲洗至少15min。就医。

入：迅速脱离现场至空气新鲜处。保持呼吸道通畅。如吸困难，给输氧。如呼吸停止，立即进行人工呼吸，就医。

食入：误服者用水漱口，给饮牛奶或蛋清，就医。

最重要危害效應: 死亡

對急救人員防護: 急救后立即洗手

對醫師之提示: 告知中毒迹象

5 滅火措施

適用滅火器: 不易燃物，不适用

滅火時可能遭遇特殊危害: 易分解放出氢气，温度越高，分解速度越快，可形成爆炸性气氛。

特殊滅火程序: 不易燃物，不适用

消防人員之特殊防護設備:不易燃物，不适用

6 洩漏處理方法

個人應注意事項: 轻拿轻放，药水无与皮肤接触

環境注意事項: 需分开单独存放

清理方法: 专人清理

7 安全處置與儲存方法

處置: 1 操作相关成份时,需戴手套及口罩.2 身体外露部分或皮破伤者禁止与药液相接触.3 在操作时须戴防护用品.4.搬运时要轻装轻卸，防止包装及容器损坏。

儲存: 储存于阴凉、干燥、通风良好的仓间。

8	暴露預防措施	工程控制: 严加密闭，提供充分的局部排风和全面通风，提供安全淋浴和洗眼设备。	
		參數控制: 無	
		個人防護設備: 佩戴橡胶手套、口罩	
		呼吸防護: 可能接触蒸气时，应佩戴导管式防毒面具或直接式防毒面具（半面罩）。	眼睛防護: 安全目鏡或眼鏡
		手部防護: 手套	皮膚及身體防護: 穿工作服,經常動
		衛生措施: 工作毕，淋浴更衣。保持良好的卫生习惯。	
9	物理及化學性質	物質狀態: 液体	形狀: 水
		顏色:桃红色	氣味: 刺鼻
		PH值: 3.0-6.0	沸點/沸點範圍: 未測定
		分解溫度: 18-25°	閃火點: 未測定
			測試方法: 未測定
		自然溫度: 固體 無	爆炸界限: 無
		蒸氣壓: 無	蒸氣密度: 固體 無
		密度: 1.0-1.1	溶解度: 容于水
10	安定性及反應性	安定性: 正常狀態下安定	
		特殊狀況下可能危害反應: 無	
		應避免狀況:无相关资料	
		應避免之物質: 酸类、铝、铜	
		危害分解物: 不聚合	
11	毒性資料	急毒性:急性中毒症状为呕叶,无力,头晕,皮	致敏感性: 無
		局部效應: 無	
		慢毒性或長期毒性: 反复低浓度接触，可引起支气管炎；可致皮炎。	
		特殊效應: 無	
12	生態資料	由于呈碱性，该物质对环境有危害，对鱼类和哺乳动物应给予特别注意。	
13	廢棄處置方法	处置前应参阅国家和地方有关法规。中和、稀释后，排入下水道。	
14	運送資料	國際運送規定: 暂无相关资料	
		聯合國編號: 2672	
		國內運送規定: 暂无相关资料	
		特殊運送方法及注意事項: 不可手直接触摸生产,并且要注意会有滑落,掉落之危险发生.	
15	法規資料	化学危险物品安全管理条例,化学危险物品安全管理条例实施细则,工作场所安全使用化学品规定等法规	
16	其它	參考文獻:	1.Aldrich Sigma RDH Fluka MSDS 英文版 2.Mallinckrodt Baker MSDS英文版 3.危险化学品安全技术全书 MSDS
		製表單位: 品保部	名稱: 锦坤金属(深圳)有限公司
			地址/電話: 深圳松岗江边创业三路
		製表人:袁仕勇	職稱: 品保副理 姓名:袁仕勇
		製表日期: 2015-8-01	公元: 2015-8-01

物質安全資料表
MATERIAL SAFETY DATA SHEET(MSDS)

1 供應商資料

物品名稱：鎳

供應商名稱：锦坤金属(深圳)有限公司

地址：深圳松岗江边创业三路

電話：0755-27537899

緊急聯絡人：袁什勇　電話:0755-27537899　傳真：0755-27537299

2 成份辨識資料

中英文名稱：

材質成份辨識資料			化學文摘社登記號碼CAS NO:	濃度或濃度範圍(成份百分比)			危害物質分類及圖示
成份名稱	化學式	含量(%)		時量平均容許濃度 TWA	短時間時量平均容許濃度 STEL	最高容許濃度 CEILING	
鎳	Ni	99.99%	7440-02-0				
鈷	Co	0.0081%	7440-48-4				
銅	Cu	0.001%	7440-50-8				
铁	Fe	0.0005%	7439-89-6				
锌	Zn	0.0004%	7440-66-6				

3 危害辨識資料與急救措施

最重要危害效應

健康危害效應:：可引起镍皮炎，又称镍“痒疹”。皮肤剧痒，后出现丘疹、疱疹及红斑，重者化脓、溃烂。长期吸入镍粉可致呼吸道刺激、慢性鼻炎，甚至发生鼻中隔穿孔，当可引起变态反应性肺炎、支气管炎、哮

環境影響: 对环境有危害，对水体可造成污

物理性及化學興危害: 以上成份元素有显示

特殊危害:本品属自燃物品，具刺激性，接触可引起皮炎，奇痒。

主要症狀:无

物品危害分類: 無相关資料

4 急救措施

急救措施

入：迅速脱离现场至空气新鲜处，保持呼道通畅。如呼吸困难，给输氧。如呼吸停立即进行人工呼吸。就医。皮肤接触：大量流动清水冲洗至少15分钟，并用肥皂清洗。

入：饮足量温水，诱道吐出及时就医。

最重要危害效應:(同三,相关危害状况资之健康危害状况)

對急救人員防護: (空白)

對醫師之提示: (空白)

5 滅火措施

適用滅火器: 化学干粉、砂土。

滅火時可能遭遇特殊危害无

特殊滅火程序: 无

消防人員之特殊防護設備:消防人员必须佩戴过滤式防毒面具(全面罩)或隔离式呼吸器、穿全身防火防毒服，在上风向灭火。

6 洩漏處理方法

個人應注意事項:隔离泄漏污染区，限制出入。切断火源。建议应急处理人员戴自给正压式呼吸器，穿防毒服。不要直接接触泄漏物。使用无火花工具收集于干燥、洁净、有盖的容器中。转移

環境注意事項: 泄漏物须回收.

清理方法: 冷却后刮取回收.

7 安全處置與儲存方法

處置:密闭操作，局部排风。操作人员必须经过专门培训，严格遵守操作规程。建议操作人员佩戴自吸过滤式防尘口罩，戴化学安全防护眼镜，穿透气型防毒服，戴防化学品手套。远离火种、热源，工作场所严禁吸烟。使用防爆型的通风系统和设备。避免与氧化剂、酸类接触。搬运时要轻装轻卸，防止包装及容器损坏。配备相应品种和数量的消防器材及泄漏应急处理设备。倒空的容器可能残留有害物。

儲存: 储存于阴凉、通风的库房。远离火种、热源。包装要求密封，不可与空气接触。应与氧化剂、酸类等分开存放，切忌混储。采用防爆型照明、通风设施。禁止使用易产生火花的机械设备和工具。储区应备有合适的材料收容泄漏物。

8	暴露預防措施	工程控制: 密闭操作，局部排风。	
		参數控制: 无	
		個人防護設備: 呼吸防护；防尘面置； 手部防护：防护手套；	
		呼吸防護: 可能接触其粉尘时，佩戴自吸过滤式防尘口罩	眼睛防護:戴化学安全防护眼镜。
		手部防護: 手套	皮膚及身體防護: 穿工作服,經常勤洗
		衛生措施:工作完毕，淋浴更衣。注意个人清洁卫生。工作时皮肤划伤应及时处理。	
9	物理及化學性質	物質狀態: 坚硬金属	形狀: 固体
		顏色:银白色	氣味: 无
		PH值: 无	沸點/沸點範圍:2732度
		分解溫度: 无	閃火點: 无
			測試方法: 未測定
		自然溫度:无	爆炸界限: 無
		蒸氣壓: 0.13(1810度)	蒸氣密度: 固體 無
		密度: 无	酸
10	安定性及反應性	安定性: 酸性条件下有分解的倾向	
		特殊狀況下可能危害反應: 無	
		應避免狀況:无	
		應避免之物質: 酸类、强氧化剂、硫。	
		危害分解物: 无	
11	毒性資料	急毒性:无	致敏感性: 無
		局部效應: 無	
		慢毒性或長期毒性:无	
		特殊效應: 無	
12	生態資料	该物质对环境有危害.	
13	廢棄處置方法	根据国家和地方有关法的要求处置。或与厂商或制造商联系，确定处理方法。	
14	運送資料	國際運送規定: 暂无相关资料	
		聯合國編號:无	
		國內運送規定: 暂无相关资料	
		特殊運送方法及注意事項: 无	
15	法規資料	适用法规:化学危险物品安全管理条例（1987年2月17日国务院发布）。化学危险物品安全管理条例实施细侧（化劳发{1992}677号，工作场所安全使用化学品规定{1996}劳部发423号）等法规，针对化学危险品的安全使用、生产、储存、运输、装卸等方面均作了相应的规定。	
16	其它	參考文獻:	无
		製表單位: 品保部	名稱: 锦坤金属(深圳)有限公司
			地址/電話: 深圳松岗江边创业三路
		製表人:袁仕勇	職稱: 品保副理 姓名:袁仕勇
		製表日期: 2015-8-01	公元: 2015-8-01

物質安全資料表
MATERIAL SAFETY DATA SHEET(MSDS)

1 供應商資料

物品名稱：锡

供應商名稱：锦坤金属(深圳)有限公司

地址：深圳松岗江边创业三路

電話：0755-27537899

緊急聯絡人：袁什勇　電話: 0755-27537899　傳真: 0755-27537299

2 成份辨識資料

中英文名稱：

材質成份辨識資料			化學文摘社登記號碼CAS NO:	濃度或濃度範圍(成份百分比)			危害物質分類及圖示
成份名稱	化學式	含量(%)		時量平均容許濃度 TWA	短時間時量平均容許濃度 STEL	最高容許濃度 CEILING	
锡	Sn	99.9934%	53408-94-9				
铅	Pb	0.0018%	7439-92-1				
铋	Bi	0.0001%	7440-69-9				
铜	Cu	0.0007%	7440-50-8				
铁	Fe	0.0018%	7439-89-6				
锑	Sb	0.0018%	7440-36-0				
锌	Zn	0.0004%	7440-66-6				

3 危害辨識資料與急救措施

最重要危害效應

健康危害效應：；熔融焊料温度500摄氏度以上时，可能产生蒸气，吸入后可能造成贫血、失眼、体弱无力、便秘、恶心、腹痛等；状况严重时，可能会对中枢神经造成影响，甚至引发 消化系统出会造成一定的影响

環境影響：以上成份元素有显示

物理性及化學興危害：以上成份元素有显示

特殊危害：反复低浓度接触，可引起支气管炎；可致皮炎。

主要症狀：眩晕、头痛、皮肤过敏等

物品危害分類：無相关資料

4 急救措施

急救措施

吸入：吸入蒸气造成呼吸困难时须将患移动到空气流通较好处,并及时送医院诊皮肤接触：用肥皂水清洗,烫伤用冷水降温后或皮肤过敏时应请医生处理

食入：及时请医生处理.

最重要危害效應:(同三,相关危害状况资之健康危害状况)

對急救人員防護:(空白)

對醫師之提示:(空白)

5 滅火措施

適用滅火器：二氧化碳、化学干粉、泡沫灭火器、水。使用灭火时，须避免高温焊料遇水喷溅造成的人员烫伤。

滅火時可能遭遇特殊危害：熔融之合金在高的温度下遇水时可能会产生严重喷溅，可能会造成人员烫伤.

特殊滅火程序：无

消防人員之特殊防護設備:灭火人员须穿防火衣和配戴便携式呼吸器

6 洩漏處理方法

個人應注意事項：熔融态的焊料须经冷却到常温后方可处理,避免烫伤.

環境注意事項：泄漏物须回收.

清理方法：冷却后刮取回收.

7 安全處置與儲存方法

處置:作业温度不宜高于500摄氏度，人员须配戴防护设备，避免吸入蒸气、粉尘，清扫时不宜使用干扫把及高温气体喷刷，以免粉尘飞扬。

儲存：储存时须防水，防污染，包装须标示危害物标识。



8	暴露預防措施	工程控制: 须设置充分的局部排气及全面换气设备，控制暴露浓度低于时量平均容许浓度。	
		參數控制: 八小时工作日平均容许浓度：锡-2.0mg/立方米；铜-0.1mg/立方米;	
		個人防護設備: 呼吸防护：防尘面置；　手部防护：防护手套；	
		呼吸防護: 防尘面置	眼睛防護: 护目镜，洗眼器
		手部防護: 手套	皮膚及身體防護: 穿工作服,經常勤洗
		衛生措施: 作业后,饮食前应漱洗, 作业中不得饮食, 抽烟, 化妆, 作业人员不可配戴隐形眼镜.	
9	物理及化學性質	物質狀態: 金属固体	形狀: 条状、棒状
		顏色:银灰色	氣味: 无
		PH值: 无	沸點/沸點範圍: 熔点:224 229摄氏度
		分解溫度: 无	閃火點: 无
			測試方法: 未测定
		自然溫度:无	爆炸界限: 無
		蒸氣壓: 無	蒸氣密度: 固體 無
		密度: 1.0-1.1	溶解度: 不溶解
10	安定性及反應性	安定性: 安定	
		特殊狀況下可能危害反應: 無	
		應避免狀況:热、火焰、潮湿浸水	
		應避免之物質: 强氧化剂、强酸、双氧水	
		危害分解物: 金属粉尘及蒸气	
11	毒性資料	急毒性:无	致敏感性: 無
		局部效應: 無	
		慢毒性或長期毒性:无	
		特殊效應: 無	
12	生態資料	能之环境影响/环境流布：　土壤流布: (空白)　　水中流布: (空白)	
13	廢棄處置方法	废弃物处置方法：回收，再炼制或按废物处理法规处理.	
14	運送資料	國際運送規定: 暂无相关资料	
		聯合國編號:无	
		國內運送規定: 暂无相关资料	
		特殊運送方法及注意事項: 无	
15	法規資料	适用法规:危险物及有害物通用法规	
16	其它	參考文獻:	无
		製表單位: 品保部	名稱: 锦坤金属(深圳)有限公司
			地址/電話: 深圳松岗江边创业三路
		製表人:袁仕勇	職稱: 品保副理　姓名:袁仕勇
		製表日期: 2015-8-01	公元: 2015-8-01

Material Safety Data Sheet

物質安全資料表(參考格式)

一、物品與廠商資料/Product and Company Identification

物品名稱：液晶聚合物 Product Name
產品編號： LCP E130i Product Code
建議用途及限制使用：连接器… Suggestion and Restriction on application:
製造商或供應商名、地址、及電話:深圳市华讯达塑胶制品有限公司深圳市宝安区沙井路共和第二工业区B202
緊急聯絡電話/傳真電話 Emergency Phone Number/Fax

二、危害辨識資料/ Hazard Identification

物品危害分類/Hazard Classification：Cd、Pb Hg Cr（VI） PBBs PBDEs 符合 ROHs 欧盟标准.
GHS 標示內容 / GHS Label Elements：--- 象徵符號 Symbol: --- 警示語/ Singal Words: --- 危害警告訊息/Hazard statement: --- 危害防範措施/Precaution:---
其它危害 Others:---

三、成分辨識資料/Composition, Information on Ingredients

純物質/Pure Material：

中英文名稱 Material name：液晶聚合物 (Liquid Crystal Polymer)
同義名詞 Synonyms： LCP E130i
化學文摘社登記號碼（CAS N0．）：147310-94-9
危害物質成分(成分百分比) Hazard Ingredients Composition：---

混合物質/Mixture:

危害物質成分之中英文名稱 Names of Hazardous Chemicals	濃度及濃度範圍(成分百分比) Consistency & tolerance	化學文摘社登記號碼 （CAS NO）：	危害物质分类及测试 Classification of hazardous substances and testing
Polymer Resin 树脂	68%	147310-94-9	ND
Glass fiber 玻纤	30%	65997-17-3	ND
Other 其它	2%	Non public official	ND

四、急救措施/ First Aid Measures

不同暴露途徑之急救方法/ First Aid Measures for Different Kinds of Exposures： • 吸入/Inhalation：当吸入加热所逸出之气体，将患者移至通风良好之处，如有必要则医治疗 • 皮膚接觸/Skin Contact：尽快脱出受污染的衣服，以大量清水至少冲洗 15 分钟，任何不适，立即送医

保存期限:5 年 保存單位:各事業部

過期處置:銷毀

• 眼睛接觸/Eye Contact：撐开眼皮,立即以大量清水冲洗直到送到救护站,立即送医 • 食入/Ingestion：催吐,以清水漱口,立即送医
最重要症狀及危害效應/Most Important Symptoms and Hazard Reactions：---
對急救人員之防護/Protection to First-Aid Attendants：应穿着 C 级防护装备在安全区实施急救
對醫師之提示/Suggestions to Doctors： 吞食时,考虑洗胃,活性碳及通便

五、滅火措施/ Fire Fighting Measures

適用滅火劑/Suitable Extinguishing Media： A、B、C 干粉灭火器
滅火時可能遭遇之特殊危害/Special Hazards in Fire：---
特殊滅火程序/Special Fire-Fighting Procedures：洒水便于工作温度降低冷却
消防人員之特殊防護設備/Required Special Protective Equipment for Fire-Fighters： 使用供氧式呼吸护具及消防衣手套

六、洩漏處理方法/ Accidental Release Measures

個人應注意事項/ Personal Precautions： 穿适当的防护装备
環境注意事項/Environmental Precautions： 对于泄漏区通风，以清水冲洗干净。为防止鸟类或鱼类由排水系统中摄食，须彻底回收。
清理方法/Methods for Cleaning： 原封不动的原料作废弃物处理或回收利用

七、安全處置與儲存方法/ Handling and Storage

處置/Handling： 操作处所顺严禁烟火，做好整理整顿以避免粉尘累积。为防止尘爆，空气输送管路、 袋滤器及储槽须加装静电消除装置，并确实接地。袋滤器之滤材胶用导电性材质。
儲存/ Storage： 存放于阴凉处所，避免直射阳光、雨淋及急逐之温差。储存处严禁烟火。

八、暴露預防措施/ Exposure Controls, Personal Protection

工程控制/ Engineering Measures：局部排氧通风装置
控制參數/ Control Parameters： • 八小時日時量平均容許濃度(TWA)/短時間時量平均容許濃度(STEL)/最高容許濃度(CEILING)：15mg/m^3~ 5mg/m^3 • 生物指標/ BEIs: ---
個人防護設備/ Personal Protection Equipment： • 呼吸防護/Respiration：供氧式呼吸防护具,清洗时配有高效虑材之空气净化式呼吸式防护 • 手部防護/Hand：防护手套

保存期限:5 年　　保存單位:各事業部
過期處置:銷毀

• 眼睛防護/Eye：面罩(至少 8 寸),防尘安全护目镜 • 皮膚及身體防護/Skin & Body： 防尘工作鞋和长手套,2、使用人造纤维材质之防护且无掀起、折皱，口袋等减少灰尘沾粘 衛生措施/Hygiene Measures：工作后尽速脱掉污染衣物，工作场所严禁吸烟，维持作业场所清洁

九、物理及化學性質/ Physical and Chemical Properties

物質狀態/ State of Substance：	形狀/Appearance： 粒状
顏色/Color： BK/NC/彩色	氣味/Odor： 芳香
pH 值/pH Value： ---	沸點/沸點範圍/Boiling Point： ---
熔點/凝固點 Melting /Solidify Point: 420℃	揮發速率/Evaporative Speed:---
分解溫度/Decomposing Temperature： ---	閃火點： ℉ 540 ℃ 以上 Flashpoint 測試方法： 開杯 閉杯 Test Methods：Open Slot Closed Slot
自燃溫度/Self-Igniting Temperature： ---	爆炸界限/Explosion Limits： ---
蒸氣壓/Vapor Pressure： ---	蒸氣密度/Vapor Density： ---
密度/Density： 1.68~1.69	溶解度/Dissolution： 水/不溶
分配係數/Distribution factor: ---	

十、安定性及反應性/Stability and Reactivity

安定性/Stability： 依一般操作及储存程式时,稳定性佳.
特殊狀況下可能之危害反應/Possible Hazard Reaction Under Special Conditions： 粉尘危害
應避免之狀況/Conditions to Avoid： ---
應避免之物質/Materials to Avoid： ---
危害分解物/Hazardous Decomposition Products: ---

十一、毒性資料/ Toxicological Information

急毒性/Acute Toxicity： ---
局部效應/Local Reactions： ---
致敏感性/Sensitivity： 干燥、溶融时会产生瓦斯之气体，对眼、皮肤会有刺激。

保存期限:5 年 保存單位:各事業部
過期處置:銷毀

慢毒性或長期毒性/Chronic or Long Term Toxicity： ---
特殊效應/Special Reactions： ---

十二、生態資料/ Ecological information

可能之環境影響/環境流佈/Possible Environmental Impact/Environmental Run-offs： 为防止被海洋生物或鸟类摄食，严禁丢弃至海洋或水域。

十三、廢棄處置方法/Disposal considerations

廢棄處置方法/Disposal Methods： 适当之焚化炉燃烧或掩埋法。

十四、運送資料/Transport information

國際運送規定/International Transportation Regulations： ---
聯合國編號/UN Reference No.： ---
國內運送規定/Domestic Transportation Regulations： 道路运输交通规则，防止破袋、渗水，拿取时勿乱丢。
特殊運送方法及注意事項/Special Transportation Methods and Precautions： ---

十五、法規資料/Regulatory information

適用法規/Applicable Regulation： 劳工安全卫生设施规则 道路交通安全规则 事业废弃物储存清除处理方法及设施标准 危险性及有害物通识规则

十六、其他資料/Other information

參考文獻 Ref. Document		
製表單位 Department	名稱/Dept. Name： 深圳市华讯达塑胶制品有限公司 品保部	
	地址/電話 Address/Tel.：深圳市宝安区沙井镇共和第二工业区B202	
製 表 人 Made By	職稱/Title：文控	姓名： 吴静 Name
製表日期 Date Prepared 修订日期 Last Revised	2011-4-15 2020-05-12	

※本表上述資料中符號“--”或無代表目前查無相關資料。各項資料與數據僅供參考，使用者依應用需求，自行負責判斷其可用性，對外不負任何法律責任。

保存期限:5 年　　保存單位:各事業部
過期處置:銷毀