序号 | | | | | | | - | |

佳世达

INSPECTION REPORT/WORK SHEET

NUMBER 料　号	8F.4A554.5R0	MATERIAL 材　质	AISI-1018
DESCRIPTION 品　名	BH(2#)M3-0.5x5(6.3,1.9)耐落	HEAT TREAT 热处理	调质
IMPLEMENT DATE 预定投产日期		PLATING 电　镀	白镍
MFG QUANTTTY 制造数量		REFERENCE 参照标准	

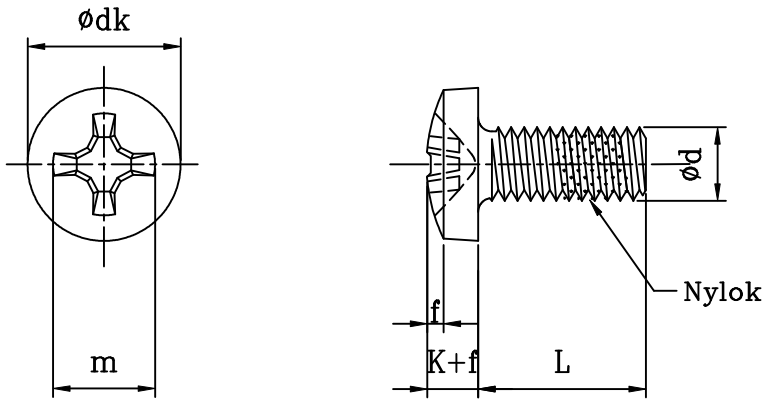

SPEC.	ITEM	1	2	3	4	5	6	7	8	9	10
$6.30^{+0}_{-0.50}$	ødk										
2#P-GAGE	m										
0.60±0.10	f										
1.90±0.15	K+f										
$5.00^{+0}_{-0.50}$	L										
2.88~2.98	ød										

NOTES/SPECIAL INSTRUCTION 备注/特别说明					
RESULT 判　定	☐ ACCEPT 合　格 ☐ REJECT 不合格	INSPECTOR/DATE 检验者/日期		APPROVAL 核　准	

滨中元川金属制品（昆山）有限公司
江苏省昆山市蓬朗镇昆嘉高科技工业区
TEL：0512-57619121，57619125
FAX：0512-57619149

版次	日期	业务	备注