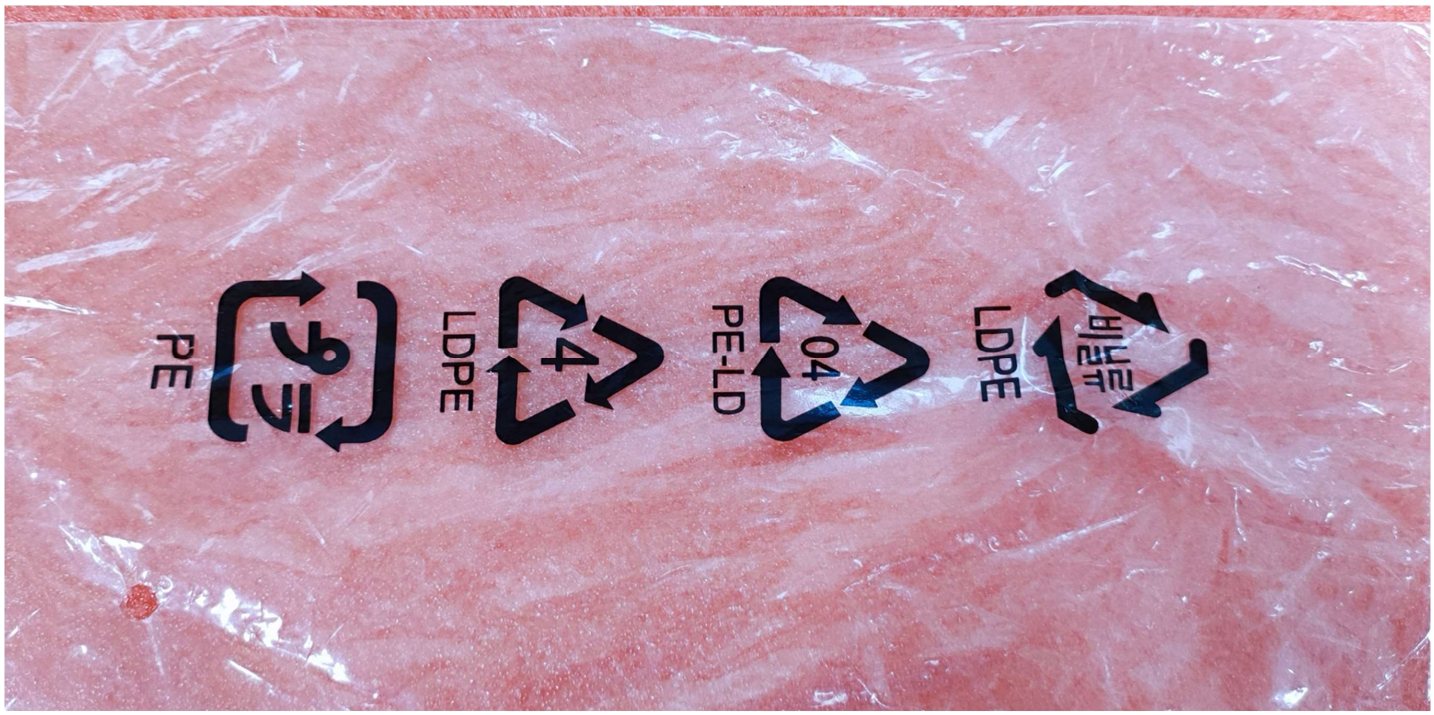



設計驗證
工程課
2024-03-19
發行
廷鏵科技開發股份有限公司



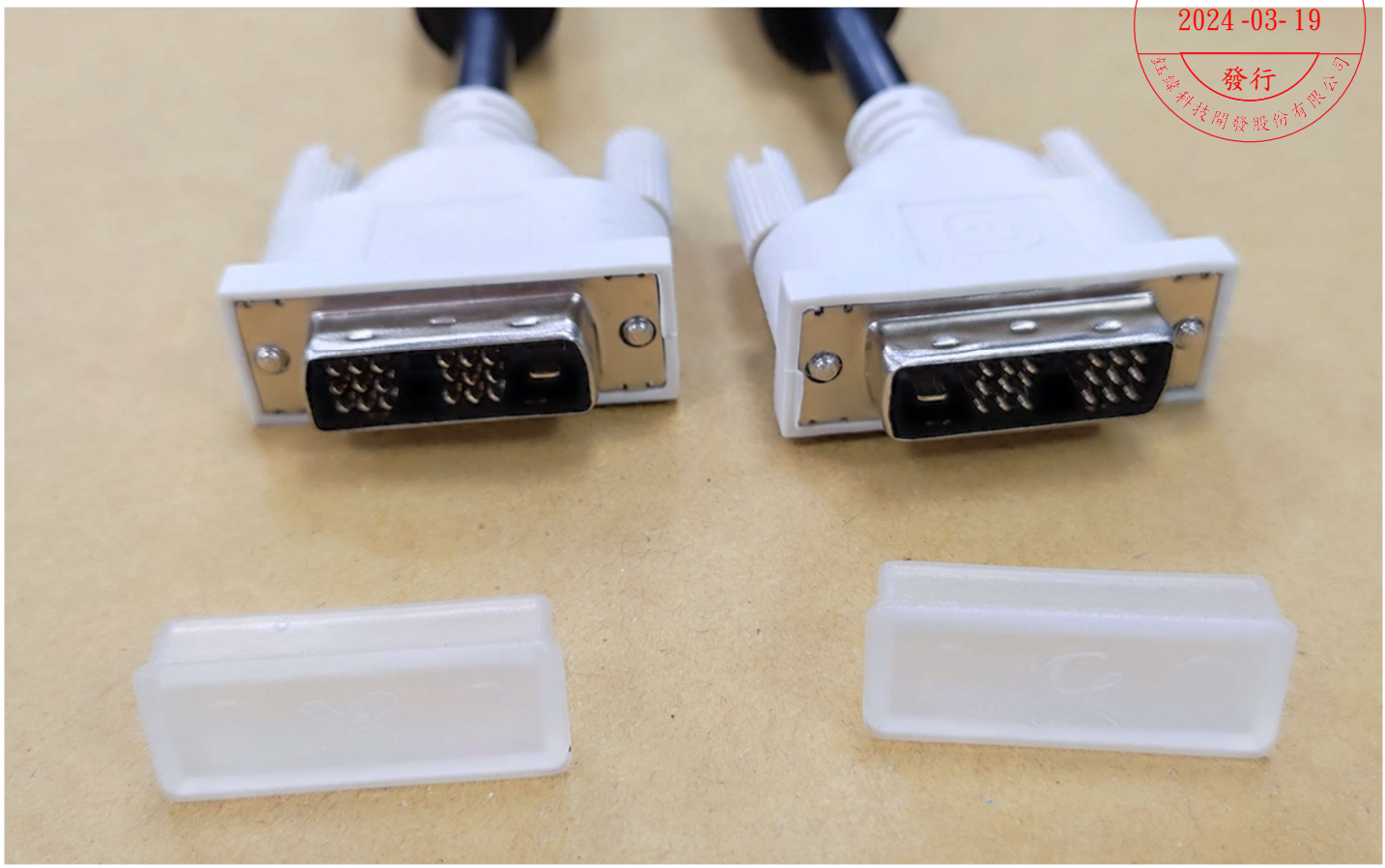

設計驗證
工程課
2024-03-19
發行
宏碁科技開發股份有限公司

大朋集团/福清天祥电子配件有限公司

GREATLAND GROUP/FUQING TIEN HSIANG ELECTRONIC PARTS CO.,LTD.

承　　認　　書

APPROVAL DATA SHEET

CUSTOMER(承認廠商)：　鈺纬

DESCRIPTION(型　名)：　DVI CABLE

PART NO　(客戶料號)：　3KC00012510

SA　NO　(承認單號)：　FQE240209P

ISSUED BY:

大朋集团/福清天祥电子配件有限公司		
APPROVED(核准)	CHECKED(審查)	PREPARED(經辦)
袁新平	/	譚江

CONCLUSION	REMARK
APPROVED REJECTED LIMITED DATE: 設計驗證 工程課 2024-03-19 發行 鈺緯科技開發股份有限公司	

ADDRESS: CORNER OF FUQIAN RD & LONGJIANG SOUTH RD,ZHOUDIAN VI, HONGRU AREA, FUQING FUJIAN,CHINA

TEL:(86)591-85380005,85383805,85382233,85372646

FAX:(86)591-85388743

E-MAIL:greatlan@pub2.fz.fj.cn

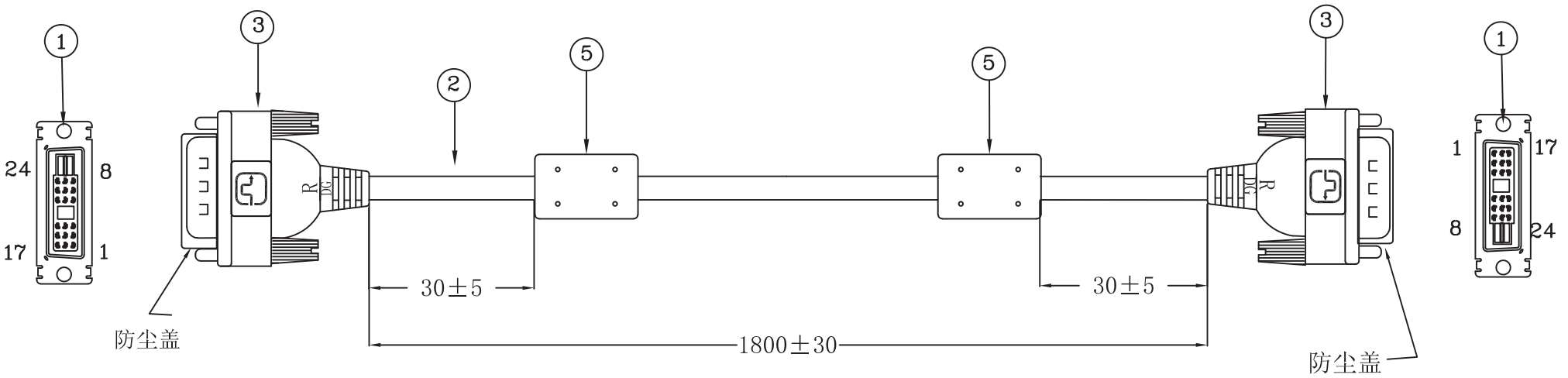

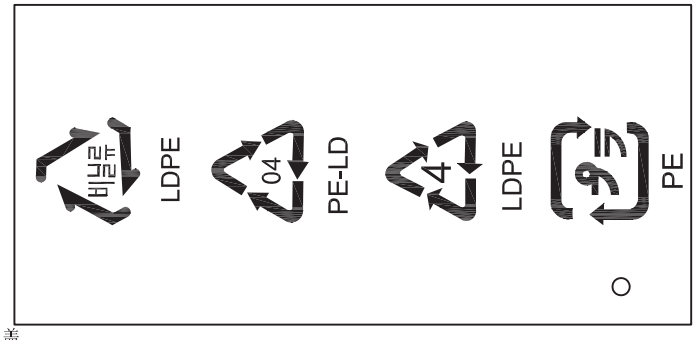

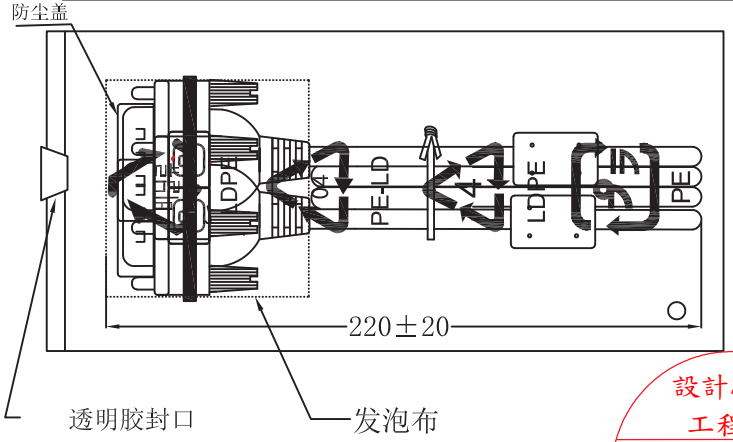

WIRING TABLE

	P1	WIRING COLOR		P2	
1	1	RED	红	1	1
	2	WHITE	白	2	
	3	DRAIN	小地线	3	
2	9	GREEN	绿	9	2
	10	WHITE	白	10	
	11	DRAIN	小地线	11	
3	17	YELLOW	黄	17	3
	18	WHITE	白	18	
	19	DRAIN	小地线	19	
	22	DRAIN	小地线	22	
4	23	WHITE	白	23	4
	24	BLUE	蓝	24	
对绞	14	BLACK	黑	14	对绞
	15	RED	红	15	
6		GREEN	绿	6	
7		YELLOW	黄	7	
16		ORANGE	橙	16	
SHELL		BRAID	编织	SHELL	

NOTES:
1. 导通阻抗:3Ω max、绝缘阻抗:10MΩ
高压测试: DC 500V
2. 100%导通测试,不可有短路,断路,错位及间接性接触不良现象.
⚠ DVI CONN. 的第14PIN高度为4.7mm.
其它PIN高度为5.46mm.
⚠ DVI CONN. 为白色单面LOGO.
5. 线材PVC颜色为:黑色(GTL-005)

MOLDING TOOLING	OM-503 CE-050
PVC COLOR	GTL-309 GTL-005

大朋集团/福清天祥电子配件有限公司
GREATLAND GROUP/FUQING TIEN HSIANG ELECTRONIC PARTS CO.,LTD.

Tolerance: XX. ± 3, X. ± 0.5, .X± 0.3, Angle: X° ± 5°	Approved by:	Customer P/N: 3KC00012510	
	CHECKED BY:	REV:01	Customer: 钰纬
	Drawn by: 谭江	Description:	SPEC NO:
	Date: 2024.02.18	DWG. NO: FQE240209P	
	Scale:	Unit:mm	SHEET: 1 OF 1

設計驗證 工程課 2024-03-19 發行 钰緯科技開發股份有限公司

大朋集团/福清天祥电子配件有限公司

＊＊＊＊＊　物　料　表　＊＊＊＊＊

产品料号：3KC00012510　　REV:01　　制表日期：　　2024.02.18

项次	TITOP料号	数　量	名　　称　　及　　规　　格	厂　商
01	CB178052	2	DVI .CONN. :　　18P+1　公　　点焊式　　黑胶芯　三件连体(含马口铁)	信而昌
02	AD109002	1870mm	线材: UL/CSA　20276　(#30TA*1PR+EAM)*4+#30TA*1PR+#30TA*3C+AB 85%　80P　OD=6.5mm　圆平半雾面　GTL- 005　4PR 白*红　白*黄　白*绿　白*蓝　阻抗　100±10Ω　1PR　黑　红　3C　绿　黄　橙	中钜 联颖
03	ZB0077	2sets	MINI　DVI外壳网尾为 Φ7.2mm （GTL-309） 35P　PVC料	大朋
04	KB015202	16g	PVC 料：CORE: 黑色（GTL-005） 45P	美嘉（美昱）
05	HJ040156	2	铁粉心：F2　φ14.2×28.5× φ7.2mm	科峰
06	LD002945	1.68g/2pcs	DVI防尘盖 PP料	旭瑞
07	HS006000	2	双导铜箔:W=8*40mm	尖端
08	AALB4814	8*5.5CM	跳线：1061 裸铜 28# 黄色 一端脱1.5mm，　一端脱45mm	申江 雄风 东晨
09	KV001204	1.3g	白胶	帆正

REVISIONS			
REV.	DESCRIPTION	DATE	REVISED BY

ROHS

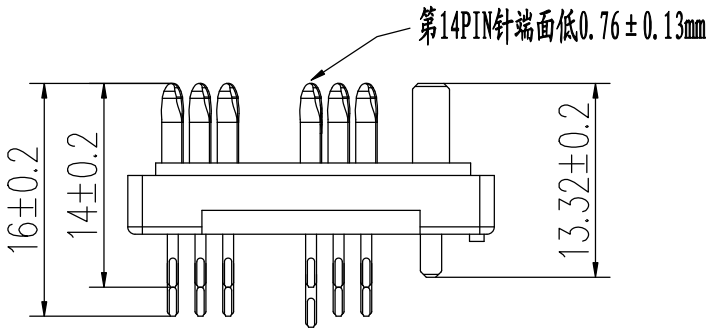

DVIM-BXX00XX00-0021

- 01: 端子电镀G/F
- 03: 端子电镀3U"
- 05: 端子电镀5U"
- 11: 端子电镀1U"
- 15: 端子电镀15U"
- 30: 端子电镀30U"
- 胶芯材质L: LCP
- 胶芯材质P: PBT
- 胶芯颜色W: 白色
- 胶芯颜色H: 黑色
- 胶芯颜色B: 蓝色

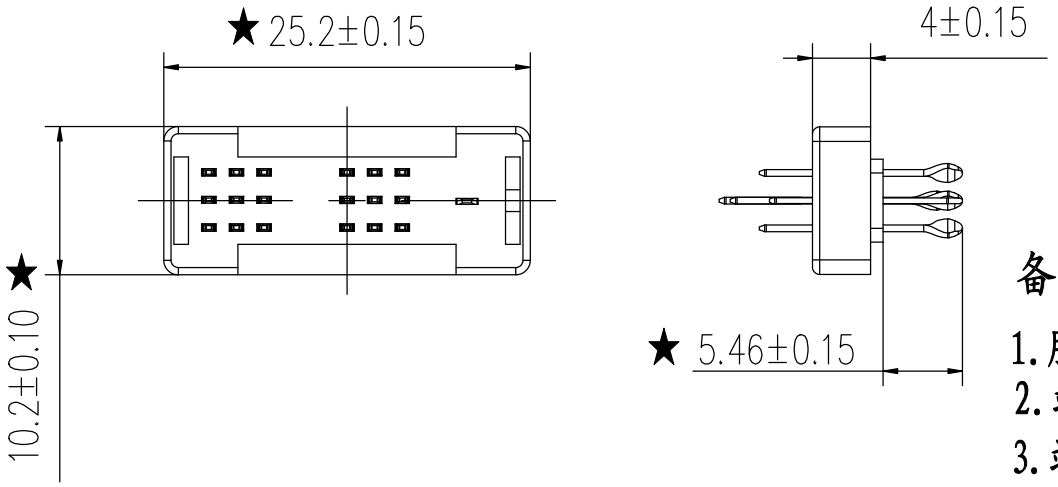

备注:

1. 胶芯材质: PBT胶料
2. 端子材质: 黄铜
3. 端子镀层: 前金后锡, Au: G/F, Sn: 60U"Min
4. ★代表重点尺寸

深圳市信而昌电子有限公司
SHENZHENSHI XINERCHANG ELECTRONIC Co.,LTD
地址: 深圳市龙岗区坪地镇年丰村第二工业区
TEL: 0755-84078218 FAX: 0755-84078324

GENERAL TOLERANCE			
X.	±0.20	X°	±2°
X.X	±0.15	X.X°	±1°
X.XX	±0.13	X.XX°	±0.5°

Description	DVI(18+1) 胶芯组 普通型		
Customer Name		Drawing By	裴智程
Customer No.		Designed By	
Produce No.		Approved By	
Date	2014.5.13	Scale	

Third Angle Projection

Units	■MM	REV
	□Inch	A/0

客户图面

REVISIONS			
REV.	DESCRIPTION	DATE	REVISED BY

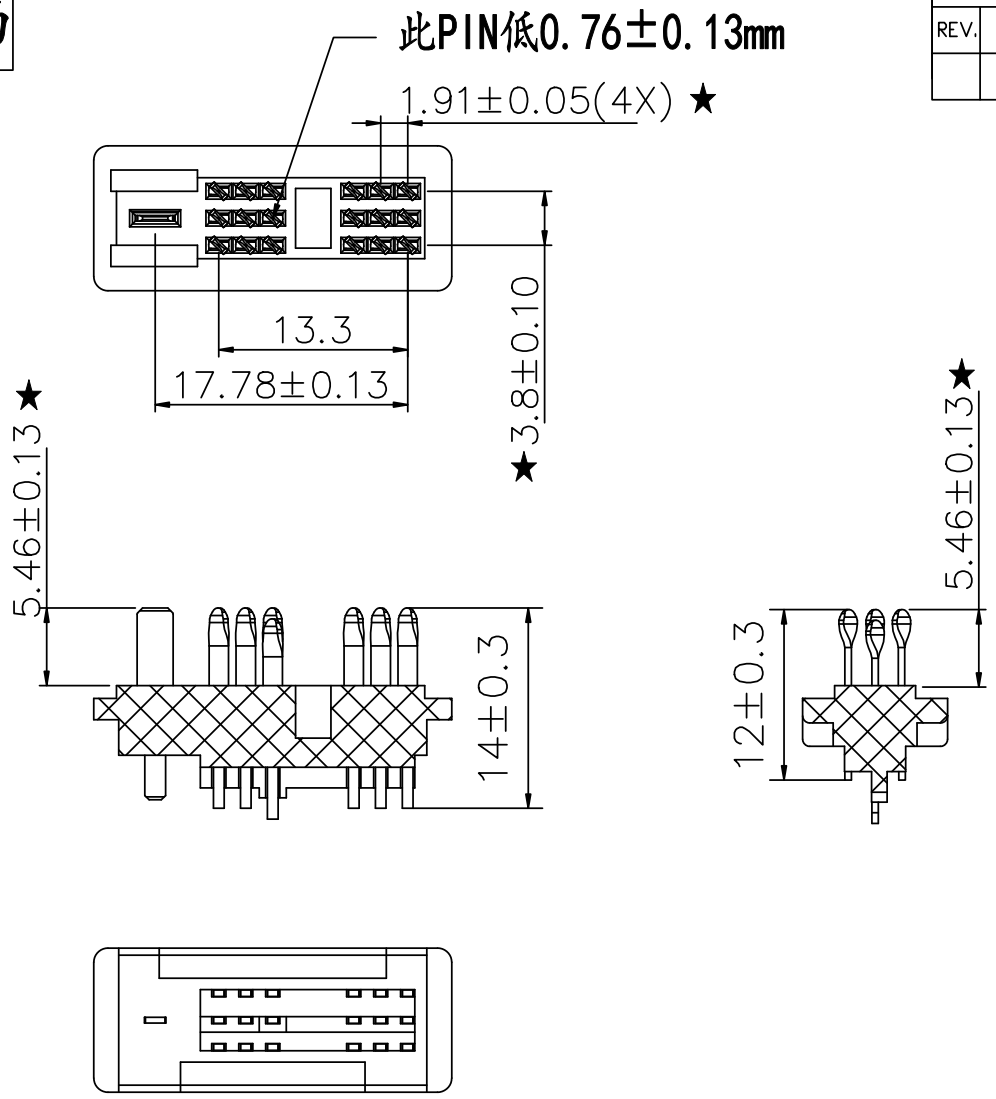

DVIM-BXX00XX00-0001

- 01:端子电镀G/F
- 11:端子电镀1U"
- 03:端子电镀3U"
- 05:端子电镀5U"
- 15:端子电镀15U"
- 30:端子电镀30U"
- 胶芯材质L:LCP
- 胶芯材质P:PBT
- 胶芯颜色W:白色
- 胶芯颜色H:黑色
- 胶芯颜色B:蓝色

备注:

1. 胶芯材料:PBT胶料
2. 端子材料:黄铜
3. 端子镀层:Ni:60U"Min,Au:G/F",Sn:60U"Min
4. ★代表重点尺寸

深圳市信而昌电子有限公司
SHENZHENSHI XINERCHANG ELECTRONIC Co.,LTD
地址:深圳市龙岗区坪地镇年丰村第二工业区
TEL:0755-84078218 FAX:0755-84078324

GENERAL TOLERANCE				Description	DVI(18+1)公头 组装式胶芯组 短短针			Third Angle Projection
X.	±0.20	X°	±2°	Customer Name		Drawing No.	王 超	
X.X	±0.15	X.X°	±1°	Customer No.		Designed By		
X.XX	±0.13	X.XX°	±0.5°	Produce No.		Approved By		Units ■MM ☐Inch REV A/0
				Date	2017.06.27	Scale	FIT	

REVISIONS			
REV.	DESCRIPTION	DATE	REVISED BY

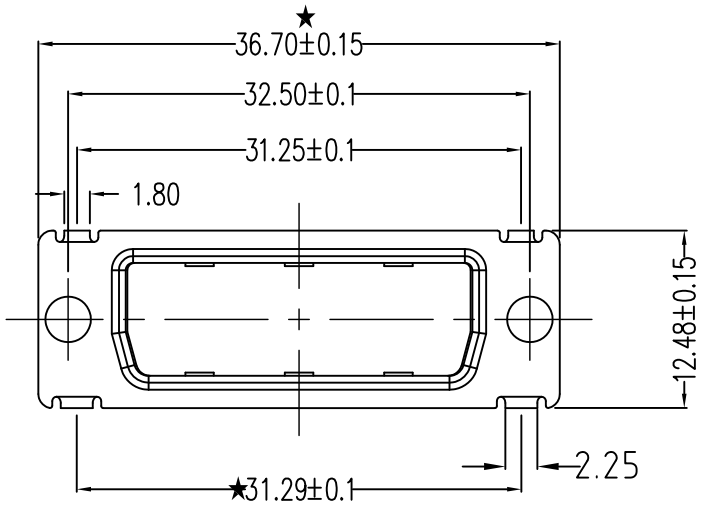

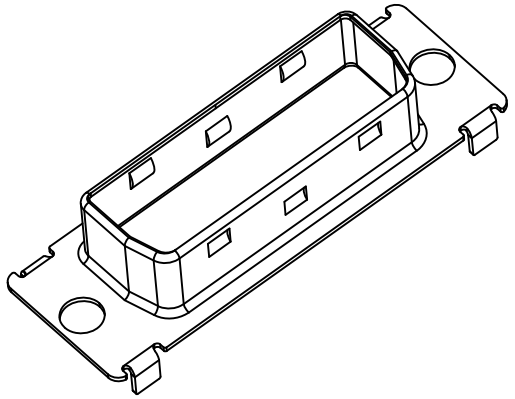

料号设变:
DVIM-C00FX00XX-0002

- 08: 盐雾要求8H
- 12: 盐雾要求12H
- 24: 盐雾要求24H
- 48: 盐雾要求48H

- 外壳镀层A: Au
- 外壳镀层N: Ni

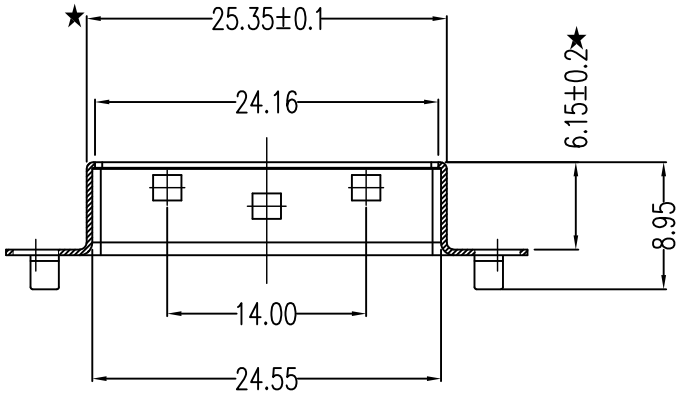

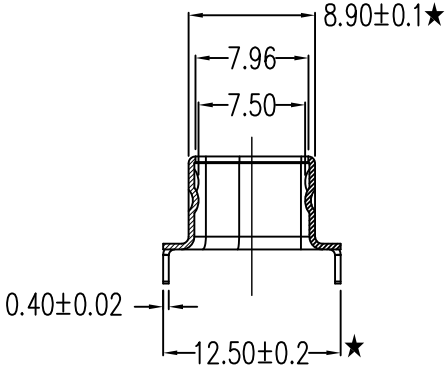

备注:
1. 材质: SPCC T=0.4±0.02
2. 镀层: Ni/Au
3. 表面无明显压痕、拉伤; 翻边孔无明显裂纹
4. ★代表重点尺寸

深圳市信而昌电子有限公司
SHENZHEN XINERCHANG ELECTRONIC Co.,LTD
地址: 深圳市龙岗区坪地镇年丰村第二工业区
TEL: 0755-84078218 FAX: 0755-84078324

GENERAL TOLERANCE				Description	DVI 公头高铁壳			Third Angle Projection
X.	±0.20	X°	±2°	Customer Name		Drawing By	资巧云	
X.X	±0.15	X.X°	±1°	Customer No.		Designed By	王 超	
X.XX	±0.13	X.XX°	±0.5°	Produce No.		Approved By	李建清	Units ■MM □Inch
				Date	2010.05.29	Scale	1:1	A/0

客户图面

REVISIONS			
REV.	DESCRIPTION	DATE	REVISED BY
A1	马口铁管控增加说明	2017.03.28	王 超
B	更改卡点大小	2022.8.23	王 超

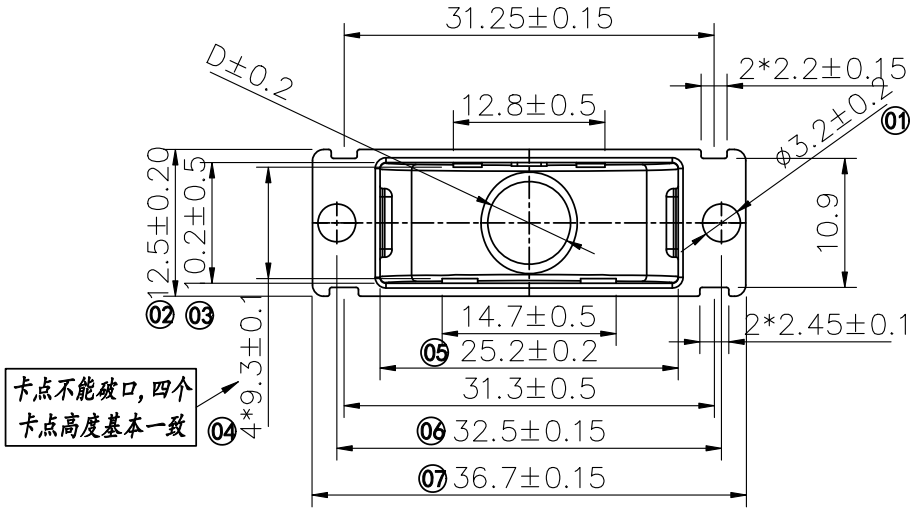

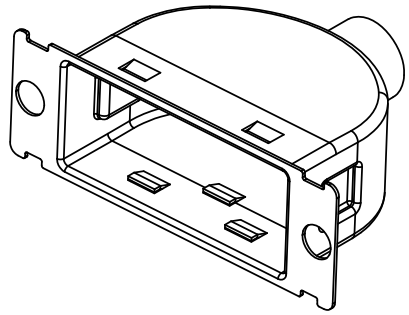

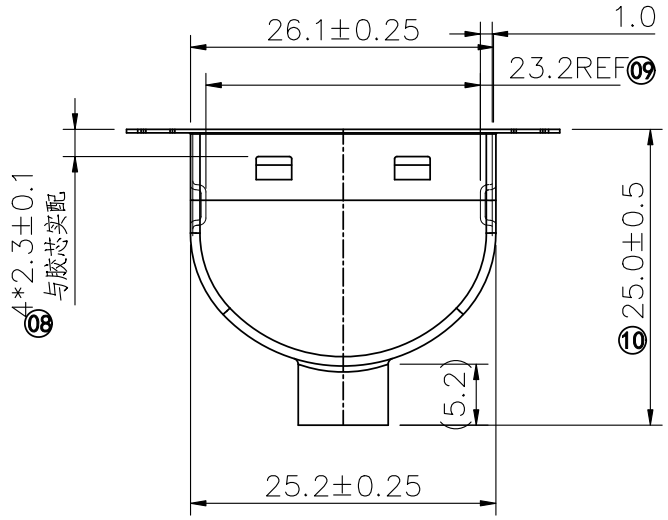

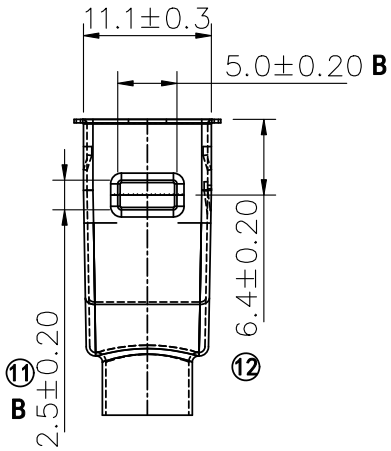

备注:

1. 材质: SPCC T=0.30
2. 镀层: 镀铜60U"Min, 镀锡60U"Min
3. 随着线径的增大, 总长度尺寸将缩短
4. 标序号的为重点检验尺寸
5. 与胶芯实配, 胶芯高出马口铁0.10mm左右
   与胶芯、高铁壳配合无松动、无缝隙
6. 允许有不影响使用效果的裂缝

料号							
料号	素材	DVIK-A00F90000-0031	DVIK-A00F90000-0032	DVIK-A00F90000-0033	DVIK-A00F90000-0034	DVIK-A00F90000-0035	DVIK-A00F90000-0036
料号	镀锡	DVIK-A00FT0000-0031	DVIK-A00FT0000-0032	DVIK-A00FT0000-0033	DVIK-A00FT0000-0034	DVIK-A00FT0000-0035	DVIK-A00FT0000-0036
(D)DIM		φ7.0	φ7.5	φ8.0	φ8.5	φ9.0	φ9.5

深圳市信而昌电子有限公司
SHENZHENSHI XINERCHANG ELECTRONIC Co.,LTD
地址: 深圳市龙岗区坪地镇年丰村第二工业区
TEL:0755-84078218 FAX:0755-84078324

GENERAL TOLERANCE			
X.	±0.20	X°	±2°
X.X	±0.10	X.X°	±1°
X.XX	±0.05	X.XX°	±0.5°

Description	DVI 一体式马口铁 L=25 带凹槽连后壳		
Customer Name		Drawing By	
Customer No.		Designed By	
Produce No.		Approved By	
Date	2022.8.23	Scale	FIT

Third Angle Projection

Units ■MM □Inch

B