大朋集团/福清天祥电子配件有限公司

GREATLAND GROUP/FUQING TIEN HSIANG ELECTRONIC PARTS CO.,LTD.

承　　認　　書

APPROVAL DATA SHEET

CUSTOMER(承認廠商): 鈺纬

DESCRIPTION(型 名): DVI CABLE

PART NO (客戶料號): 3KC00012510

SA NO (承認單號): FQE240209P

ISSUED BY:

大朋集团/福清天祥电子配件有限公司		
APPROVED(核准)	CHECKED(審查)	PREPARED(經辦)
袁新平	/	谭江

CONCLUSION	REMARK
APPROVED REJECTED LIMITED DATE:	

ADDRESS: CORNER OF FUQIAN RD & LONGJIANG SOUTH RD,ZHOUDIAN VI,
HONGRU AREA, FUQING FUJIAN,CHINA

TEL:(86)591-85380005,85383805,85382233,85372646

FAX:(86)591-85388743

E-MAIL:greatlan@pub2.fz.fj.cn

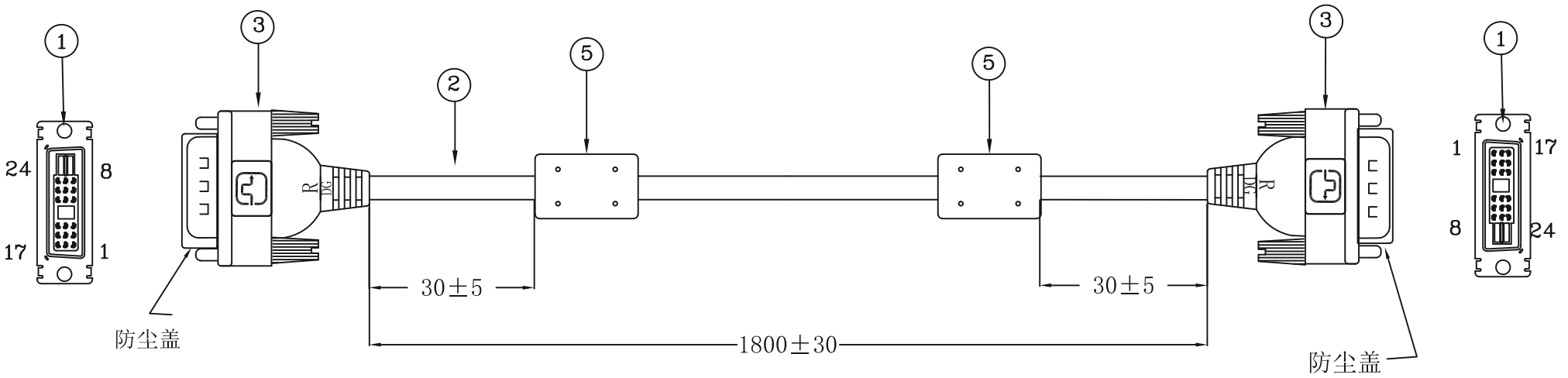

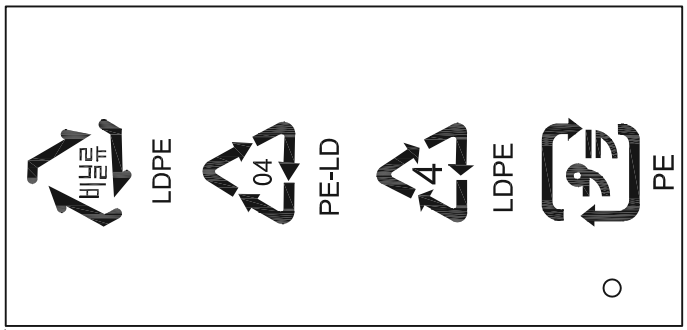

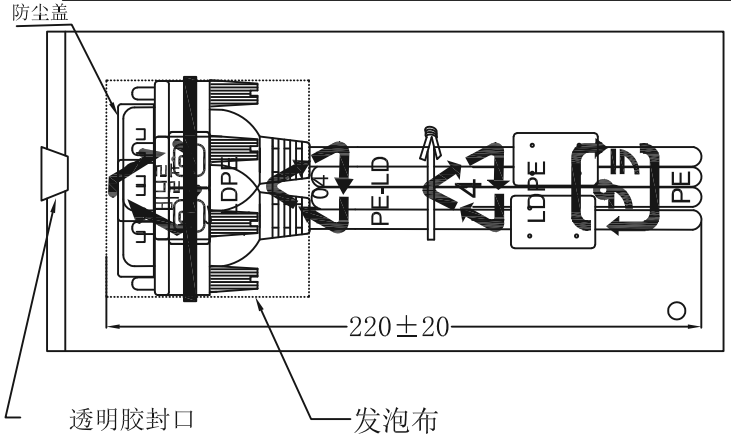

NOTES:

1. 导通阻抗:3Ω max、绝缘阻抗:10MΩ 高压测试: DC 500V
2. 100%导通测试,不可有短路,断路,错位及间接性接触不良现象.
3. ⚠ DVI CONN.的第14PIN高度为4.7mm. 其它PIN高度为5.46mm.
4. ⚠ DVI CONN.为白色单面LOGO.
5. 线材PVC颜色为:黑色(GTL-005)

WIRING TABLE

	P1	WIRING COLOR	P2	
1	1	RED 红	1	1
	2	WHITE 白	2	
	3	DRAIN 小地线	3	
2	9	GREEN 绿	9	2
	10	WHITE 白	10	
	11	DRAIN 小地线	11	
3	17	YELLOW 黄	17	3
	18	WHITE 白	18	
	19	DRAIN 小地线	19	
	22	DRAIN 小地线	22	
4	23	WHITE 白	23	4
	24	BLUE 蓝	24	
对绞	14	BLACK 黑	14	对绞
	15	RED 红	15	
6		GREEN 绿	6	
7		YELLOW 黄	7	
16		ORANGE 橙	16	
SHELL		BRAID 编织	SHELL	

MOLDING TOOLING	OM-503 CE-050
PVC COLOR	GTL-309 GTL-005

大朋集团/福清天祥电子配件有限公司
GREATLAND GROUP/FUQING TIEN HSIANG ELECTRONIC PARTS CO.,LTD.

Tolerance: XX.± 3 X.± 0.5 .X± 0.3 Angle: X° ± 5°	Approved by:	Customer P/N: 3KC00012510	
	CHECKED BY:	REV:01	Customer: 钰纬
	Drawn by: 谭江	Description:	SPEC NO:
	Date: 2024.02.18	DWG. NO: FQE240209P	
	Scale: Unit:mm	SHEET: 1 OF 1	