GP

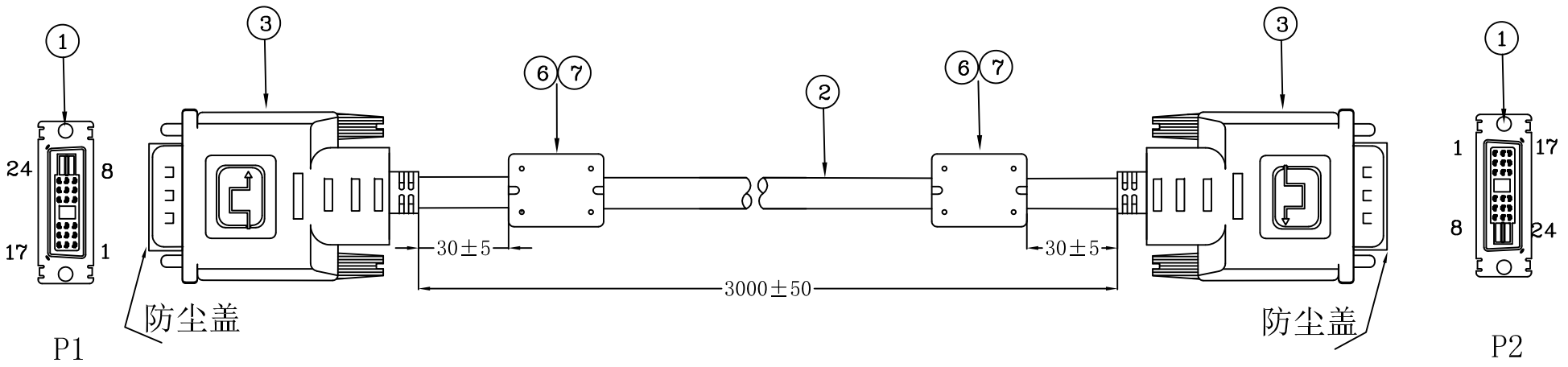

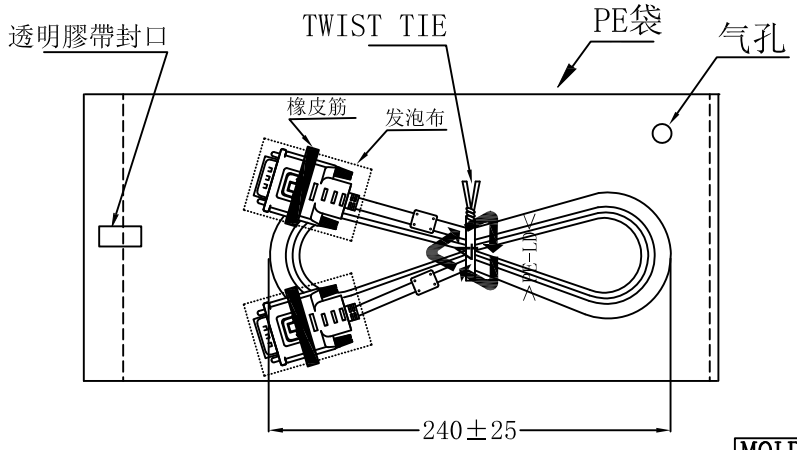

WIRING TABLE

	P1	WIRING COLOR	P2	
1	1	RED 红	1	1
	2	WHITE 白	2	
	3	DRAIN 小地线	3	
2	9	GREEN 绿	9	2
	10	WHITE 白	10	
	11	DRAIN 小地线	11	
3	17	YELLOW 黄	17	3
	18	WHITE 白	18	
	19	DRAIN 小地线	19	
	22	DRAIN 小地线	22	
4	23	WHITE 白	23	4
	24	BLUE 蓝	24	
对绞	6	BLACK 黑	6	对绞
	7	RED 红	7	
14		GREEN 绿	14	
15		YELLOW 黄	15	
16		ORANGE 橙	16	
SHELL		BRAID 编织网	SHELL	

ELECTRICAL TEST:

1. OPEN/SHORT/INTERMITTENCE:
   100% TEST LINE-PROCESS.
2. INSULATION RESISTANCE:
   DC300V, 10MΩ(MIN).
3. HI-POT:300V AC/1Sec 1.2mA
4. CONTACT RESISTANCE: 3mΩ(MAX).
5. 两端外模均成型白色单面LOGO.
6. DVI CONN的第14PIN高度为4.7mm。

MOLDING TOOLING	OM-201 CE-038
PVC COLOR	GTL-005 GTL-309

大朋集团/福清天祥电子配件有限公司
GREATLAND GROUP/FUQING TIEN HSIANG ELECTRONIC PARTS CO.,LTD.

Tolerance: XX.± 3 X.± 0.5 .X± 0.3 Angle: X° ± 5°	Approved by:	Customer P/N: 3KH00000970	
	Check by:	FUQING TOP P/N:	Customer: 鈺緯
	Drawn by: Tan	Description:	
	Date: 2024.07.01	DWG. NO: FQE241131P	
	Scale: Unit:mm	SHEET: 1 OF 1	REV:04

REV	ECN NO	DESCRIPTION	APPD.	DATE

大朋集团/福清天祥电子配件有限公司

***** 物 料 表 *****

产品料号:3KH00000970 REV:05 制表日期: 2024/7/3

NO	TI TOP	数量	名 称 及 规 格	厂 商
01	CB090052	2	DVI .CONN. : 18P+1 公 点焊式 黑胶芯 三件连体(含马口铁)	信而昌
02	AD124002	3090mm	UL20276(#30*1PR+EAM)*4+#30*1P+#30*3C+AEB(TCCA) 黑色(GTL-005) 平面Φ6.0mm 85%	中钜
03	ZB0100	2sets	OM-201 ID=6.7 螺丝 L=47.7 白色 (配旭鹏一体式)	大朋
06	KB015202	18g	PVC 料：CORE: 黑色（GTL-005） 45P	美嘉（美昱）
07	HJ040156	2	铁粉心：Φ14.2×28.5× Φ7.2mm	科峰
08	KV001000	1.4g	白胶	欣精诚
09	LD002945	1.68g/2pcs	DVI防尘盖	旭瑞
10	HS006000	2	双导铜箔：W=8*40mm	尖端

QR-E008-B

核准: 审核: 制表：谭江

大朋集团/福清天祥电子配件有限公司

***** 辅 料 表 *****

产品料号:3KH00000970 REV:05 制表日期： 2024/7/3

01	MA021000	1/60PCS	纸箱：50*28*25印字绿色,ROHS印黑色,抗压650KG	
02	MC001000	1/60PCS	隔板:42×26mm	
03	MB014000	4PCS/1箱	角板：240*50*50*5mm	
04	KH008000	1	（PE）魔带： 黑色 L=150mm	
05	MD018000	1/60PCS	防水袋： 90*68cm	
06	KL001000	2	美纹胶纸：W=4mm L=45mm	
07	MH002000	330cm	透明胶带： W=57mm	
08	MD139000	1	PE袋：5*12 INCH 单环保标识	
09	KU006000	2	發泡布: L=140x60mm T=2mm	
10	KK002000	2	橡皮筋: #8 白色 非移行性	
11	HF006157	1kg/3200pcs	无铅锡条	
12	HF001157	1kg/5000pcs	无铅锡丝:Φ0.8	
13	MH003000	1	透明胶带： W=12mm L=50mm	

QR-E008-B

核准： 审核: 制表：谭江