Xya 新亚 Electric Communication

SPECIFICATION FOR APPROVAL

承認書

Customer Name	佳世达
Description	HEAD ML 1R6P RT D2 3S H4.8
XINYA P/N	W2011-06RVA-S01-JQD
Customer P/N	2K.62095.106
Designed by	张福康
Checked by	李政达
Approved by	车奎尤
DATE	2023.05.16

CUSTOMER SIGNATURE		
Prepared By	Checked By	Approved By
PLEASE RETURN TO US ONE COPY OF SPECIFICATION FOR APPROVAL WITH YOUR APPROVED SIGNATURES.		

苏州新亚电通股份有限公司

SUZHOU XINYA ELECTRIC COMMUNICATION CO., LTD.

COMPONENT SPEC VERSION RECORD

CUSTOMER PART NO.	2K.62095.106	XINYA PART NO.	W2011-06RVA-S01-JQD

VER	MINUTE OF CHANGES	XINYA CHECK	RELEASE DATE
A	CHECKED AND RELEASED	金卫星	May-16-23

版本 REV.	日 期 DATE	DCN NO.	变更内容 DESCRIPTION	制图 DRAWN

成品规格图号DRAWING NO. W2011?S

No. of Contacts	DIMENSIONS		
	A	B	C
02		6.00	4.80
03	4.00	8.00	6.80
04	6.00	10.00	8.80
05	8.00	12.00	10.80
06	10.00	14.00	12.80
07	12.00	16.00	14.80
08	14.00	18.00	16.80
09	16.00	20.00	18.80
10	18.00	22.00	20.80
11	20.00	24.00	22.80
12	22.00	26.00	24.80
13	24.00	28.00	26.80
14	26.00	30.00	28.80
15	28.00	32.00	30.80
16	30.00	34.00	32.80

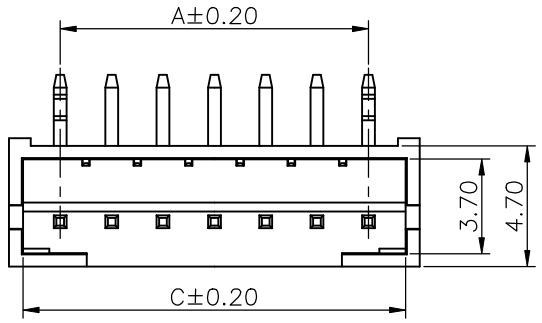

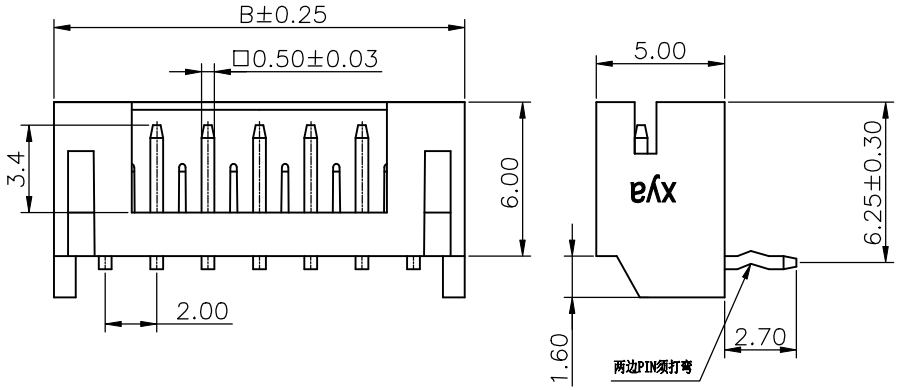

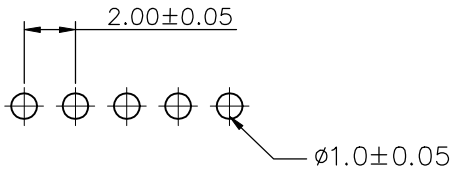

P.C.B LAYOUT

Product Code:

W2011 – XX R VA – S 0 1 – J QD

① ② ③ ④ ⑤ ⑥

① Series NO.

② Circuits number

③ R: Right angle

④ Plating Code:

Definition	Code
◎Bright Tin	VA
Prefix "V"means lead free plating	

⑤ Solder area=2.7mm

⑥ Customer Code

SPECIFICATIONS:

1. Temperature range: −25℃ ~+85℃
2. Voltage rating: 100V,AC,DC
3. Current rating: 2A
4. Contact resistance: 10 mΩ Max
5. Insulation resistance: 1000MΩ Min
6. Withstand voltage: 800V,AC/minute
7. Material:
   HOUSING: PA66 , UL 94V−0.Nature
   CONTACT: BRASS, 100u"Min Bright Tin Plated Over 30u"Min Nickel Plated

GENERL TOLERANCE		制 图 (DR.)	Vic.Wong	料 号 PART NO.	W2011−XXRVA−S01−JQD	版 本 REV.	A
X.±0.30	X.°±2°	审 核 (CHK.)		品 名 TITLE	P2.0 Wafer	页 次 SHEET	1/1
.X±0.25	.X°±1°	核 准 (APPD.)		客户料号 CUTM.NO.			
.XX±0.20	.XX°±0.5°	第1版 (OR.D.)	2016.11.04				
.XXX±0.15	.XXX°±0.5°	单 位 UNITS	MM 比 例 SCALE 1:1				

Xya 苏州新亚电通股份有限公司
SUZHOU XINYA ELECTRIC COMMUNICATION Co.,LTD.

苏州新亚电通股份有限公司 包装作业规范

文件编号	MP0109	适用产品	佳世达WAFER系列类产品包装	页次	1/1	版别	A

包装作业图示及说明 (PACKING OPERATION DIAGRAM & INSTRUCTION)

一

1) 将成品放入PE袋内封好.
2) PE袋上只贴内条码标签.



二

1) PE袋放入纸盒中封好，纸盒上需新亚月份标签，如无卤再贴HF标签。

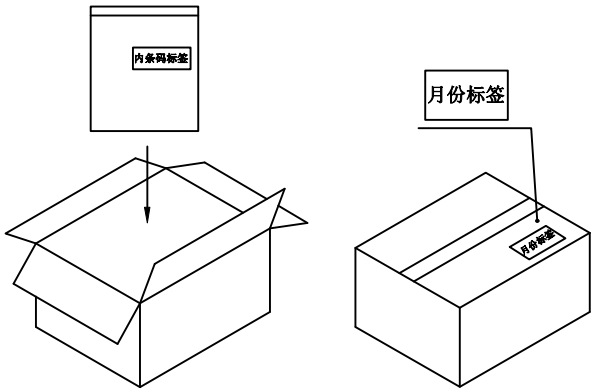

三

1) 将装好成品的纸盒放入纸箱CT026,每箱放4盒.
2) 纸箱内的剩余空间用缓冲材料填满,然后外箱封口。
3) 纸箱CT026侧面右下角要贴月份标签，左上角贴外条码标签,如无卤再贴HF标签。

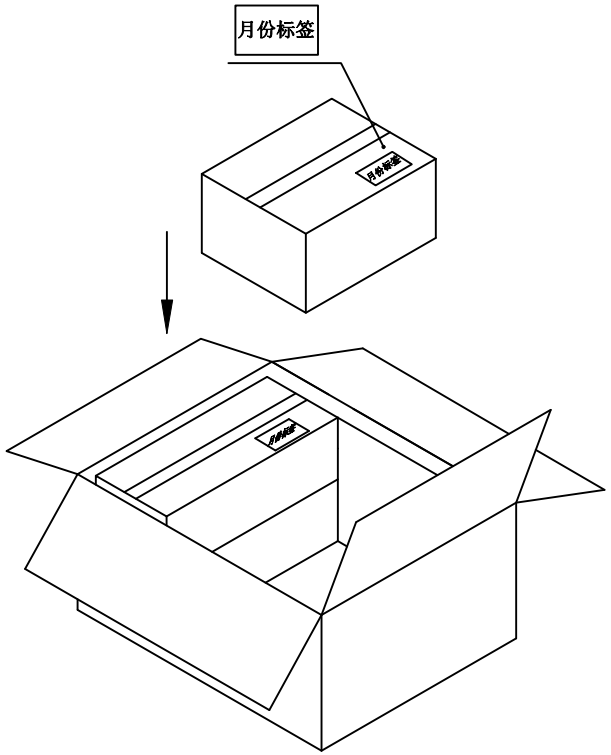

四 包装材料：

PE袋： CE001
纸盒： CT027 (330*160*130)
外箱： CT026 (350*350*300)

W2011-06RVA-S01-JQD
MPQ：1.5K
MOQ：18K

备 注 (REMARK)

1. 若有未装满之零数箱，必须以缓冲材料纸带塞满.
2. 对于单个零数包装的产品，以最小包装方式出货，如多个零数产品，可以合理的放置在一个纸箱内出货，纸箱外作标示。
3. 外箱条码使用透明胶带覆盖增加防护。

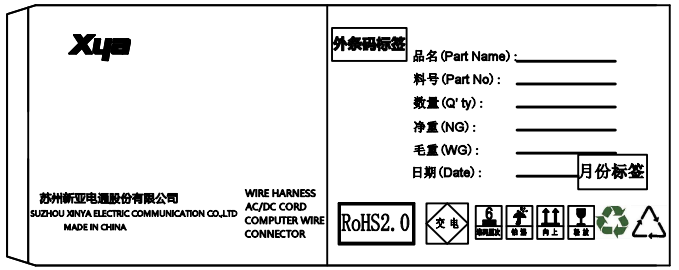

核 定		审 核		制 定	

PRODUCTION NAME：W2011

1. SCOPE 应用范围

This product specification contains the test method, the general performance and requirement for 2.00mm pitch Header connector system.

2. REQUIREMENTS 必要条件

2.1. DESIGN AND CONSTRUCTION 设计规范

Product shall be of the design, construction and physical dimensions specified on the applicable product drawing.

2.2. MATERIALS 材质

A. Housing：PA66, UL 94V-0.

B. Contact：Brass

2.3. RATINGS 规格

A. Current Rating：2A

B. Voltage Rating：100V AC,

C. Operating temperature:：-25℃~ +85℃

2.4. LEAD FREE 无铅要求

A. Cd、 Pb、 Hg、Cr^{6+}、 PBDE、 PBB…Heavy Metals Content
Refer to ROHS.

3. TEST CONDITION 测试条件

3.1. The product is designed to meet the electrical, mechanical and environmental performance requirements specified in Figure 1.

3.2. TEST REQUIREMENTS AND PROCEDURES SUMMARY

测试规格及测试条件

Items 测试项目	**Test conditions** 测试条件	**Criteria** 判定标准
ELECTRICAL 电气特性		
Contact Resistance 接触阻抗	EIA-RS-364-06A. Measure the electrical resistance across a pair of mated connector contacts.	10 mΩ max Initial 20 mΩ max Final
Insulation Resistance 绝缘阻抗	EIA-364-21B. Mate connectors and apply a voltage of 500V DC between adjacent terminals and terminals on opposite sides.	1000 MΩ min Initial
Dielectric Withstanding Voltage 耐电压	EIA-364-20A. Method B. Apply 800V AC for 1 minute between adjacent terminals and terminals on opposite sides of connectors	No evidence of break-down and flashover
MECHANICAL 机械特性		
Insertion Force 插入力	Plug insert into socket shall be an alignment at a constant speed of 25mm/minute.	5N max per contact Initial
Withdrawal Force 拔出力	Plug pull out socket shall be an alignment at a constant speed of 25mm/minute.	1.0N min for 60 cycles final
Contact Retention Force 保持力	Pull contact at rate of 25mm/minute from housing	10N min per contact
ENVIRONMENTAL 环境测试		
Durability 耐久性	EIA-364-09. The sample should be mounted in the tester and fully mated and unmated 100 cycles specified at the rate of 25mm/min	See Note 20 mΩ max Final
Vibration 振动测试	EIA-364-28. Vibration frequency range:10-55-10 Hz / min. Amplitude: 1.52mm Period: 2 hours for each direction X, Y, Z-axis.(2 hours in total)	No electrical discontinuity greater than 1 microseconds Shall occur.

Humidity 恒温恒湿	EIA-364-31A, Method II, Condition A. Temperature：40 ±2℃ Humidity：90 ~ 95 % (RH) Period：96 hours(measurement shall be made within 1 h after that. Water drops shall be removed.)	See Note 20 mΩ max
Salt Spray 盐雾试验	EIA-364-26A, Temperature：35 ±2℃ Salt solution：5 ±1(solids by mass) Duration：24 ±1h (After the test, salt deposit shall be removed in running water.)	20 mΩ max
Thermal Shock 冷热冲击	EIA-364-32B, Condition I. One cycle consists of： -25℃ for 30 minutes. +85℃ for 30 minutes. Times of cycle：5 cycles.	See Note 20 mΩ max
Temperature Life 老化试验	EIA-364-17A, method A Condition 4. Expose a pair of mated connectors to 85+/-2℃ for 250 hours.	See Note 20 mΩ max
Solderability 沾锡性	EIA-364-52 Soldering temperature：245 ±5℃ Immersing time：3-5sec	More than 95% of immersed part shall be covered with solder.
Resistance to soldering heat 耐焊接热	Lead - Free process Soldering temperature：260 ±5℃ Immersing time：10±0.5sec	No damage

Figure 1

NOTE：Shall meet visual requirements , show no physical damages.

3.3. **PRODUCT QUALIFICATION AND REQUALIFICATION TEST SEQUENCE** 测试群组与顺序

Test or Examination 测试或检查项目	Test Group 测试群组								
	A	B	C	D	E	F	G	H	I
	Test Sequence (a) 测试顺序								
Examination of Product 尺寸量测	1	1	1,5	1,5	1,5	1,7	1,5	1,5	1,3
Contact Resistance 接触阻抗			2,4	2,4	2,4		2,4	2,4	
Insulation Resistance 绝缘阻抗						2,6			
Dielectric Withstanding Resistance 耐电压						3,5			
Pin Retention Force 保持力	2								
Insertion Force 插入力		2							
Withdrawal Force 拔出力		3							
Durability 耐久性			3						
Vibration 振动测试				3					
Humidity 恒温恒湿					3				
Thermal Shock 冷热冲击						4			
Salt Spray 盐雾试验							3		
Temperature Life 老化试验								3	
Solderability 沾锡性									2

Figure 2

NOTE：(a)Numbers indicate sequence in which tests are performed

3. Storage: 贮存

(1) TEMPERATURE; -10°C~+40°C
Relative humidity : <=80%
Not to storange in corrosive environments
包装完毕的连接器应在环境温度为-10°C~+40°C, 相对湿度不大于80%，周围空气中没有酸性，碱性及其它腐蚀性气体的库房中贮存。

(2)Re-qualification test shall be conducted immediately while the storage duration exceed 6 months
贮存期为 6 个月，超过 6 个月需重新检查。

苏州新亚电通股份有限公司

SUZHOU XINYA ELECTRONIC COMMUNICATION CO., LTD.

信 赖 性 测 试 报 告

一、接触电阻试验：

1.1 试验的目的：验证连接器端子接触电阻是否符合规格要求

1.2 试验的条件：使用微欧姆表对产品进行量测

1.3 判定标准：10mΩ Max

1.4 试验结果(未插拔测试前之接触电阻)：PASS

N=10

次　数	1	2	3	4	5	6	7	8	9	10
试验结果(mΩ)	6.21	5.94	6.88	6.99	5.74	4.86	6.37	7.19	6.85	5.49

二、绝缘阻抗试验：

2.1 试验的目的：验证连接器端子之绝缘阻抗是否符合规格要求

2.2 试验的条件：使用绝缘耐压仪

2.2.1 试验电压：500V DC

2.2.2 加压时间：60Sec

2.3 判定标准：1000MΩ Min

2.4 试验结果：PASS

N=10

次　数	1	2	3	4	5	6	7	8	9	10
试验结果(MΩ)	PASS	PASS	PASS	PASS	PASS	PASS	PASS	PASS	PASS	PASS

三、耐电压试验：

3.1 试验的目的：验证连接器端子之耐压是否符合规格要求

3.2 试验的条件：使用绝缘耐压仪

3.2.1 试验电压：800V AC

3.2.2 加压时间：60Sec

3.3 判定标准：无击穿，未闪烁

3.4 试验结果：PASS

N=10

次　数	1	2	3	4	5	6	7	8	9	10
试验结果	PASS	PASS	PASS	PASS	PASS	PASS	PASS	PASS	PASS	PASS

四、机械性能测试：

4.1 接触保持力测试：

4.1.1 规格要求：焊接前 10N min per contact

4.1.2 测试方法：将端子插入 Housing 后，再以速度 25mm/minute 拔出

4.1.3 测试结果：PASS

Unit: N

N=10

次　数	1	2	3	4	5	6	7	8	9	10
试验结果	22.7	18.6	19.3	17.7	17.6	17.5	18.2	19.4	21.7	16.5

信 赖 性 测 试 报 告

4.2 插入力测试：

4.2.1 规格要求：06PIN：30N max whole

4.2.2 测试方法：将配合的单 pin 插入端子的力，测试速度：25mm/minute

4.2.3 测试结果：PASS　　Unit: N

N=10

次　数	1	2	3	4	5	6	7	8	9	10
试验结果	19.39	17.23	18.42	20.16	19.18	19.28	19.46	20.78	20.86	20.91

4.3 拔出力测试：

4.3.1 规格要求：06PIN：6N min whole

4.3.2 测试方法：将配合的单 pin 从端子中拔出的力，测试速度：25mm/minute

4.3.3 测试结果：PASS　　Unit: N

N=10

次　数	1	2	3	4	5	6	7	8	9	10
试验结果	31.42	30.04	30.61	31.01	30.81	29.22	30.06	29.54	29.82	30.18

五、耐久性：

5.1 测试方法：使用插拔力测试机以 25mm/minute 的速度连续插拔 50 次。

5.2 判定标准：导通阻抗 20mΩMax。

5.3 测试结果：PASS

N=10

Test item	Initial(mΩ)			After test(mΩ)		
接触电阻	Max	Min	Ave	Max	Min	Ave
	6.21	4.88	5.37	6.84	5.03	6.13

六、恒温恒湿试验：

6.1 条件：温度：40±2℃、湿度：(90～96)%、试验时间 96H，
取出室温 1h 后用清水清洗

6.2 判定标准：导通阻抗 20mΩ Max/绝缘电阻 500MΩ min
/耐电压 400VAC　无击穿，未闪烁

6.3 试验结果：PASS

N=10

Test item	Initial(mΩ)			After test(mΩ)		
接触电阻	Max	Min	Ave	Max	Min	Ave
	6.37	3.91	5.09	7.32	4.39	6.18

N=10

Test item	HSG-TER(MΩ)		TER-TER(MΩ)	
绝缘电阻	initial	After test	initial	After test
	PASS	PASS	PASS	PASS

N=10

Test item	HSG-TER(MΩ)		TER-TER(MΩ)	
耐压测试	initial	After test	initial	After test
	Good	Good	Good	Good

信 赖 性 测 试 报 告

七、冷热冲击试验：

7.1 条件：在-25+/-3℃的恒温箱中放置 30MIN，再以 10～20℃/min 将温度升至 85+/-3℃ 30MIN,如此 5 个循环，取出在室温下 1h 后检验

7.2 判定标准：导通阻抗 20mΩ Max/绝缘电阻 500MΩ min /耐电压 400VAC 无击穿，未闪烁

7.3 试验结果：PASS

N=10

Test item	Initial(mΩ)			After test(mΩ)		
接触电阻	Max	Min	Ave	Max	Min	Ave
	5.97	3.67	4.82	6.85	4.71	5.66

N=10

Test item	HSG-TER(MΩ)		TER-TER(MΩ)	
绝缘电阻	initial	After test	initial	After test
	PASS	PASS	PASS	PASS

N=10

Test item	HSG-TER(MΩ)		TER-TER(MΩ)	
耐压测试	initial	After test	initial	After test
	Good	Good	Good	Good

八、盐雾试验：

8.1 条件：盐水浓度：5±1% 、试验温度：35±2℃
试验时间：24H

8.2 试验方法：将测试之产品以 30° ～60° 的倾斜角度放置在盐雾测试机内

8.3 判定标准：

8.3.1 接触区表面无氧化，发黄，发黑，铜绿或者腐蚀现象

8.3.2 导通阻抗 20mΩ Max

8.4 试验结果： PASS

N=10

Test item	Initial(mΩ)			After test(mΩ)		
接触电阻	Max	Min	Ave	Max	Min	Ave
	6.09	4.06	5.62	7.41	5.29	6.38

九、高温试验：

9.1 条件：温度 85±2℃，测试时间 96h，室温放置 2h。

9.2 判定标准：导通阻抗 20mΩ Max

9.3 试验结果：PASS

N=10

Test item	Initial(mΩ)			After test(mΩ)		
接触电阻	Max	Min	Ave	Max	Min	Ave
	6.13	4.11	5.68	7.34	5.21	6.19

信 赖 性 测 试 报 告

十、低温实验：

10.1 条件：温度-25℃±2℃，测试时间 96h，室温放置 2h。
10.2 判定标准：导通阻抗 20mΩ Max
10.3 试验结果：PASS

Test item	Initial(mΩ)			After test(mΩ)		
接触电阻	Max	Min	Ave	Max	Min	Ave
	5.97	4.03	4.92	6.84	4.68	5.49

十一、振动测试：

11.1 条件：Vibration frequency range:10-55-10 Hz / min.
Amplitude: 1.52mm
Period: 2 hours for each direction
X, Y, Z-axis.(6 hours in total)
11.2 判定标准：试验期间无超过 1μs 的瞬断。
11.3 试验结果：PASS

十二、沾锡性试验：

12.1 条件：焊锡温度：235±5℃
沾锡时间：3 seconds max.
12.2 判定标准：沾锡面积 95%以上，且沾锡面须光泽饱满，无起泡，无针孔，无剥落等异常
12.3 试验结果： PASS

十三、耐焊接热试验：

13.1 条件：温度 265±5℃，测试时间 5sec min
13.2 判定标准：无破裂、无变形
13.3 试验结果：PASS

十四、包装跌落测试：

14.1 条件：整箱产品10Kg 以下，跌落高度800mm
10~20Kg，跌落高度为600mm
按照 1 角 3 线 6 面至少 10 次跌落测试
14.2 判定标准：包装无破损、无变形，包装标识须清晰；产品无损坏
14.3 试验结果：PASS

核 准：金卫星　　审 核：车奎尤　　制 定：张福康

苏州新亚电通股份有限公司

镀层测试报告

P/N：Pin针

电镀标准：Ni:30u”min ； Sn:100u”min

Fischerscope XRAY XULM

Product: 6 / Sn/Ni/CuZn Dir.: Fischer Block: 609

Application: 6 / Sn/Ni/CuZn

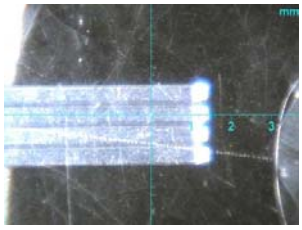

测试结果：

n=	1	Sn 1 =	138.1	μ″	Ni 2 =	54.5	μ″
n=	2	Sn 1 =	135.6	μ″	Ni 2 =	53.6	μ″
n=	3	Sn 1 =	136.2	μ″	Ni 2 =	54.3	μ″
n=	4	Sn 1 =	136.6	μ″	Ni 2 =	53.6	μ″
n=	5	Sn 1 =	137.8	μ″	Ni 2 =	52.1	μ″
n=	6	Sn 1 =	136.7	μ″	Ni 2 =	52.9	μ″
n=	7	Sn 1 =	136.5	μ″	Ni 2 =	55.3	μ″
n=	8	Sn 1 =	136.6	μ″	Ni 2 =	55.6	μ″
n=	9	Sn 1 =	136.5	μ″	Ni 2 =	55.0	μ″
n=	10	Sn 1 =	136.9	μ″	Ni 2 =	53.8	μ″
n=	11	Sn 1 =	137.7	μ″	Ni 2 =	53.0	μ″
n=	12	Sn 1 =	137.1	μ″	Ni 2 =	53.1	μ″
n=	13	Sn 1 =	138.2	μ″	Ni 2 =	52.7	μ″
n=	14	Sn 1 =	137.0	μ″	Ni 2 =	53.3	μ″
n=	15	Sn 1 =	137.1	μ″	Ni 2 =	53.3	μ″

Mean	137.0	μ″	53.74	μ″
Standard deviation	0.742	μ″	1.005	μ″
C.O.V. (%)	0.54		1.87	
Range	2.67	μ″	3.44	μ″
Number of readings	15		15	
Min. reading	135.6	μ″	52.1	μ″
Max. reading	138.2	μ″	55.6	μ″
Measuring time	15	sec		

Operator: 李海燕 Audit: 夏勇

Date: 2023-05-16 Time: 15:26:09

Component - Plastics **E211125**

NANJING JULONG ENGINEERING PLASTICS CO LTD

NANJING NEW & HIGH TEC IND & DEV ZONE, 8 LONGITUDE RD, NANJING JIANGSU 210061 CN

AR0G, ARO, ARO-S02

Polyamide 66 (PA66), "Wondel", furnished as pellets

Color	Min Thk (mm)	Flame Class	HWI	HAI	RTI Elec	RTI Imp	RTI Str
NC, BK	0.8	V-0	-	-	65	65	65
	3.4	V-0	-	-	65	65	65

Comparative Tracking Index (CTI):	-	Dimensional Stability (%):	-
High-Voltage Arc Tracking Rate (HVTR):	-	High Volt, Low Current Arc Resis (D495):	-
Dielectric Strength (kV/mm):	-	Volume Resistivity (10xohm-cm):	-

UL94 small-scale test data does not pertain to building materials, furnishings and related contents. UL94 small-scale test data is intended solely for determining the flammability of plastic materials used in the components and parts of end-product devices and appliances, where the acceptability of the combination is determined by ULI.

Report Date: 2000-07-26
Last Revised: 2006-06-27

Underwriters Laboratories Inc®

IEC and ISO Test Methods

Test Name	Test Method	Units	Thickness Tested (mm)	Value
IEC Flammability	IEC 60695-11-10	Class (color)	0.8	V-0 (NC, BK)
			3.4	V-0 (NC, BK)
Glow-Wire Flammability (GWFI)	IEC 60695-2-12	C	-	-
Glow-Wire Ignition (GWIT)	IEC 60695-2-13	C	-	-
IEC Comparative Tracking Index	IEC 60112	Volts (Max)	-	-
IEC Ball Pressure	IEC 60695-10-2	C	-	-
ISO Heat Deflection (1.80 MPa)	ISO 75-2	C	-	-
ISO Tensile Strength	ISO 527-2	MPa	-	-
ISO Flexural Strength	ISO 178	MPa	-	-
ISO Tensile Impact	ISO 8256	kJ/m2	-	-
ISO Izod Impact	ISO 180	kJ/m2	-	-
ISO Charpy Impact	ISO 179-2	kJ/m2	-	-

产品性能参数 AR0G

Wondel®

项目	测试标准	测试参数	典型性能	单位
机械性能				
拉伸强度	ISO 527	I 型样条，50mm/min	75	MPa
拉伸模量	ISO 527	I 型样条，1mm/min	-	MPa
断裂伸长率	ISO 527	I 型样条，50mm/min，标距 50mm	4	%
弯曲强度	ISO 178	23℃，20mm/min	100	MPa
		-20℃，20mm/min	-	MPa
弯曲模量	ISO 178	23℃，2mm/min	3000	MPa
悬臂量缺口冲击强度	ISO 180	23℃	4.0	KJ/m^2
		-20℃	-	KJ/m^2
简支梁无缺口冲击强度	ISO179	23℃	70	KJ/m^2
洛氏硬度	ISO2239/2	6mm，R 标尺	120	HHR
热性能				
热变形温度	ISO75	0．45MPa，3.2mm,100mm 跨距	210	℃
		1．80MPa，3.2mm,100mm 跨距	70	℃
维卡软化点	ISO306		-	℃
熔点	ISO3416		258	℃
相对温度指数	UL746B	热性能	-	℃
		机械性能	-	℃
物理性能				
密度	ISO1183		1.14	g/cm^3
灼烧残余	ISO1172	620℃	-	%
吸水率	ISO62		7.5	%
熔体流动速率	IS01133	275 ℃，0.325 Kg	-	g/10min
模塑收缩率	GB/T15585	平行方向	1.0	%
		垂直方向	1.4	%
电性能				
表面电阻率	IEC 60093		10^{13}	Ω
体积电阻率	IEC 60093	3mm	10^{15}	Ω · cm
介电强度	IEC 60243		27	KV/mm
漏电起痕指数	IEC112		500	V
阻燃性能				
UL 垂直燃烧试验	UL-94	3．2mm	V0	级
		1．6mm	V0	级
UL 水平燃烧实验	UL-94		-	级
氧指数	ISO4589		-	%

boway 博威合金
股票代码:601137

宁波博威合金材料股份有限公司
NINGBO POWERWAY ALLOY MATERIAL CO.,LTD.
产 品 检 测 报 告 单CERTIFICATE OF TEST

顾客名称(CUSTOMER)：台聘精密电子元件(昆山)有限公司

产品名称 Description	规格Size(mm)	状态Temper	执行标准Specification	批号lot number	检测日期
H65A	φ1.05	M	Q/NPW003-2006	2122008191-11082469	2020-8-26

化学成分Chemical Composition(%)

元素Element	Cu	Pb	Fe	Zn	Ni	Hg(%)	Cr6+(%)	Cd(%)	
CAS编号	7440-50-8	7439-92-1	7439-89-6	7440-66-6	7440-02-0	7439-97-6	7440-47-3	7440-43-9	
标准要求 Test Spec.	63.0-68.5	Max.0.09	Max.0.07	REM	---	---	---	---	
检测结果 Test Result	64.29	0.0029	0.0025	REM	0.0010	N.D	N.D	0.0003	

力学性能Mechanical Properties

检测项目 Test Item	抗拉强度Tensile Strength (Mpa)	断后伸长率Elongation (%)	
检测结果 Test Result	415	32	

其它要求Size.Variations.Appearance

检测项目 Test Item	尺寸公差Size.Variations (mm)	表面质量Appearance
检测结果 Test Result	OK	OK

检验员(checker)：

质量主管Manager:

产品合格专用章(badge)

签发日期：2020-8-26

PWHJ/FM-P26.5-B