

設計驗證
工程課
2025 -02- 25
發行
鈺緯科技開發股份有限公司

陞曜國際企業有限公司

產品規格書

(P/N:3MDL4XLB480)(M1278)

Files No: SY20250221001

Material:

HSYL80#3

設計驗證
工程課
2025 -02- 25
發行
鈺緯科技開發股份有限公司

Sumyao International Enterprise Co., LTD. SUM YAO International Enterprise Co., LTD.

聯絡人：高左宇

TEL: 02-8693-2883

Fax : 02-8693-2993

奕郝精密股份有限公司 產品說明書

YH PRECISION CO., LTD. SPECIFICATION

型　號(CODE)：HSYL80#3

品　名(PRODUCT NAME)： 80umPP 珠光合成紙高黏商標紙自動貼標用
80um PEARLY PP SYNTHETIC PAPER HIGH ADHESION LABEL FOR AUTO-STICKING

產品架構(PRODUCT CONSTRUCTION)

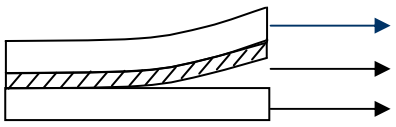

面　材　SURFACE　MATERIAL		感　壓　膠　PRESSURE SENSITIVE ADHESIVE	
材料名稱 ARTICLE NAME	PP 珠光合成紙 PEARLY PP SYNTHETIC PAPER	膠　　系 ADHESIVE BASE	壓克力系 ACRYLIC
厚　度　mm THICKNESS	0.075± 0.005	上　膠　厚　度　mm COATING THICKNESS	0.020±0.002
基　重　g/m^2 BASIC WEIGHT	64± 5	上　膠　量　g/m^2 COATING WEIGHT	22 ± 2
顏　色 COLOR	白色 WHITE	黏　著　力 kg/25mm ∠180°PEEL ADHESION	1.4 ↑
底　材　LINER		剝　離　力　g/25mm RELEASE FORCE	4 ~ 10
材料名稱 ARTICLE NAME	格拉辛離型紙 GLASSINE RELEASE PAPER	保持力 $hr/Kgx25mm^2$ HOLDING POWER	24 ↑
厚　度　mm THICKNESS	0.066± 0.006	適　用　溫　度 ℃ TEMPERATURE RANGE	－5 ～ 80
基　重　g/m^2 BASIC WEIGHT	78 ± 5	適　貼　溫　度 ℃ TEMPERATURE RANGE	10 ～ 40
顏　色 COLOR	白色 WHITE	保　存　環　境 STOCK ENVIRONMENT	通風、乾燥、避免日光 25℃ x60％ RH↓ IN A COOL、DRY PLACE
保　存　期　限 STOCK PERIOD	1 年 ONE YEAR		

備　　註：以上技術資料為本公司採用公認可靠的檢驗方法所得平均數值。但為確保正確選擇與使用本公司產品，請您先針對使用條件與目的進行詳細瞭解與試用，或與我們聯繫以為您提供進一步說明與服務。

REMARK：THE TECHNICAL DATA ARE BASED ON THE RELIABLE EXPERIMENT CARRIED BY THE COMPANY. IN ORDER TO USE SUITABLE LABEL, PLEASE COMPLETELY UNDERSTAND ABOUT YOUR CONDITION AND PURPOSE, OR CONTACT US TO PROVIDE FURTHER SERVICE.

奕精密股份有限公司 統一編號 28903937 說明書專用章

制訂日期　2022/7/7　　版本 1.1 版

1. **Label Description**
   - Label Size：(W)45mm*(L)40mm(±0.254mm)，R=1.5R*4
   - Color Printed： White
   - P/N：**3MDL4XLB480** (M1278)
2. **Drawing**

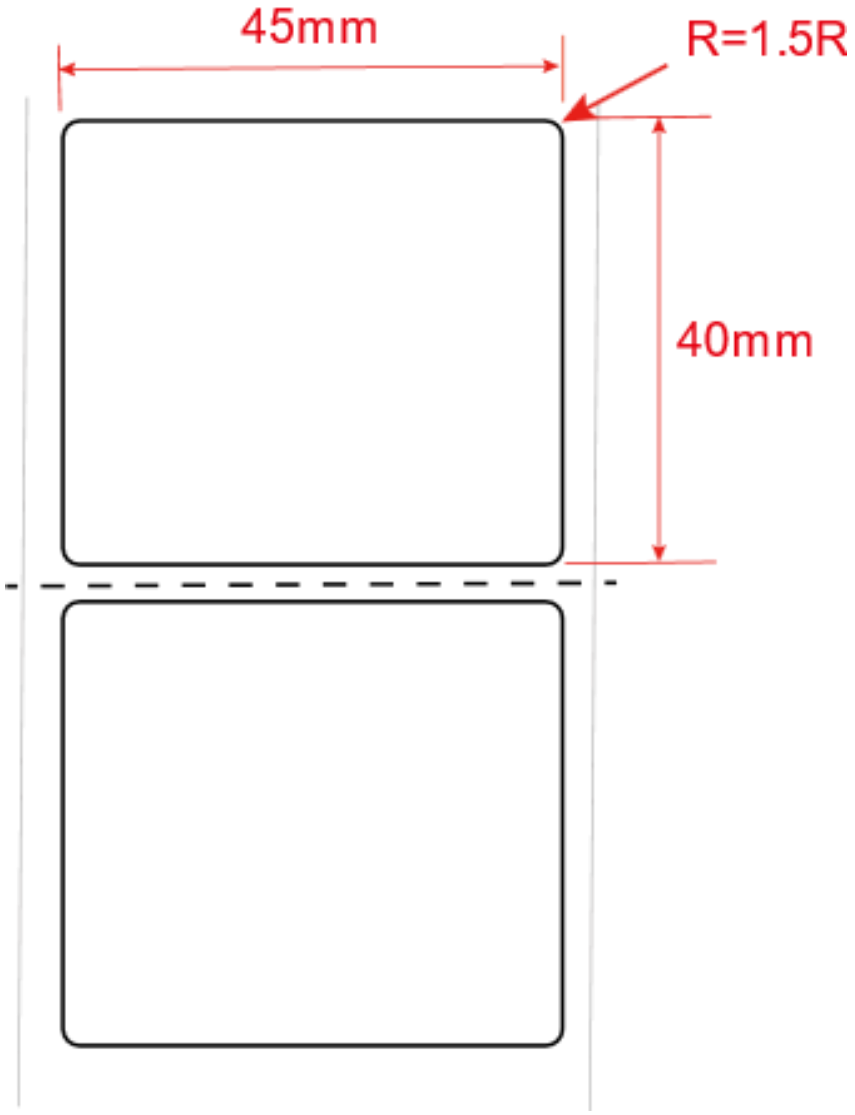

3. **Remark**

Customer Approval By	Customer Check By	SumYao Check By	SumYao List By
		高左宇	陳妙真

REV.	DATE	DESCRIPTION	BY	APVD
1	20250221	Change manufacturer purchase and re-approval	Killy	

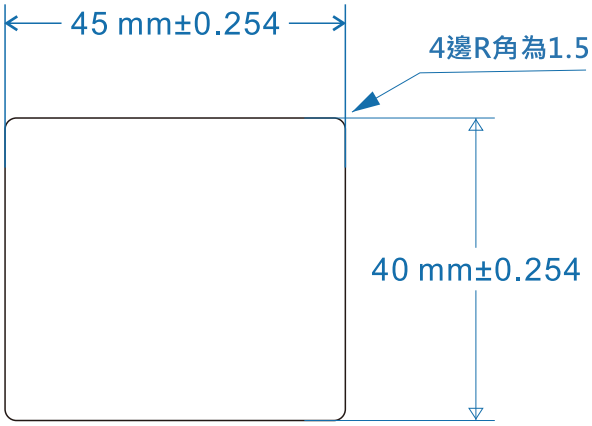

Notes:

1.Material:80um PEARLY PP SYNTHETIC PAPER
HIGH ADHESION LABEL FOR AUTO-STICKING
(80umPP珠光合成紙高黏商標紙自動貼標用)

2.Color: White.

設計驗證
工程課
2025 -02- 25
發行
鈺緯科技開發股份有限公司

SALES	THIRDANGLE PROJECTION	UNITS:mm	SCALE:1/1	SHEET: 1/1	MODEL NO.: 3MDL4XLB480
		MATERIAL: See notes		TREATMENT: See notes	
PE	PCD	DSGD by Killy	2025/02/21	PART NAME: CARTON LABEL (45x40mm)	
		APVD by	2025/02/24	PART NO.: 3MDL4XLB480	VER. 0
		APVD No.: (M1278)	FILE NAME: 3MDL4XLB480.cdr	DIVA Laboratories,Ltd.	