DIVA Labs.

ECR (Engineering Change Request)

Proposed Change：
☐ 1. Design modification（設計修改） ☐ 2. Material Change（材料變更） ☐ 3. Mfr. change（製造商變更）
☐ 4. Factory Change（工廠變更） ☐ 5. Process seq. change（工序變更）
☐ 6. Equip/Die/tool change（設備/模具/工具變更） ☐ 7. Processing method/condition change（加工方法/條件變更）
■ 8. Others（其他）：BOM add second source

Kevin Tan 1126 1520

Reason for Change：
(If space is not sufficient please use separate sheet)
Due to 3ABU4S6601Y EOL issue , add second source.

EC No : EC25110801
Issue Date : 2025/11/11
Requester Dept.：DV11M016

Model / Part No.： Please refer to the attached file

ECR Phase In： ☐1. Immediately Change（立即切換） ■2. Running Change（自然切換） ☐3. Other（其他）：

Customer Approval： (confirmed by PM) ☐Needed ■Not needed

Material Change Description／物料變更說明

No.	Subassembly		Part No.	Description	Q'ty	Location	Stock	Remark
1	Please refer to the attached file	B	~~3ABU4S6601Y~~	~~IC(BU4S66G2-TR,SMD,ROHM)~~ Kevin Tan 1117 1150				1st: 3ATC4S66F1Y ~~2nd: 3ABU4S6601Y~~
		A	3ATC4S66F1Y	IC (TC4S66F,LF,SSOP5,TOSHIBA)			0	
2		B						Kevin Tan 1117 1150 2nd: 3ABU4S6601Y Terry 1120 1100
		A						
3		B						
		A						

如本頁《物料變更說明》處不敷使用，請逕行新增下一頁《物料變更說明》之空白欄位繼續填寫，再繼續填寫《工程變更評估項目清單》。

Comments／會簽意見

Issuer	Department／會簽部門									Approval	
	R&D	DQE	PM	Sales	PE	PMC	SCM	PD	QA	Customer	R&D Director
Kevin Tan 1111 1430	Michael 1112 1730 Jolly 1112 0900	[illegible] 1112 1020	M. Pu 1112 1310	Oli 1112 1430	[illegible] 1114 1445 [illegible] 1113 1630	Terry 1117 1400 [illegible] 1118	Miy 11/18	Bowley 1116 1670 Joanne 1114 1500	[illegible] 1121 [illegible] 1121	X	Michael 1121 1205

ECR (Engineering Change Request)

Engineering Change Assessment Item List／工程變更評估項目清單			
Document	Confirm	Person in charge	Remark
1. Application for Revision of Specification or Drawings for delivery 是否有修改交貨的規格或圖面	☐Yes ■No need（Reason：無影響 ）	RD（issuer）	
2. Standardsor Regulatories Impact 是否有評估適用之標準或主管機關之相關法規的申請	☐Yes ☑No need（Reason：無影響 ）	RD（DQE）	
3. Verification items 是否有做以下驗證項目	☐Yes ■No need（Reason：無影響 ）	RD（issuer），PE	
3-1) Change of the parts number 料號是否變更	☐Yes ☐No need（tracing method /追蹤方法： ）		
3-2)Package specification 包裝規格是否變更	☐Yes ☐No	PE	
3-3)Change point of PCB mounting PCBA插件位置是否變更	☐Yes (continue to check the following items ／請繼續勾選以下內容） ☐No	RD（issuer）	
3-4) Change of Reflow temperature 迴焊溫度是否變更	☐Yes ☐No	PE	
3-5) Change of bonding temperature 膠合溫度是否變更	☐Yes ☐No	PE	
3-6) Change of Manual Soldering temperature 人工手焊工具之溫度是否變更	☐Yes ☐No	PE	
3-7) Change of storage condition after protection humidity package 防潮包裝完成後的儲存條件是否變更	☐Yes ☐No	PE	
4.Reliability test report (Test result and data) 是否有可靠性測試報告（測試結果及數據）	☐Yes ☐No need（Reason： ）	RD（DQE）	
5. Process FMEA 是否有進行製程失效模式與效應分析	☐Yes ☑No need（Reason：無影響 ）	PE, PD	
6. Design FMEA 是否有進行設計失效模式與效應分析	☐Yes ■No need（Reason：無影響 ）	RD（PL）	
7. Risk Management（Medical only） 是否有進行風險管理評估	☐Yes ■No need（Reason：無影響 ）	RD（PL）	

ECR (Engineering Change Request)

Document	Confirm	Person in charge	Remark
8. Change of material used 針對此一變更需求，是否會導致所用材料變更	☐Yes (Provide environmental regulation documents as RoHS and REACH.／檢附RoHS、REACH等環境規範文件) ■None（Reason：無影響 ）	RD（issuer）	
9. Change points due to the modification 針對此一變更需求，是否會導致其他用料以外的變更點	☐Yes ■None	RD, PL	
10. Initial Supply Control implements plan or result. 是否有實施供料控制評估	☑Yes ☐No need（Reason： ）	PMC	工單替代料切換 PCBA：2AA0353R038
10-1) Confirm the work order or order number or date for the implementation start of the engineering change. 確認工程變更開始實施之工單或訂單號碼或日期。	☑Yes ☐No need（Reason： ）	PMC	
10-2) Coordinate the handling methods for related products and materials. 協調相關產品及材料處理方法。	☑Yes ☐No need（Reason： ）	PMC	替代料 Running change
10-3) Arrange the production schedule. 處理生產日程之安排。	☐Yes ☑No need（Reason： ）	PMC	
10-4) Control the changed materials. 變更材料之管制。	☐Yes ☑No need（Reason： ）	PMC	
10-5) Establish relevant execution control records for EC materials, register traceability data for each material. 建立有關工程變更物料之相關執行管控記錄、登錄各項物料追溯性資料。	☑Yes ☑No need（Reason： ） Terry	PMC	EC25110801 追縱
11. Training Requirement 若此一變更影響製程或檢驗，是否需要再做人員訓練	☐Yes ☑No need（Reason：無影响 ）	PE	
12. Modification contents (For example, the following documents) 是否有評估此變更之各項相關文件（如下） ☑MDF ☐DHF ☑DMR ☐SOP ☐SIP ☐QC control plan ☐Others	☑Yes ☑No need（Reason： ）	QA	

影響機種

母件	母件物料說明	子件	客戶簡稱	內銷-業務代	外銷-業務代表
1A1A2323Y100001	RGD2461AMI-PW(AG)	3ABU4S6601Y	DIVA標準品		
1A2A24163100200	RAP2402AMI-T	3ABU4S6601Y	DIVA_US		
~~1A2A24160100200~~	~~RAP2402AMI-NT~~	~~3ABU4S6601Y~~	~~DIVA_US~~		
~~1A1A21160100000~~	~~RAP2102AMI-B~~	~~3ABU4S6601Y~~	~~DIVA標準品~~		
~~1A1A21160100001~~	~~RAP2101AMI-B~~	~~3ABU4S6601Y~~	~~DIVA標準品~~		
~~1A1A21165100000~~	~~RAP2123AMI-N~~	~~3ABU4S6601Y~~	~~DIVA標準品~~		
~~1A2A19163200200~~	~~RAP1932AM-T~~	~~3ABU4S6601Y~~	~~DIVA_US~~		
1A1A21235300000	RGP2162AMII-G(AG)	3ABU4S6601Y	DIVA標準品		
1A1A24235300000	RGP2462AMII-G(AG)	3ABU4S6601Y	DIVA標準品		
1A1A2323E300001	RGP2461AMII-PB(AG)	3ABU4S6601Y	DIVA標準品		
1A1A2723S300001	RGP2761AMII-PB(AG)	3ABU4S6601Y	DIVA標準品		
1A1A2323Y300000	RGP2461AMII-PW(AG)	3ABU4S6601Y	DIVA標準品		
1A1A2723S300000	RGP2761AMII-PW(AG)	3ABU4S6601Y	DIVA標準品		
1A1A2123Y300001	RGP2162AMII-PB(AG)	3ABU4S6601Y	DIVA標準品		
1A1A2123Y300000	RGP2162AMII-PW(AG)	3ABU4S6601Y	DIVA標準品		
1A1A27235300000	RGP2762AMII-G(AG)	3ABU4S6601Y	DIVA標準品		
1A1A2323Y100002	RGD2461AMI-PW(AG)	3ABU4S6601Y	DIVA標準品		
1A1A2123Y300002	RGD2162AMII-PW(AG)	3ABU4S6601Y	DIVA標準品		
~~1A1A24165200000~~	~~RAP2422AM-G(AG)~~	~~3ABU4S6601Y~~	~~DIVA標準品~~		
~~1A1A18165200000~~	~~RAP1822AM-G(AG)~~	~~3ABU4S6601Y~~	~~DIVA標準品~~		
1A2C15230325100	DIMPS156-002	3ABU4S6601Y	眾福	Oliver Chen	
1A1A2123Y200000	RGD2161A-PW(CLR)	3ABU4S6601Y	DIVA標準品		
~~1A1A1816E203200~~	~~PC180400R~~	~~3ABU4S6601Y~~	~~PIXELINK~~		~~Dennis Liu 劉証瑋~~
~~1A1A2416N104200~~	~~DTx #20173~~	~~3ABU4S6601Y~~	~~CONTEC~~		~~Dennis Liu 劉証瑋~~
1A1A2416E303200	PC240362R	3ABU4S6601Y	PIXELINK		Dennis Liu 劉証瑋
1A2A2116E300101	MDRAP21EAXACRW1	3ABU4S6601Y	CANVYS(DE)		Dennis Liu 劉証瑋
1A1A2116E100100	LCRAP21EAGBABST	3ABU4S6601Y	CANVYS(DE)		Dennis Liu 劉証瑋
1A1A2116E300100	MDRAP21EAGBCBIU	3ABU4S6601Y	CANVYS(DE)		Dennis Liu 劉証瑋
1A2G21165200101	MDRAD21ELXCD-SI (5L1)	3ABU4S6601Y	CANVYS(DE)		Dennis Liu 劉証瑋
1A1A1916E203200	PC190465R	3ABU4S6601Y	PIXELINK		Dennis Liu 劉証瑋
~~1A2A21168303200~~	~~PC210323R~~	~~3ABU4S6601Y~~	~~PIXELINK~~		~~Dennis Liu 劉証瑋~~
1A1A2116E300102	MDRAP21EAXACBIU-KO	3ABU4S6601Y	CANVYS(DE)		Dennis Liu 劉証瑋
~~1A2A21168303201~~	~~PC210329R~~	~~3ABU4S6601Y~~	~~PIXELINK~~		~~Dennis Liu 劉証瑋~~
1A2A2116L103200	PC210303R	3ABU4S6601Y	PIXELINK		Dennis Liu 劉証瑋
1A2C19160100800	MM19104	3ABU4S6601Y	OLORINAB		Dennis Liu 劉証瑋
1A2G2116E300101	MDRAD21ELXAC-A2	3ABU4S6601Y	CANVYS(DE)		Dennis Liu 劉証瑋
1A3C1516H200100	MDLFM154-W3ODBU	3ABU4S6601Y	CANVYS(DE)		Dennis Liu 劉証瑋
1A2A1816E203200	PC180380R	3ABU4S6601Y	PIXELINK		Dennis Liu 劉証瑋
1A2A1816E200100	MDRAP18EAXAD-W1	3ABU4S6601Y	CANVYS(DE)		Dennis Liu 劉証瑋
1A2A1816E203201	PC180380R	3ABU4S6601Y	PIXELINK		Dennis Liu 劉証瑋
1A1A2123Y304201	22127 v2	3ABU4S6601Y	CONTEC		Dennis Liu 劉証瑋
1A1A2123Y304200	22127	3ABU4S6601Y	CONTEC		Dennis Liu 劉証瑋
1A2A2723S303200	PC270434R(RGD2773AMII-P)	3ABU4S6601Y	PIXELINK		Dennis Liu 劉証瑋
1A1A2423E301801	USE2462AMII-PW(AG)	3ABU4S6601Y	USEI		Dennis Liu 劉証瑋
1A1A2123T104200	22873	3ABU4S6601Y	CONTEC		Dennis Liu 劉証瑋
1A1A2423E301800	USE2462AMII-PW(AA)	3ABU4S6601Y	USEI		Dennis Liu 劉証瑋
1A2A19160303200	PC190376R	3ABU4S6601Y	PIXELINK		Dennis Liu 劉証瑋
1A2A27230103201	450-10121-0027_RGP	3ABU4S6601Y	PIXELINK		Dennis Liu 劉証瑋
1A2A1823E200100	MDRAP18EAXAD-W1_RGP	3ABU4S6601Y	CANVYS(DE)		Dennis Liu 劉証瑋
1A2A1823E203200	PC180380R_RGP	3ABU4S6601Y	PIXELINK		Dennis Liu 劉証瑋
1A2A2123Y200100	LCDG21EAPBD-BLC(YD)	3ABU4S6601Y	CANVYS(DE)		Dennis Liu 劉証瑋
1A1A1923E203200	PC190465R_RGD	3ABU4S6601Y	PIXELINK		Dennis Liu 劉証瑋
1A1A21235200100	LCDG21EAPAD-ZI1	3ABU4S6601Y	CANVYS(DE)		Dennis Liu 劉証瑋
1A1A21235200101	LCDG21EAPAD-ZI1	3ABU4S6601Y	CANVYS(DE)		Dennis Liu 劉証瑋
1A2G21235200100	MDRAD21ELXCD-SI_RGD	3ABU4S6601Y	CANVYS(DE)		Dennis Liu 劉証瑋
1A1A24230118101	RGP2422AMI_CTD	3ABU4S6601Y	PHILIPS SU		Estela Hu 胡靜文
1A1A24230118100	RGP2422AMI_CTD	3ABU4S6601Y	PHILIPS SU		Estela Hu 胡靜文
1A1A24235118100	RGP2422AMI_CMS200	3ABU4S6601Y	PHILIPS SU		Estela Hu 胡靜文
1A1A24235114600	RGP2422AMI	3ABU4S6601Y	PHILIPS AN		Estela Hu 胡靜文
1A1A24235114601	RGP2422AMI	3ABU4S6601Y	PHILIPS AN		Estela Hu 胡靜文
1A1A24235114602	RGP2422AMI	3ABU4S6601Y	PHILIPS AN		Estela Hu 胡靜文
1A2A24230112200	RGP2402AMI_Hemo	3ABU4S6601Y	PHILIPS		Estela Hu 胡靜文
1A1A2123Y308902	ST-21512-TP v2	3ABU4S6601Y	LINDEN GRO	Estela Hu 胡	Estela Hu 胡靜文
1A1A2323E308900	ST-24512-TP	3ABU4S6601Y	LINDEN GRO	Estela Hu 胡	Estela Hu 胡靜文

1A1A2723S308902	ST-27512-TP v2	3ABU4S6601Y	LINDEN GRO	Estela Hu 古	Estela Hu 胡靜文	
1A1A2323Y308903	ST-24612-TP(YD) v2	3ABU4S6601Y	LINDEN GRO	Estela Hu 古	Estela Hu 胡靜文	
1A1A2723S308903	ST-27612-TP v2	3ABU4S6601Y	LINDEN GRO	Estela Hu 古	Estela Hu 胡靜文	
1A1A2123Y308903	ST-21612-TP v2	3ABU4S6601Y	LINDEN GRO	Estela Hu 古	Estela Hu 胡靜文	
1A1A2323Y308902	ST-24512-TP(YD) v2	3ABU4S6601Y	LINDEN GRO	Estela Hu 古	Estela Hu 胡靜文	
1A1A2323E308901	ST-24612-TP	3ABU4S6601Y	LINDEN GRO	Estela Hu 古	Estela Hu 胡靜文	
1A1A1823E215500	RGP1823AM	3ABU4S6601Y	PHILIPS IN		Estela Hu 胡靜文	
1A2A1923P310700	RGP1933AMII	3ABU4S6601Y	GE HEALTHC		Jessie Ye 葉玲希	
1A2A1923P310701	RGP1933AMII DRU	3ABU4S6601Y	GE HEALTHC		Jessie Ye 葉玲希	
1A2A1923P310700	RGP1933AMII	3ABU4S6601Y	GE HEALTHC		Jessie Ye 葉玲希	
1A2A1923P310701	RGP1933AMII DRU	3ABU4S6601Y	GE HEALTHC		Jessie Ye 葉玲希	
1A40850009	DISPLAY CONTROLLER PWA	3ABU4S6601Y	GEF		Oliver Chen	
~~1A1A21160110500~~	~~RAP2102AMI-B(China)~~	~~3ABU4S6601Y~~	~~DIVA CHINA~~	~~Oliver Chen~~	~~Oliver Chen~~	
1A3A1923E313400	AM0835	3ABU4S6601Y	CARESTREAI		Oliver Chen	
1A3A1923E317100	RGP1952AMII-P(M)	3ABU4S6601Y	CARESTREAI		Oliver Chen	
1A1A2423E321801	DT2462M-P	3ABU4S6601Y	建碁	Oliver Chen	Oliver Chen	
1A1A2423E321800	DT2462M	3ABU4S6601Y	建碁	Oliver Chen	Oliver Chen	
1A1A2123Y312400	RGP2162AMII-PB(AG)	3ABU4S6601Y	GE INDIA		Oliver Chen	
1A1A21235312400	RGP2162AMII-GB(AG)	3ABU4S6601Y	GE INDIA		Oliver Chen	
1A2A2423E313200	RGP2422AII-P(M)	3ABU4S6601Y	ROCHE		Oliver Chen	
1A1A21235321800	DT2162M-N	3ABU4S6601Y	建碁	Oliver Chen	Oliver Chen	
1A1A2123Y321801	DT2162M-P	3ABU4S6601Y	建碁	Oliver Chen	Oliver Chen	
1A1A2123Y321800	DT2162M	3ABU4S6601Y	建碁	Oliver Chen	Oliver Chen	
1A1A2323Y310500	RGP2462AMII-PW(AG)_C	3ABU4S6601Y	DIVA CHINA	Oliver Chen	Oliver Chen	
1A1A24235321800	DT2462M-N	3ABU4S6601Y	建碁	Oliver Chen	Oliver Chen	
1A1A2423Y321801	DT2462M-P(US)	3ABU4S6601Y	建碁	Oliver Chen	Oliver Chen	
1A1A2423Y321800	DT2462M-P V2	3ABU4S6601Y	建碁	Oliver Chen	Oliver Chen	
1A3A24230200600	CL24001-C0D01 v2	3ABU4S6601Y	JKC		Oliver Chen	
1A2A2423Y224200	RIC2462A-P v2	3ABU4S6601Y	RESTAR		Oliver Chen	
1A1A2723S205100	TSI27PDADVAZZZZ	3ABU4S6601Y	TSI		Oliver Chen	
1A40190000	ADBOARD11	3ABU4S6601Y	台灣三菱MEE	Sophie Lee	Sophie Lee 李毓潔	
1A40190007	AD-BOARD11-2	3ABU4S6601Y	台灣三菱MEE	Sophie Lee	Sophie Lee 李毓潔	
1A1A32162101900	TSD-PT321W-S	3ABU4S6601Y	台灣三菱MEE	Sophie Lee	Sophie Lee 李毓潔	
1A2A32162301900	TSD-PT321W-1AH	3ABU4S6601Y	台灣三菱MEE	Sophie Lee	Sophie Lee 李毓潔	
1A2A24162101900	TSD-PT241W-AHN	3ABU4S6601Y	台灣三菱MEE	Sophie Lee	Sophie Lee 李毓潔	
1A1A24162101900	TSD-PT241W-C	3ABU4S6601Y	台灣三菱MEE	Sophie Lee	Sophie Lee 李毓潔	
1A2A24162101901	TSD-PT241W-1AH	3ABU4S6601Y	台灣三菱MEE	Sophie Lee	Sophie Lee 李毓潔	
1A1A2423E101901	TSD-PT243-CW-1CT	3ABU4S6601Y	台灣三菱MEE	Sophie Lee	Sophie Lee 李毓潔	
1A1A24232101900	TSD-PT243-CW-2CT	3ABU4S6601Y	台灣三菱MEE	Sophie Lee	Sophie Lee 李毓潔	
1A2A2123Y101900	TSD-PT212-CB	3ABU4S6601Y	台灣三菱MEE	Sophie Lee	Sophie Lee 李毓潔	
1A2A2123Y101901	TSD-PT212-CW	3ABU4S6601Y	台灣三菱MEE	Sophie Lee	Sophie Lee 李毓潔	

影響組件

母件	母件物料說明	子件	元件數量	安裝點
2AAD002R138	MAIN BD ASSY (RAP2423AMII)	3ABU4S6601Y	4	U1001,U1002,U1003,U1004
2AAD059R038	MAIN BD ASSY (ADBOARD11)	3ABU4S6601Y	4	U1001,U1002,U1003,U1004
2AAD065R138	MAIN BD ASSY (RAP2123AMII)	3ABU4S6601Y	4	U1001,U1002,U1003,U1004
2AAD094R038	MAIN BD ASSY (RGP2150AMI)	3ABU4S6601Y	4	U202,U203,U302,U303
2AAD094R138	MAIN BD ASSY (RGP2150AMI)	3ABU4S6601Y	4	U202,U203,U302,U303
2AAD094R13S	ALS DAUGHTER BD ASSY (RGP1933	3ABU4S6601Y	2	U204,U205
2AAD094R238	M/B ASSY (RTD2486,RGP,W/O AUDI(	3ABU4S6601Y	4	U202,U203,U302,U303
2AAD125R138	MAIN BD ASSY (RTD2485,RAD,21.5")	3ABU4S6601Y	2	U1003,U1004
2AAD155R138	MAIN BD ASSY (PC210221R)	3ABU4S6601Y	4	U1001,U1002,U1003,U1004
2AAD195R038	MAIN BD ASSY (18899)	3ABU4S6601Y	4	U1001,U1002,U1003,U1004
2AAD195R138	MAIN BD ASSY (18899)	3ABU4S6601Y	4	U1001,U1002,U1003,U1004
2AAD222R138	MAIN BD ASSY (RAP1905CMI)	3ABU4S6601Y	4	U1001,U1002,U1003,U1004
2AAD229R138	MAIN BD ASSY (MDRAD21ELXAC-A1	3ABU4S6601Y	2	U1003,U1004
2AAD239R038	MAIN BD ASSY (DTx #90899)	3ABU4S6601Y	4	U1001,U1002,U1003,U1004
2AAD254R038	MAIN BD ASSY (AD-BOARD11-2)	3ABU4S6601Y	4	U1001,U1002,U1003,U1004
2AAD264R138	MAIN BD ASSY (TSD-PT321W-1AH,#I	3ABU4S6601Y	2	U1003,U1004
2AAD281R038	MAIN BD ASSY (MDRAP18EAXAD-W	3ABU4S6601Y	4	U1001,U1002,U1003,U1004
2AAD292R038	MAIN BD ASSY (RAP1932AM)	3ABU4S6601Y	4	U1001,U1002,U1003,U1004
2AAD295R038	MAIN BD ASSY (RAP1552CM)	3ABU4S6601Y	4	U1001,U1002,U1003,U1004
2AAD351R038	MAIN BD ASSY (TSD-PT321W-S)	3ABU4S6601Y	4	U1001,U1002,U1003,U1004
2AAD353R038	MAIN BD ASSY (RTD2486,RGD)	3ABU4S6601Y	4	U202,U203,U302,U303
2AAD353R138	M/B ASSY (RTD2486,RGD,W/O VGA)	3ABU4S6601Y	4	U202,U203,U302,U303
2AAD353R238	M/B ASSY (RTD2486,RGD,W/O AUDI(	3ABU4S6601Y	4	U202,U203,U302,U303
2AAD435R038	MAIN BD ASSY (RAP1823AM 4PIN)	3ABU4S6601Y	4	U1001,U1002,U1003,U1004
2AAD471R038	MAIN BD ASSY (PC190376R)	3ABU4S6601Y	4	U1001,U1002,U1003,U1004
2AAD473R038	MAIN BD ASSY (TSD-PT241W-1AH,#I	3ABU4S6601Y	2	U1003,U1004
2AAD522R038	MAIN BD ASSY (RAP2122AM)	3ABU4S6601Y	4	U1001,U1002,U1003,U1004
2AAD599R538	MAIN BD ASSY (RTD2526,RGQ,19")	3ABU4S6601Y	4	U1002,U1003,U1005,U1006
2AAD687R038	MAIN BD ASSY (CL24001 V2)	3ABU4S6601Y	2	U302,U303
2AADLU8R038	MAIN BD ASSY (TSD-ST241W-CN-G)	3ABU4S6601Y	4	U1001,U1002,U1003,U1004
2AADLU8R138	MAIN BD ASSY (TSD-ST241W-CN-G)	3ABU4S6601Y	4	U1001,U1002,U1003,U1004

Comparison Report

1. Package Dimension

Item	Old 3ABU4S6601Y IC (BU4S66G2-TR,SMD,ROHM)	New 3ATC4S66F1Y IC (TC4S66F,LF,SSOP5,TOSHIBA)
SSOP5	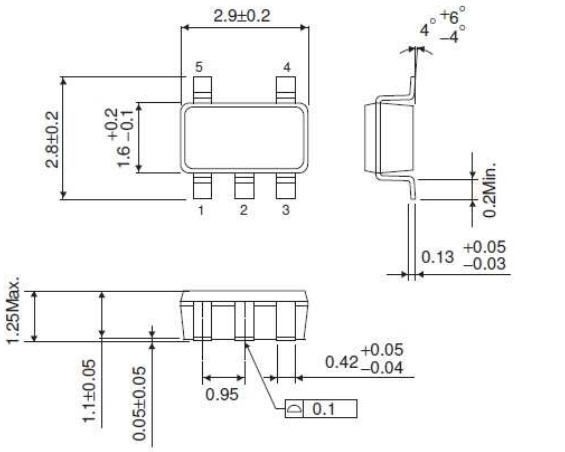	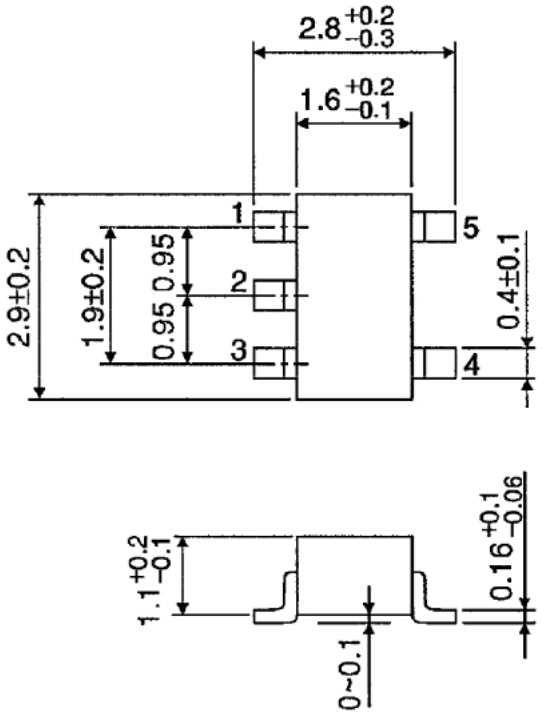

2. Function table

Old 3ABU4S6601Y	New 3ATC4S66F1Y
Input / Output Table CONT | SW L | OFF H | ON 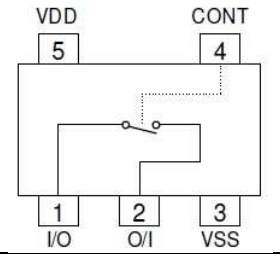	TRUTH TABLE CONTROL | IMPEDANCE BETWEEN IN / OUT-OUT / IN * H | 0.5~5 × 10² Ω L | > 10⁹ Ω 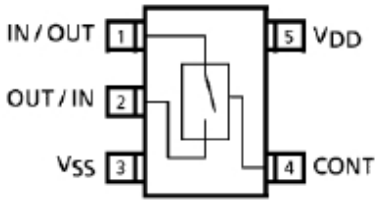

DIVA Labs.

Comparison Report

3. Electrical (Ta=25°C)

ABSOLUTE MAXIMUM RATINGS (T_C = 25°C)

Parameter	Symbol	Limits		Unit
		(Old)	(New)	
Power Supply Voltage	V_{DD}	-0.3 ~ 18	Vss-0.5 ~ Vss+20	V
Supply Current	I_{in}	±10	100 to 500	mA
Operating Temperature	T_{OPR}	-40 to +85	-40 to +85	°C
Storage Temperature	T_{STG}	-55 to +150	-65 to +150	°C

ELECTRICAL CHARACTERISTICS (T_A = 25°C)

Parameter	Symbol	(Old)			(New)			Unit
		Min.	Typ.	Max.	Min.	Typ.	Max.	
Operating Power Supply	V_{DD}	3		16	3		18	V
Input Voltage	V_{in}	0		V_{DD}	0		V_{DD}	V
Propagation delay time (I/O→O/I, VDD 5V)	tPLH tPHL		15 15			15 15	40 40	ns
Propagation delay time (CONTROL→O/I, VDD 5V)	tPZH tPZL		80 80			55 55	120 120	ns
Maximum control frequency	fmax(C)		10			10		MHz

4. NEW SAMPLE TESTING & EVALUATION

Test Model: RGD2162AMII-PW(AG) , 2AAD353R038

450-10121-0027_RGP , 2AAD094R238

Test Result: Pass

Test Circuit (U202) , pin 1, 2

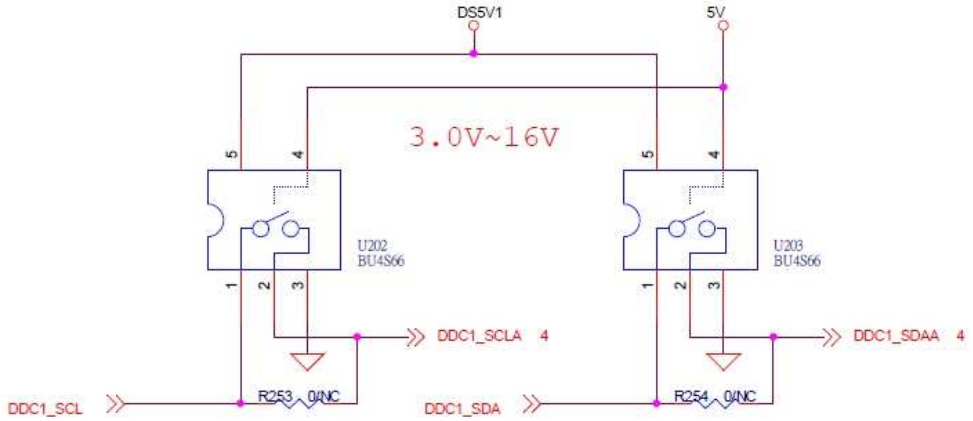

Comparison Report

Old: 3AAPL59340Y	
NEW: 3ATC4S66F1Y	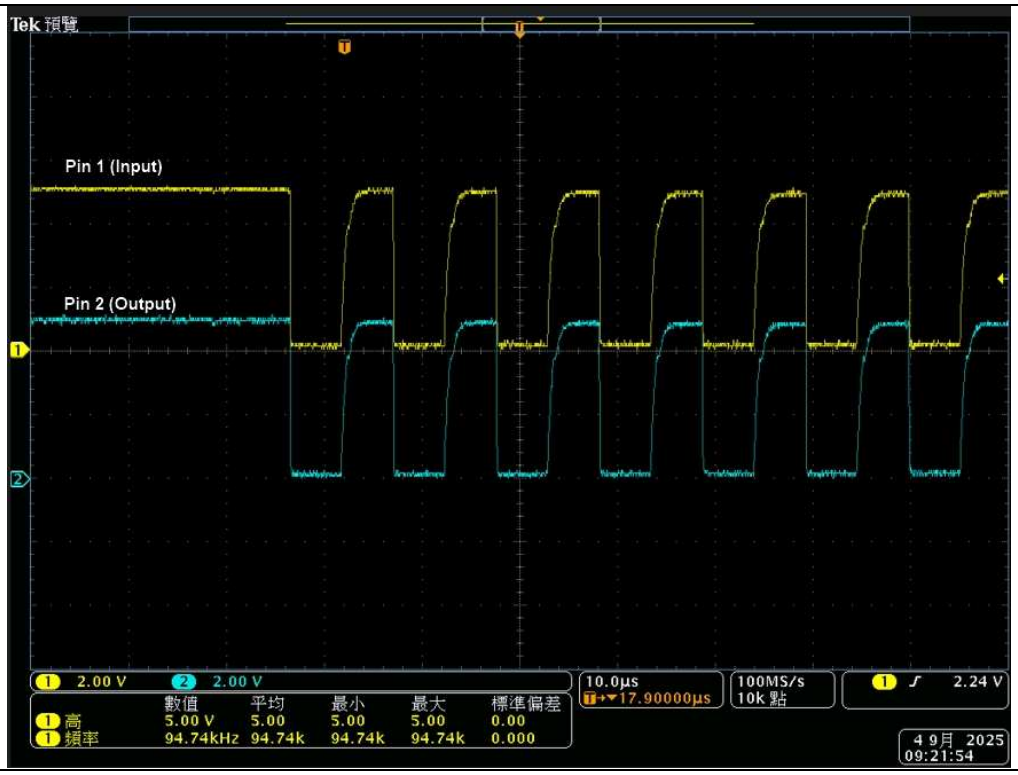

Comparison Report

5. Conclusion

This component change has been evaluated by DIVA; the initial successor evaluation showed the new successor is compatible with former model. None of the other components and program will be needed to recalibrate or implement. The ECN will be provided if you approve.

Dear Valued Customer

Doc. No.: 1025006
Issue date: 26/05/2025

Yuko Toshioka
Chairman

ROHM Semiconductor Taiwan Co., Ltd.

Notification of Product Discontinuance

This letter intends as a formal notification that ROHM Co., Ltd. is discontinuing the production of the following product.

Please provide your reply by March 31, 2026
Your understanding and cooperation would be highly appreciated.

Product category	Affected part number(s)	Suggested replacement product
LSI	Refer to the attached file	Refer to the attached file

Reason for discontinuance

Consolidation of production lines.

Product discontinuance date

Last time buy :	/	Last time shipment :
March 31, 2026		March 31, 2027

Comments

[Regarding environmental data and other product-related data for discontinued products]
Please be noted that we can only support data which is available at the time of the product discontinuance announcement.

鈺緯科技開發股份有限公司

設計變更審查會議記錄

會議名稱	ECN/ECR	日期	2025/11/10	時間	14:00-14:30	地點	802
會議種類	例會						
主席	Terry	與會人員	Dennis, Ryan, Miu, Sharon, Morris, Eric, Hsuan, Kevin T				
會議記錄	Terry	缺席人員	無				

主席指示事項：

No	工作項目	負責人
1.	3ABU4S6601Y EOL, 進行替代料功能,性能及安全性評估	Kevin Tan
2.		

決議事項：

No	工作項目	負責人	狀態
1.	EC 發行新增替代料 3ATC4S66F1Y	Kevin Tan	

追蹤事項：

No	工作項目	負責人	完成日期	狀態	
1.	無				

會議記錄內容：

設計變更原因：3ABU4S6601Y EOL, 增加替代料

設計變更描述: 新增 3ATC4S66F1Y 元件

導入時程：Normal

客戶審查：No needed

一. 研發課評估:

單位	審查內容	附加文件
EE :	經測試比對, 功能性及外觀正常	比較表
FW:	經評估該元件與 FW 設計無關,不會造成軟體安全性影響	
ME:	經評估該元件與機構設計無干涉,不會造成安全性影響	
SW:	經評估該元件與軟體設計無關,不會造成軟體安全性影響	
DQE:	經評估該元件不會造成安規安全性影響	

二 結論:

1. 開發單位各部門評估後,此設計變更不會對產品預期用途造成影響,

功能	設計變更內容無關功能影響
性能	設計變更內容,無關產品性能影響
可用性	無影響,沒有使用上的風險
安全性	組裝方式沒有改變, 沒有安全性風險,
法規	經審查,沒有影響法規內容

2. 發行 ECN

Kevin_Tan

寄件者: Terry_Huang <terry_huang@diva.com.tw>
寄件日期: 2025年11月10日星期一 下午 3:12
收件者: 'Morris_Pan'; 'Chris_Lu'; 'Judy_lu 盧柏妤'; 'Rongchi_Liao'; 'Tina_Chen 陳美玉'; '王曉雯_Sherry Wang'; 'Una_Tsai 蔡亞純 '; 'Killy_Lee'; 'Mary_Wang 王彥筑'; '黃瓊玉'; 'ericchang'; 'Alina_lee'; 'Sharon_Yeh 葉文琴'; 'Sandra 李慧珊'; 'Estela Hu 胡靜文'; 'Joan_Wang 王尹珏'; 'RD 陳凱翔 Tony Chen '; 'LaslieChen 陳志偉'; 'Lewis_Lee 李慈暉'; 'Kent_Lin林政宏'; 'Nick_Lin 林益銓'; 'MomoHsiao 蕭玉桃'; 'BowenWu 吳汶浦'; 'Shelly_Huang 黃小評'; 'Oliver_Chen 陳冠華'; 'Amber_Tsao 嘉雯'; '李金龍 Kevin_Lee '; '陳泰盛 Tyson_Chen'; 'Ben'; 'RoyHuang 黃玉樹'; '楊建勛 Michael Young'; 'Ryan_Wang 王志維'; 'kevin_Tan 譚德和'; 'RD 陳凱翔 Tony Chen '; 'Ferris_Tsai 蔡豐禧'; 'Miu_Liao'; 'Owen_Chiang'
副本: 'Oliver_Chen 陳冠華'; kevin_chen@diva.com.tw; 'Dennis'; 'Hu, Estela (Partner)'; 'Lily_Chiu'
主旨: [1110]ECR會議紀錄
附件: ECR List_1103.xlsx

Hi ALL

本週進度	
列標籤	計數 - Item
Closed	231
OPEN	29
樣品申請中	6
RD驗證中	3
EC作業中	2
待客戶確認	3
總計	274

發起人	Model	Addition list	EC. NO	MDF	DHF	DMR	SOP	SIP	QC control p
Daniel	RGP2162AMII-GB(AG)	3ZAD24V2511	EC25110101						
Owen	MDRAD21ELXCD-SI_RGD	3MDLE3ME55A/56A	EC25110201						
Killy	VLD19906GTF	3MD639LB02A(020)	EC25110301						

\\192.168.0.14\eol & ec管理空間

1. 3ABU4S6601Y、3ZES0005010執行內部EC
2. 持續追蹤Nexperia物料樣品
3. #295 USEI客供料Dennis詢問客人是否報廢

Item	ECR P/N	DES	
61	3ZMIC000210	MICROPHONE (SPU0414HR5H,KNOWLES)	9/30 DI 替代料 加入RGT2422 10/27 11/7 睿合24"OB回台
83	3FF02907510	CONN.F (DVI-I,DVIA-029G1PBB-A,SUPERIOR)	8. 比較表完成，pending，有需求
88	3FM00903410	MINI DB-09 (1210-004-09P-AAE,TEKCON)	7. AD BD 11-2 LTB已下單，扣除工
145	敏美lable	詳#145	5/19 敏美label變更影響安規加報

160	3TFTLCD12E0	LCD MODULE (G121EAT02.0,PCAP,AUO 12.1")	10/27 客人驗證12/E，2026年導入 11/3 ADP重新調FW
184	詳#184	EC notice for UV328-free polarizer	10/27 ADP資料整理中
191	3H07C020380	HEAT SINK (L38*W38*H13)	6/2 確認接單，RD EC BOM(2AAD
194	3ZAD24V2511 3ZAD24V2515	ADAPTER (24V2.5A,MDS-060AAS24 BA,UKCA)	9/1 DIVA內部EC進行 9/15 2511 剩82PCS，CANVYS保留 9/30 EC25091401 2515 >>> 2740
195	3ZTSPQP0M13	T/P (27,9AQ27009-001,AG,GIS)	8/11 TP餘料40pcs呆料
161	3ZTSPQP0M10	T/P (27,9AQ27005-001,Short FPC,AG,GIS)	9/8 客人驗證中，待Linden 27512
208	3N097091B00 3N097091W00	SILICONE GLUE (7091,DOW CORNING,BLACK) SILICONE GULE (7091,DOW CORNING,WHITE)	11/10 Ferris & Laslie重新檢測
241	3FF00406910	CONN.F (8370-049-000-800,1.25mm,KYOCERA)	8/4 AD BD 11-2 1K 2AAD254R038
245	上線機種LABEL確認		7/28 已確認EPIQ VM14上線機種每
248	3FM00300820	AC SOCKET (R-301SN,RICH BAY)	11/3 福盈內部討論如何進行
249	3KH00077340	AC SOCKET(R-301SN(00))&GND WIRE,YOMIN	11/3 福盈內部討論如何進行
250	3ABU4S6601Y	IC (BU4S66G2-TR,SMD,ROHM)	10/27 試打中，待確認 11/10 發內部EC
252	3ABD4746G1Y	IC (BD4746G-TR,SMD,ROHM)	8/11 無需求pending
253	3ABA7657F1Y	IC (BA7657F-E2,SMD,ROHM)	8/11 無需求pending
261	2AAD462R03U	USB HUB BD ASSY (GRN2433AMI)	10/27 確認打件狀況 po41000479
263	JKC R813舊版本Main BD FW		11/3 FQC 排一般電測時間
267	3ZES0005010	ROTARY ENCODER (ED1115S(F))	11/6 已導入工單1007538，無異常 11/10 發行內部EC
268	3AAPW71371Y	IC (APW7137,SOT23-5,ANPEC)	10/27 第二批 原廠確認有料，ECN 10/27 DIVA標準品 內部EC， 11/3 EETI 3188 優先決議如何處理 <已加測81H84, Eric驗證EMI>
275	2AAD137IC01	**EETI IC ASSY (3188+5440)**	Canvys 預保留3K >>> Dennis Philips 預保留3K >>> Estela >>> RMA Judy 預保留22pcs >>> 不採 10/20 確認QTY包裝 500pcs LTB 2026/3 最後下單日
276	3AG671L001Y	**IC (G671L263T93U,SOT323,GMT)**	10/20 下政備同3188 7K訂單 11/3 同3188訂單，後續轉81H84
277	**3DZEGA1051Y**	ZENER (EGA10603V05A1-B,INPAQ)	10/28 直接導入替代料，內部EC >> 11/3 不下政備，內部EC導替代料
278	2AAD095R03E	DC 24/12 BD ASSY (LCRA21EAGBCXBIU)	10/20 新鋼板已送樣給客人 10/27 跟催 >>> Morris
279	**3BBT390601Y**	TR (PMBT3906,SOT-23,SMD,NXP)	已調料6K(現貨商能得)