DIVA Labs.

ECR (Engineering Change Request)

ok

Proposed Change：	☑1. Design modification 設計修改 ☐2. Material change 材料變更 ☐3. Manufacturer change 製造商變更 ☐4. Factory change 工廠變更 ☐5. Process sequency change 工序變更 ☐6. Equipment / Tooling change 設備/ 模具變更 ☐7. Process / Method / Condition change 加工流程/方法/條件變更 ☐8.Add second source 新增替代料 ☐9. Others 其他：	**Initiator：** Kevin_Peng 0122 1540
Reason for Change：	Regarding the verification issue,The customer wants to replace the adapter and add a DC cord cable.	**EC No：** EC26011401
Model / Part No.：	1A2A1816E200100/MDRAP18EAXAD-W1 從工令1007653執行 MoPan 0120	**Issue Date：** 2026/1/20 **Requester Dept.：** DV11S006
Implementation Type：	☑1. Immediately Change 立即切換 ☐2. Running Change 自然切換 ☐3. Other 其他：	**Customer Approval：** (confirmed by PM) ☐Needed ☑Not needed

Material Change Description（Please add pages as needed if the provided space is insufficient.）
物料變更說明（如不敷使用請逕行增頁）

No.	Subassembly		Part No.	Description	Q'ty	Location	Stock	Remark
1	2AAD2810011	B	3ZAD12V50L2	ADAPTER (12V5A,MDS-060AAS12 BM,2.1φ)	1			Change
		A	3ZAD12V50L0	ADAPTER (12V5.0A,MDS-060AAS12 BB,DELTA)	1		370	
2	2AAD2810011	B						ADD
		A	3KP00002200001	DC CORD (UT-A001-4SCA&,DCJACK § 2.1,100mm)	1		0	
		B						
		A						

Comments 會簽意見

R&D		Department 會簽部門								Approval
Initiator	Initiator's Direct Supervisor	DQE	PM	Sales	PE	PMC	SCM	PD	QA	R&D Director
Kevin_Peng 0120 0930	Michael 0120 1120 Louis 0120 0935	[illegible] 0120 1000	MoPan 0120 1012	[illegible] 0120 1030	[illegible] 0120 1500 Aguan 0120 1745	Terry 0122 1200	Sandra 1/22	[illegible] 0120 1745 Joanne 0120 1530	[illegible] 0122 1410	Michael 0122 1530

ECR (Engineering Change Request)

Engineering Change Assessment Item List 工程變更評估項目清單			
Document	Confirm	Authorized Dept.	Remark
1. Application for Revision of Specification or Drawing(s) for delivery 是否有修改交貨的規格或圖面	☑Yes ☐No need	RD	
2. Standards or Regulatories Impact 是否有評估適用之標準或主管機關之相關法規的申請	☐Yes ☑No need	DQE	無影響
3. Change point of PCB mounting PCBA插件位置是否變更	☐Yes ☑No need	RD	無影響
4. PCBA Process Changes PCBA製程是否變更	☐Yes (Continue checking below) ☑No	PE	無影響
4-1) Change of Reflow temperature 迴焊溫度是否變更	☐Yes ☐No need		
4-2) Change of bonding temperature 膠合溫度是否變更	☐Yes ☐No need		
4-3) Change of Manual Soldering temperature 人工手焊工具之溫度是否變更	☐Yes ☐No need		
4-4) Change of storage condition after protection humidity package 防潮包裝完成後的儲存條件是否變更	☐Yes ☐No need		
5. Reliability test report (Test result and data) 是否有可靠性測試報告（測試結果及數據）	☐Yes ☑No need	DQE	無影響
6. Process FMEA（Medical only） 是否有進行製程失效模式與效應分析	☐Yes ☑No need	PE	無影響
7. Design FMEA（Medical only） 是否有進行設計失效模式與效應分析	☐Yes ☑No need	RD	無影響
8. Risk Management（Medical only） 是否有進行風險管理評估	☐Yes ☑No need	RD	無影響
9. Change points due to the modification 是否此修改會延伸導致其他變更點	☐Yes ☑No need	RD	無影響

ECR (Engineering Change Request)

Engineering Change Assessment Item List
工程變更評估項目清單

Document	Confirm	Authorized Dept.	Remark
10. Initial Supply Control implements plan or result. 是否有實施供料控制評估	☑Yes ☐No need	PMC	
10-1) Confirm the work order or order number or date for the implementation start of the engineering change. 確認工程變更開始實施之工單或訂單號碼或日期。	☑Yes ☐No need		工單. 1007653, 2026/01/21 1007645, 2026/02/09 1007656, 2026/04/08
10-2) Coordinate the handling methods for related products and materials. 協調相關產品及材料處理方法。	☑Yes ☐No need		更新料件. 3ZAD12V50L0, 3KP0000220001
10-3) Arrange the production schedule. 處理生產日程之安排。	☑Yes ☐No need		導入日期 2026/01/21. 工單 1007653
10-4) Control the changed materials. 變更材料之管制。	☑Yes ☐No need		
10-5) Establish relevant execution control records for EC materials, register traceability data for each material. 建立有關工程變更物料之相關執行管控記錄、登錄各項物料追溯性資料。	☑Yes ☐No need		
11. Training Requirement 若此一變更影響製程或檢驗，是否需要再做人員訓練	☐Yes ☑No need	PE	無影响
12. Modification contents (For example, the following documents) 是否有評估此變更之各項相關文件（如下） ☑MDF ☑DMR ☑SOP ☐SIP ☐QC control plan ☐Approval Sheet ☐Engineering Spec ☑Others BOM	☑Yes ☐No need	QA	

kevin_peng

寄件者: Morris_Pan <morris_pan@diva.com.tw>
寄件日期: 2026年1月16日星期五 上午 9:18
收件者: 'Dennis'; 'Lily_Chiu'; '李妍樂 Alina_Lee'; Kevin_Peng 彭閎熙
副本: 'Chris_Lu 呂姿葶'; Leo_chiang@diva.com.tw; 'Joan_Wang 王尹珏'; 'annie chen'; 'Miu_Liao'; 'Sandra_DIVA'; 'tina_chen'; 'Oliver_Chen 陳冠華'; '黃振哲_Terry'; 'Mary_Wang 王彥筑'
主旨: RE: MDRAP18EAXAD-W1 with RAP board and Delta PS
附件: 5UT-004739-00(鈺緯)r1.pdf; RE: MDRAP18EAXAD-W1 with RAP board and Delta PS (3.78 MB); Customized Requirement_1A2A1816E200100-MDRAP18EAXAD-W1_PP-20170323.pdf

郵件標幟: 待處理
標幟狀態: 已標幟

Hi 小K,
請協助三件事

1. 申請Cable PN, 客戶代碼如下:

Finished good No.	1A2A1816E200100	Date	2017/3/21	Quantity	40	Delivery	
		Customer Code/Name	10001/Canvys – Visual Technology Solution				
Customer Model No.	MDRAP18EAXAD-W1	SO No.				System Number Code/Name	185/RAP1822AM

SAP SALES VIEW　　Sales Area

2. 1A2A1816E200100 於工令 1007653 立刻執行
   A. Adapter 更換為3ZAD12V50L0
   B. 新增Cable 入包材
3. SPEC 發出review, 增加變更部分,謝謝

Morris Pan
Product Management Dept.
DIVA Laboratories , Ltd.
Tel: (02)2226-8631 EXT: 236

From: Dennis <Dennis_liu@diva.com.tw>
Sent: Friday, January 16, 2026 9:09 AM
To: 'Lily_Chiu' <lily_chiu@diva.com.tw>; '李妍樂 Alina_Lee' <alina_lee@diva.com.tw>
Cc: 'morris_pan潘介翰' <morris_pan@diva.com.tw>; 'Chris_Lu 呂姿葶' <chris_lu@diva.com.tw>; Leo_chiang@diva.com.tw; 'Joan_Wang 王尹珏' <joan_wang@diva.com.tw>; 'annie chen' <annie_chen@diva.com.tw>; 'Miu_Liao' <miu_liao@diva.com.tw>; 'Sandra_DIVA' <sandra@diva.com.tw>; 'tina_chen' <tina_chen@diva.com.tw>; 'Oliver_Chen 陳冠華' <oliver_chen@diva.com.tw>; '黃振哲_Terry' <terry_huang@diva.com.tw>; 'Mary_Wang 王彥筑' <mary_wang@diva.com.tw>
Subject: RE: MDRAP18EAXAD-W1 with RAP board and Delta PS
Importance: High

Dear Alina,

客戶已來信同意使用國陽的線材, 再請協助幫忙購買30 pcs給客戶作MDRAP18EAXAD-W1樣品測試, 再請幫忙詢問廠商交期為何? 因為2/13有25台待出

Dear Morris,

再請RD幫忙申請cable料號, 另外跑內部的MDRAP18EAXAD-W1 EC流程

物料號碼	物料說明	訂單數量	銷售訂單	銷售訂單項目	銷售訂單交期	工單	交期	備註
1A2A1816E200100	MDRAP18EAXAD-W1	5				1007622	2026/1/30	含3ZAD12V50L2
1A2A1816E200100	MDRAP18EAXAD-W1	25	2000008447	10	2026/1/22	1007653	2026/02/13	改3ZAD12V50L0 並加國陽線材

Thanks & Best Regards

Dennis Liu

DIVA Laboratories, Ltd. | Sales & Marketing Dep.
T:+886-2-2226-8631#245 | E: dennis_liu@diva.com.tw
F:+886-2-2226-2423 | W: www.diva.com.tw
M: +886-937-314-799 | Skype ID: willowdenis
A: 9F., No.351, Sec. 2, Zhongshan Road, Zhonghe District , New Taipei City 235602, Taiwan R.O.C.

From: Lily_Chiu <lily_chiu@diva.com.tw>
Sent: Tuesday, January 13, 2026 2:56 PM
To: 'Dennis' <Dennis_liu@diva.com.tw>; Mary_Wang 王彥筑 <mary_wang@diva.com.tw>
Cc: 'morris_pan潘介翰' <morris_pan@diva.com.tw>; 'Mary_Wang 王彥筑' <mary_wang@diva.com.tw>; 'Chris_Lu 呂姿葶' <chris_lu@diva.com.tw>; Leo_chiang@diva.com.tw; 'Joan_Wang 王尹珏' <joan_wang@diva.com.tw>; 'annie chen' <annie_chen@diva.com.tw>; yvonne_liu@diva.com.tw; 'Miu_Liao' <miu_liao@diva.com.tw>; 'Alina_Lee' <alina_lee@diva.com.tw>; 'Sandra_DIVA' <sandra@diva.com.tw>; 'tina_chen' <tina_chen@diva.com.tw>; 'Oliver_Chen 陳冠華' <oliver_chen@diva.com.tw>; '黃振哲_Terry' <terry_huang@diva.com.tw>
Subject: RE: MDRAP18EAXAD-W1 with RAP board and Delta PS

Dennis

前面30台交期如下，請留意只有5台有adapter

物料號碼	物料說明	訂單數量	銷售訂單	銷售訂單項目	銷售訂單交期	工單	交期	備註
1A2A1816E200100	MDRAP18EAXAD-W1	5				1007622	2026/1/30	含3ZAD12V50L2
1A2A1816E200100	MDRAP18EAXAD-W1	25	2000008447	10	2026/1/22	1007653	2026/02/13	不含3ZAD12V50L2

後面還有90台訂單，EC 請盡快通知結果

Mary

請Pull-in 2/10包材

3MDLDZPA020

3MDLDZPK03A

3MDLDZPK04A

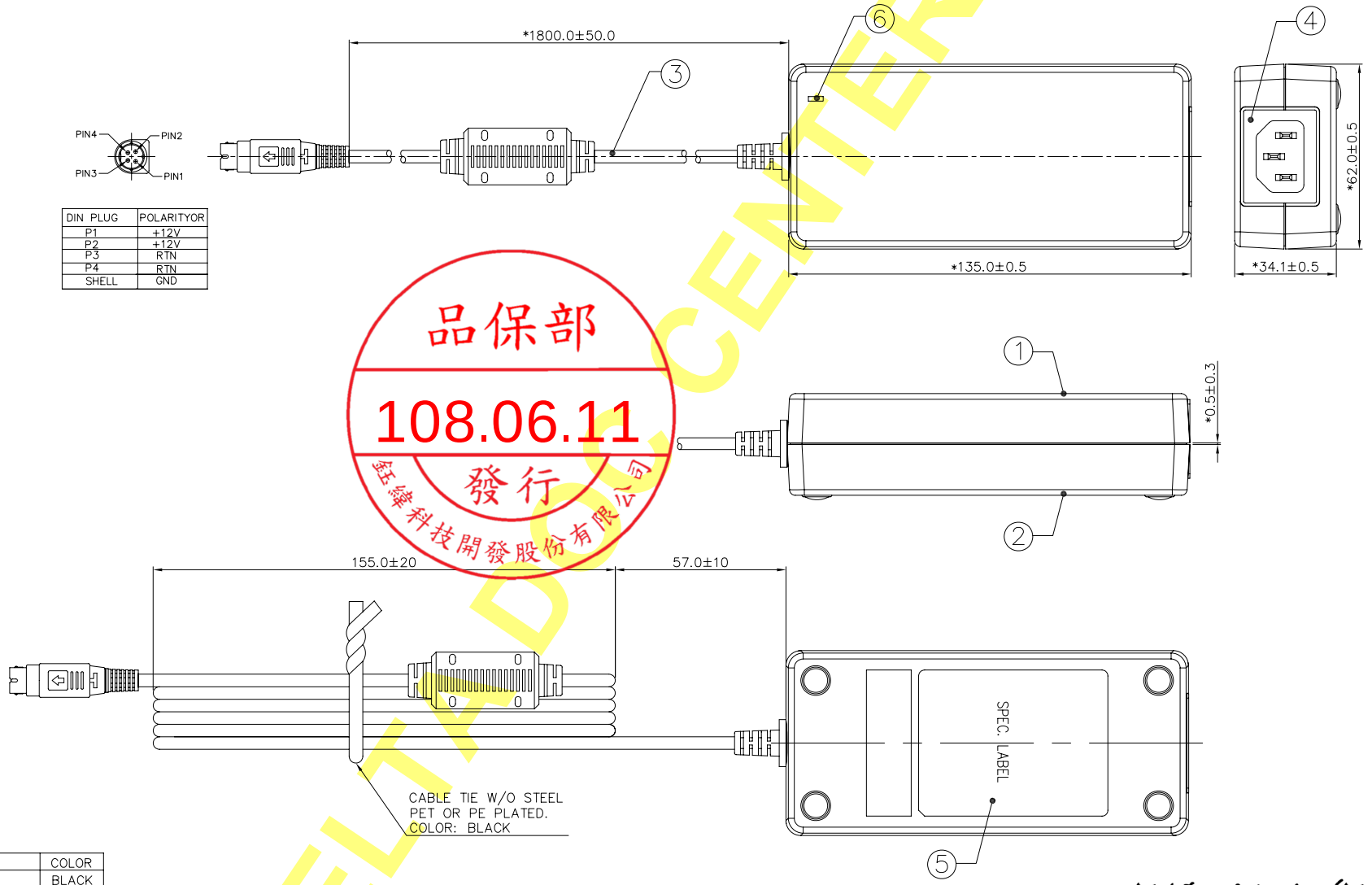

DIN PLUG	POLARITYOR
P1	+12V
P2	+12V
P3	RTN
P4	RTN
SHELL	GND

ITEM	PART NAME	COLOR
1	COVER	BLACK
2	CHASSIS	BLACK
3	POWER CORD	BLACK
4	SOCKET	BLACK
5	LABEL	BLACK
6	LED	GREEN

品保部
108.06.11
發行
鈺緯科技開發股份有限公司

DELTA DOC CENTER

3ZAD12V50L0(Z0213)

台達電子工業股份有限公司
DELTA ELECTRONICS, INC.

Drawn: yvonne 7/16'12
Design: yvonne 7/16'12

THESE DRAWINGS AND SPECIFICATIONS ARE THE PROPERTY OF DELTA ELECTRONICS, INC. AND SHALL NOT BE REPRODUCED OR USED AS THE BASIS FOR THE MANUFACTURE OR SELL OF APPARATUSES OR DEVICES WITHOUT PERMISSION.

THIRD ANGLE PROJECTION

Description: PHYSICAL DIMENSION

DIMENSIONAL TOLERANCES HOLES : ±0.05 ANGLES : ±0.5°

( )	(V)	( )		( )
<30 : ±0.25	DECIMALS	UP~100 : ±0.2	250~300 : ±0.4	UP~600 : ±1.5
>30~100 : ±0.35	X : ±0.3	100~150 : ±0.25	300~350 : ±0.45	600~900 : ±2.4
>100~300 : ±0.5	X.X : ±0.2	150~200 : ±0.3	350~400 : ±0.5	900~OVER : ±3.1
ABOVE 300 : ±0.6	X.XX : ±0.1	200~250 : ±0.35		

A2 SIZE

Part No. MDS-060AAS12 BB

REV. 00

SCALE – | UNIT MM | USED ON MDS-060AAS12 BB

SHEET 2 OF 2 | ISSUE DATE: 7/16'12

FRAME NAME: DF-MEA2H-1R01.DWG

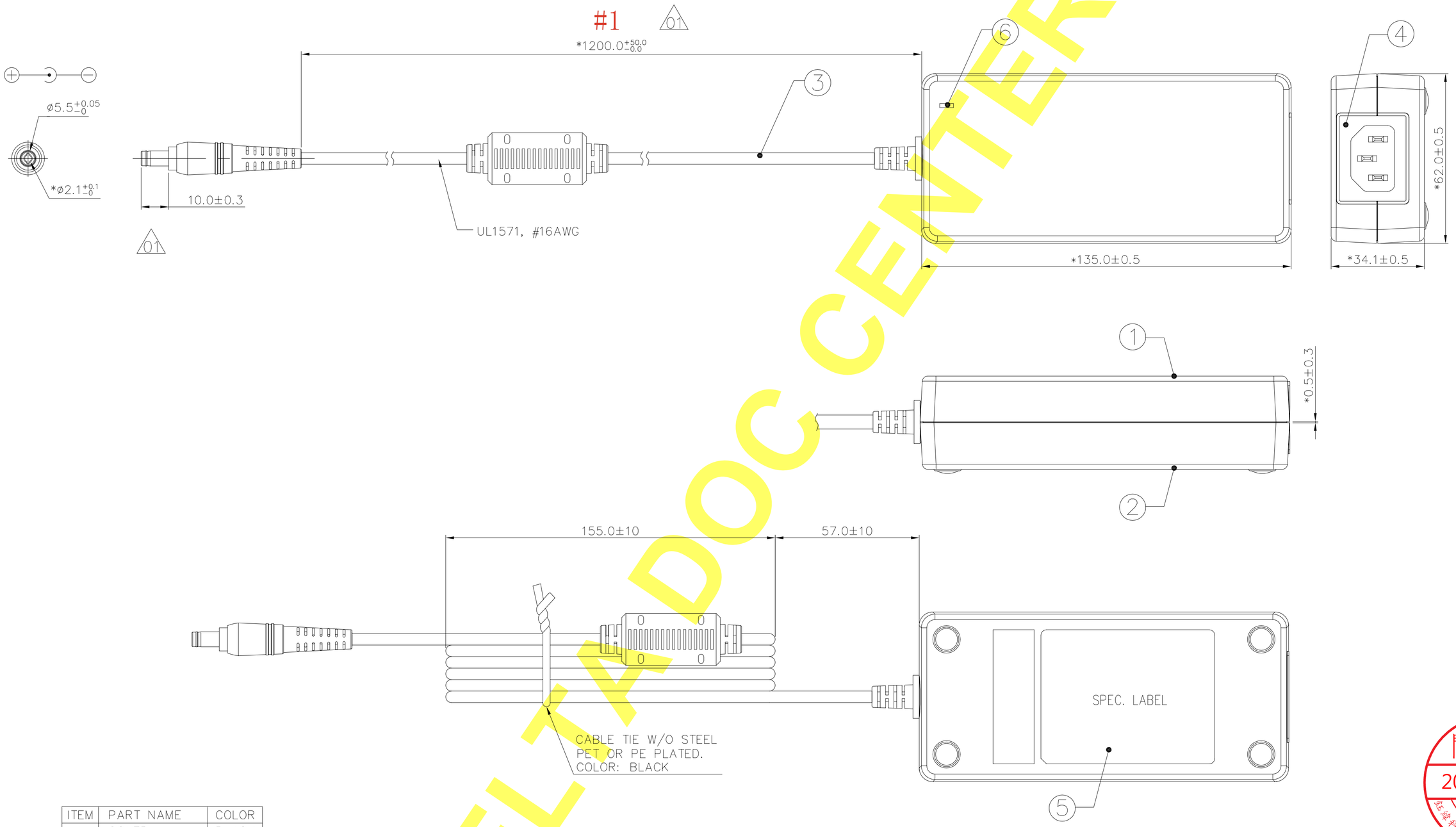

ITEM	PART NAME	COLOR
1	COVER	BLACK
2	CHASSIS	BLACK
3	POWER CORD	BLACK
4	SOCKET	BLACK
5	LABEL	BLACK
6	LED	GREEN

NOTES:

1. PLUG TYPE: BARREL (TUNING FORK).
2. AC SOCKET: IEC320 C14 TYPE.
3. MARKED * MARK MUST BE INSPECTED AND CONTROLLED STRICTLY BY QA.

開發部
2022.08.31
發行
鈺緯科技開發股份有限公司

3ZAD12V50L2(Z0213)

台達電子工業股份有限公司
DELTA ELECTRONICS, INC.

Drawn: TERRY.LIN 03/27'17
Design: TERRY.LIN 03/27'17

THESE DRAWINGS AND SPECIFICATIONS ARE THE PROPERTY OF DELTA ELECTRONICS, INC. AND SHALL NOT BE REPRODUCED OR USED AS THE BASIS FOR THE MANUFACTURE OR SELL OF APPARATUSES OR DEVICES WITHOUT PERMISSION.

THIRD ANGLE PROJECTION

Description: PHYSICAL DIMENSION

DIMENSIONAL TOLERANCES HOLES : ±0.05 ANGLES : ±0.5°

( )		(V)		( )		( )	
<30	: ±0.25	DECIMALS		UP~100	: ±0.2	250~300 : ±0.4	UP~600 : ±1.5
>30~100	: ±0.35	X	: ±0.3	100~150	: ±0.25	300~350 : ±0.45	600~900 : ±2.4
>100~300	: ±0.5	X.X	: ±0.2	150~200	: ±0.3	350~400 : ±0.5	900~OVER : ±3.1
ABOVE 300	: ±0.6	X.XX	: ±0.1	200~250	: ±0.35		

A2 SIZE

Part No. MDS-060AAS12 BM

REV. 01-T

SCALE -- UNIT MM USED ON MDS-060AAS12 BM

SHEET 2 OF 2 ISSUE DATE: 03/27'17

FRAME NAME: DF-MEA2H-1R01.DWG

DELTA DOC CENTER

RoHS

REV.	DESCRIPTION
1	CON1公差變更，國陽料號，圖號切換

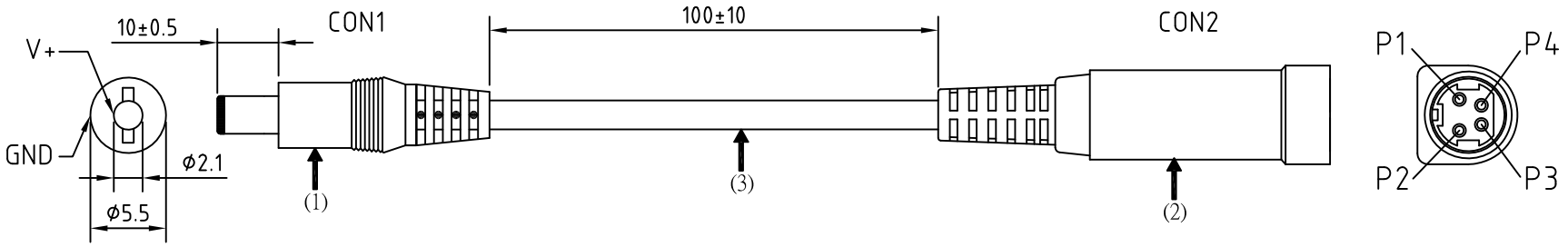

接線圖

CON1	顏色	CON2
內 (V+)	紅	P1
	白	P2
外 (GND)	藍	P3
	黑	P4
	地線	外殼

檢測標準:
絕緣阻抗: 2M ohm
導通阻抗: 10 ohm

TOLERANCE ±0.5 UNLESS SPECIFIC

ITEM	DESCRIPTION	Q'TY	PART NO.	REMARK
6				
5				
4				
3	CABLE	1		UL2464 黑 #18×4C+D+A OD:6.3±0.15mm
2	CON2	1	UT-A001-4SCA	4 PIN POWER DIN FEMALE LOCK
1	CON1	1	P-24	φ5.5×2.1 DC 公, PVC 黑

Unicable Co., Ltd. 國陽電業有限公司
5F., No. 111-33, Sec. 4, San Ho Road., San Chung Dist., New Taipei City, Taiwan
http://www.unicable.com.tw Tel: +886-2-2286-2122 Fax: +886-2-2286-1010

CUSTOMER	鈺緯科技股份有限公司		
PART NO.			
DWG NO.	5UT-004739-00	UNIT	MM
DWN	GINA	REV.	1
CHK	IAN	DATE	2025/12/30

設計變更審查會議記錄

會議名稱	ECN/ECR	日期	2026/01/16	時間	09:00-10:00	地點	801 會議室
會議種類	例會						
主席	Morris	與會人員	Morris/ Kevin				
會議記錄	Kevin	缺席人員	無				

主席指示事項：

No	工作項目	負責人
1.	申請 DC CORD CABLE 料號(DC JACK 4PIN (母頭)轉 DC JACK 2.1φ)	Kevin
2.	1A2A1816E200100 下 EC <1.> ADAPTER 由 3ZAD12V50L2 改成 3ZAD12V50L0 <2.> 新增 DC CORD CABLE 入包材	Kevin

決議事項：

No	工作項目	負責人	狀態
1.	Send EC to notify customer	Kevin	執行

追蹤事項：

No	工作項目	負責人	完成日期	狀態

會議記錄內容：

機種名稱: 1A2A1816E200100_MDRAP18EAXAD-W1

設計變更原因 : Regarding the verification issue,The customer wants to replace the adapter and add a DC CORD CABLE.

設計變更描述: Change Adapter & ADD DC CORD CABLE

導入時程 : Normal

客戶審查 : No Needed

一. 研發課評估:

單位	審查內容	附加文件
EE :	評估變更與硬體設計無關,不會造成硬體安全性影響	無
FW:	經評估變更與軟體設計無關,不會造成軟體安全性影響	無
ME:	經評估變更與機構設計無關,不會造成軟體安全性影響	無
SW:	經評估變更與軟體設計無關,不會造成軟體安全性影響	無
DQE:	經評估變更與 DQE 設計無關,不會造成軟體安全性影響	無

二 結論:

1. 開發單位各部門評估後,此設計變更不會對產品預期用途造成影響,
   設計變更風險審查於風險評估報告中呈現

功能	設計變更內容無關功能影響
性能	設計變更內容,無關產品性能影響
可用性	無影響,沒有使用上的風險
安全性	組裝方式沒有改變, 沒有安全性風險,
法規	經審查,沒有影響法規內容