供货商名称

承认书

SPECIFICATION FOR APPROVAL

客户名称 CUSTOMER NAME: DIVA

客户料号 CUSTOMER NO.: 3MD664ME010 (3K.64602.001) **(M3490)**

产品名称 PRODUCT NAME: FRONT BEZEL (RUG5513AMI,BLACK)

產品型号 PORDUCT TYPYE: RUG5513AMI

文件版本 DOCUMENT VERSION: 00

日期 DATE: 2026.09.14

設計驗證工程課 2026 -09- 14 發行

客户承认签署 APPROVED BY
明泰精密冲压(苏州)有限公司 样品承认专用章

制作 MAKE BY	审核 APPROVED BY	确认 APPROVED

供货商地址及联系方式

明泰精密冲壓（吳江）有限公司

江蘇省蘇州市吳江經濟開發區云梨路 1559 號

TEL 0512-63402268#826

FAX 0512-63403550

目录	
1.	产品规格图面
2.	全尺寸测量报告
3.	GP BOM
4.	GP CheckList
5.	MSDS
6.	QA 检查基准
7.	其它

REV.	DATE	DESCRIPTION	BY	APVD
A	2024-10-09	MODIFY FOR PVT ISSUE AND UPDATE COLOR CHIP DESCRIPTION	Ferris	Laslie

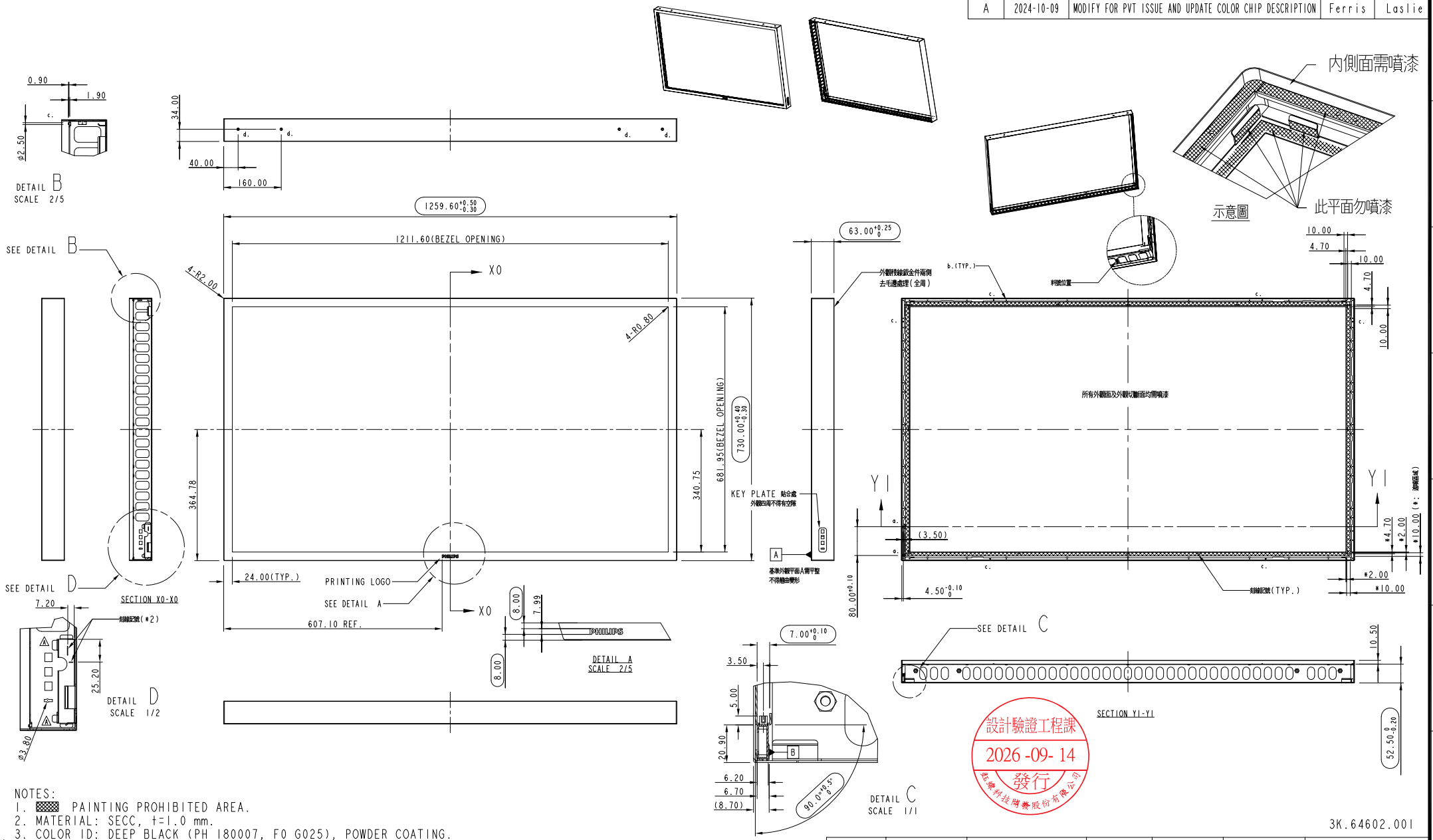

設計驗證工程課
2026 -09- 14
發行
鈺鑫科技開發股份有限公司

NOTES:
1. ▩ PAINTING PROHIBITED AREA.
2. MATERIAL: SECC, t=1.0 mm.
3. COLOR ID: DEEP BLACK (PH 180007, F0 G025), POWDER COATING.
4. QISDA POWDER COATING COLOR CHIP NO.: PH 180007 (METAL).
5. PRINTING LOGO COLOR ID: SILVER METALLIC (PH 111640).
6. a.: M2 STANDOFF(SO) H=5 mm (x2).
7. b.: M3 TAPPING (DOWNWARD THREADED HOLE) (x52).
8. c.: ALIGN PIN Ø2.5, H=1.9 mm (x6).
9. d.: M6 WELD NUT (x4).
10. THE MATERIAL OF M6 WELD NUT: SAE1215 MS, BLUE ZINC PAINTED.
11. THE MATERIAL OF ALL STANDOFFS: SAE1215 MS, BLUE ZINC PAINTED.
12. EVERY M6 THREAD SHALL BE ABLE TO HANDLE AT LEAST A LOAD OF 750N DEFORMATION ALLOWED, WITH NO BREAKING PARTS.
13. IQC INSPECTION DOCUMEMNT NO.: QWI-023.

3K.64602.001

RANGE OF DIMENSION	TOLERANCE CLASS DESIGNATION f	V m	c	THIRD ANGLE PROJECTION	UNITS: mm	SCALE: 1/5	SHEET: 1 OF 1	MODEL NO.: RUG5513AM1
					MATERIAL: SECC, t=1.0		TREATMENT: POWDER COATING	
UP TO 30	±0.10	±0.20	±0.50	DSGD by Ferris Tsai	2024-10-09	PART NAME: FRONT BEZEL		
ABOVE 30~120	±0.15	±0.30	±0.80	CHK by				
ABOVE 120~315	±0.20	±0.50	±1.20	APVD by Laslie Chen	2024-10-09	PART NO.: 3MD664ME010		REV. A
ABOVE 315~1000	±0.30	±0.80	±2.00	APVD No.: M3490	3D FILE NAME: 55_FLEX_SUBASM_BEZEL_DL	DNA Laboratories, Ltd.		
ANGLE ±1° (±1.75/100)								

Qisda

Dimension Approval Sheet

Part No.：3K.64602.001	Material：SECC
Desc.：FRONT BEZEL	Color (or Process)： NA
Model Name：55_FLEX_SUBASM_BEZEL_DL	Date：2024.07.26
Vender：**Mintai**	Drawing Rev. : A

Inspection Gauge：

Caliper ..... (C)	Thickness Gauge ..... (T)	Gauge Block ..... (B)	
Micrometer ..... (M)	Height Gauge ..... (H)	Go. No-Go ..... (G)	
Opt. Comparator ..... (O)	Dial Indicator ..... (D)	Microscope ..... (S)	
Pin Gauge ..... (P)	Flexible Rule ..... (F)	Measuring Tape -------- (E)	

Distribution

R&D	V
QC	V
Purchase	
Vender	V

Item	Check Code	Part Portion	Specification	+Tol	-Tol	Cav. No.	Part Reading/Condition				Judge OK/NG	Remark
							Sample 1	Sample 2	Sample 3	RD check sample		
1			1259.60	0.50	0.30		1259.83	1259.76	1259.87	1259.81	OK	
2			1211.60	0.80	0.80		1211.930	1211.970	1212.090	1211.932	OK	
3-1			2.00	0.20	0.20		2.013	2.032	2.026	2.013	OK	
3-2			2.00	0.20	0.20		2.036	2.029	2.037	2.037	OK	
3-3			2.00	0.20	0.20		2.031	2.026	2.037	2.031	OK	
3-4			2.00	0.20	0.20		2.043	2.037	2.031	2.043	OK	
4-1			0.80	0.20	0.20		0.863	0.819	0.837	0.866	OK	
4-2			0.80	0.20	0.20		0.836	0.841	0.839	0.837	OK	
4-3			0.80	0.20	0.20		0.819	0.837	0.863	0.819	OK	
4-4			0.80	0.20	0.20		0.841	0.839	0.836	0.843	OK	
5			364.78	0.80	0.80		364.910	364.760	365.160	364.910	OK	
6			24.00	0.20	0.20		24.131	24.123	24.161	24.131	OK	
7			8.00	0.20	0.20		8.036	8.103	8.109	8.039	OK	
8			8.00	0.20	0.20		8.109	8.065	8.015	8.109	OK	
9			8.00	0.20	0.20		8.101	8.103	8.073	8.103	OK	
10			340.75	0.80	0.80		341.330	341.260	341.190	341.330	OK	
11			681.95	0.80	0.80		681.930	681.760	681.830	681.931	OK	
12			730.00	0.40	0.30		730.260	730.110	730.190	730.260	OK	
13			63.00	0.25	0.00		63.120	63.110	63.140	63.120	OK	
14			7.00	0. 10	0.00		7.013	7.016	7.019	7.015	OK	
15			10.00	0.20	0.20		10.023	10.036	10.037	10.023	OK	
16			4.70	0.20	0.20		4.801	4.813	4.821	4.801	OK	
17			10.00	0.20	0.20		10.026	10.037	10.069	10.026	OK	
18			4.70	0.20	0.20		4.769	4.801	4.891	4.769	OK	
19			10.00	0.20	0.20		10.103	10.069	10.097	10.104	OK	

Qisda

Dimension Approval Sheet

Part No.：3K.64602.001	Material：SECC
Desc.：FRONT BEZEL	Color (or Process)： NA
Model Name：55_FLEX_SUBASM_BEZEL_DL	Date：2024.07.26
Vender：**Mintai**	Drawing Rev. : A

Inspection Gauge：

Caliper ..... (C)	Thickness Gauge ..... (T)	Gauge Block ..... (B)
Micrometer ..... (M)	Height Gauge ..... (H)	Go. No-Go ..... (G)
Opt. Comparator ..... (O)	Dial Indicator ..... (D)	Microscope ..... (S)
Pin Gauge ..... (P)	Flexible Rule ..... (F)	Measuring Tape -------- (E)

Distribution

R&D	V
QC	V
Purchase	
Vender	V

Item	Check Code	Part Portion	Specification	+Tol	-Tol	Cav. No.	Part Reading/Condition				Judge OK/NG	Remark
							Sample 1	Sample 2	Sample 3	RD check sample		
20			4.70	0.20	0.20		4.869	4.823	4.836	4.867	OK	
21			2.00	0.20	0.20		2.013	2.032	2.026	2.013	OK	
22			10.00	0.20	0.20		10.023	10.036	10.037	10.021	OK	
23			2.00	0.20	0.20		2.011	2.032	2.026	2.013	OK	
24			10.00	0.20	0.20		10.036	10.069	10.071	10.036	OK	
25			10.50	0.20	0.20		10.601	10.596	10.567	10.602	OK	
26			52.50	0.00	0.20		52.431	52.463	52.461	52.431	OK	
27			90.00	0.50	0.00		90.200	90.000	90.300	90.206	OK	
28			20.90	0.20	0.20		20.960	20.970	20.963	20.961	OK	
29			5.00	0.20	0.20		5.103	5.106	5.113	5.103	OK	
30			4.50	0.10	0.00		4.506	4.513	4.519	4.507	OK	
31			80.00	0.10	0.10		80.063	80.037	80.069	80.066	OK	
32			34.00	0.30	0.30		34.206	34.098	34.063	34.206	OK	
33			40.00	0.30	0.30		40.203	40.169	40.166	40.203	OK	
34			160.00	0.50	0.50		160.329	160.371	160.336	160.327	OK	
35			0.90	0.20	0.20		1.030	1.036	1.023	1.030	OK	
36			1.90	0.20	0.20		2.016	2.019	2.031	2.016	OK	
37			2.50	0.20	0.20		2.601	2.603	2.569	2.603	OK	
38			7.20	0.20	0.20		7.236	7.261	7.269	7.238	OK	
39			25.20	0.20	0.20		25.301	25.306	25.296	25.307	OK	
40			3.80	0.20	0.20		3.83	3.81	3.81	3.83	OK	
41			3.50	0.20	0.20		3.516	3.553	3.561	3.567	OK	
42			6.20	0.20	0.20		6.239	6.369	6.371	6.329	OK	
43			6.70	0.20	0.20		6.711	6.769	6.801	6.809	OK	
44			8.70	0.20	0.20		8.736	8.776	8.791	8.793	OK	

Initiator: Niuhuan Review By:Machuangong Approved By: DZUA/Ferris Tsai 0729 2024

AP_GP BOM Report

Qisda P/N	3K.64602.001
Qisda Item description	BEZEL FRONT RUG5513AMI
Maker	Mingtaai
Maker P/N	3K.64602.001
Create date	2024/10/09

Component type	Description	Supplier	Subpart type	Subpart Description	Subpart Supplier	Sample Description	Remark	Report No.	Test Date	Cd	Pb	Hg	Cr6+	PBBs/PBDEs	Br	Cl	Br+Cl	DIBP	DEHP	BBP	DBP	F	I	Exemptions
Ink/Paint/Pigment	油墨 Black C, Yellow C,White C, Blue C, Greem C, Magenta C ·	鼎力鑫	Ink/Paint	油墨 Black C, Yellow C,White C, Blue C, Greem C, Magenta C ·	鼎力鑫	白色墨水	鼎力鑫（原料商）仁荣（代理商）	A2230454493101001E	2023/09/04	N.D	N.D	N.D	N.D	N.D	N.D	N.D	N.D	N.D	N.D	N.D	N.D	N.D	N.D	
Ink/Paint/Pigment	黑色,白色,紅色,黃色,綠色,藍色,紫色,灰色,棕色,銀色 等混合物	厚邦	Ink/Paint	黑色,白色,紅色,黃色,綠色,藍色,紫色,灰色,棕色,銀色 等混合物	厚邦	彩色粉末	彩色粉末	SZXEC23001076002_1	2023/06/06	N.D	N.D	N.D	N.D	N.D				N.D	N.D	N.D	N.D			
Metal part	1215	庆盈	Metal part - Steel alloy	环保快削钢1215MS	昆山庆盈	灰色表面金属	1215	SHAEC24003060604	2024/02/27	N.D	N.D	N.D	N.D	N.D				N.D	N.D	N.D	N.D			
Metal part	SECC	宝钢	Metal part - Steel alloy	镀锌钢板	宝钢	灰色表屬金屬	SECC	SHAEC23005469906	2023/05/17	N.D	N.D	N.D	N.D	N.D				N.D	N.D	N.D	N.D			
Plating	三价铬蓝锌水	吉和昌	Plating	三价铬蓝锌水	吉和昌	深绿色液体	三价铬蓝锌水	CANEC24002793613	2024/02/27	N.D	N.D	N.D	N.D	N.D				N.D	N.D	N.D	N.D			
Summary data										N.D	N.D	N.D	N.D	N.D	N.D	N.D	N.D	N.D	N.D	N.D	N.D	N.D	N.D	

明泰精密沖壓（吳江）有限公司

成品檢驗標准 (SIP)

客　戶	佳世达
品　名	3K.64602.001
版　次	00
工　序	FQC/OQC

序號	變更記錄	制定日期	版次
1	新版本	2024.01.09	00
2			

序號	檢驗重点
1	取产品依据AQL0.4抽样标准进行检验，结构与图纸比对，
	如有疑问与客户样品进行比对确认；
2	切边毛刺高度不可超出材料厚度的5%，毛刺侧边要在内侧；
3	外观检验：不可有多料、少料、变形、脏污、油污、灰尘、手印、氧化现象
4	攻牙孔，M3*0.5牙规检验要OK；
5	前框不可有掉漆漏底材现象；
6	前框拐角处喷漆要均匀、攻牙孔内不可有遗漆，烤漆不可堵孔等现象；
7	前框按键孔不可有毛边、毛丝等不良现象；
8	前盖处不可有磕伤、碰伤、划伤等不良现象；
9	前盖螺牙重新攻牙后料屑一定要吹干净、吹不干净装了panel.会造成panel不良
10	每根M6螺纹应能承受至少750N的变形载荷，且无断裂部件。
11	包装方式依SOP要求包装，不可多装、短装、包装不符现象；
12	重点尺寸依右图标注管控；
	檢查環境條件
	視力：1.0以上。
1	照度：500-800 lux。
2	光源：白熱光，直射日光除外。
3	光源方向與檢測距離：檢驗時距離產品60mm光源垂直
4	于零件，檢查者于±60度範圍內進行檢測。

文件管制章	文件編號		
	核准	審核	制作
		马传功	牛 欢



前框攻牙孔，牙规检验要OK



前框不可掉漆漏底材



拐角处喷漆要均匀



攻牙孔不可油漆



前盖不可磕伤

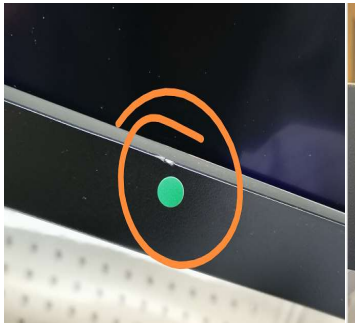

前盖不可磕伤



烤漆不可堵孔

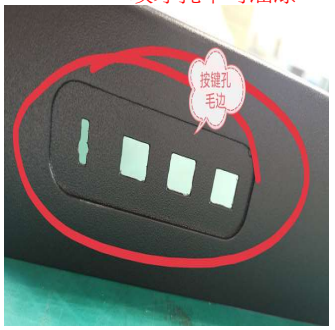

烤漆不可堵孔 按键孔不可有毛丝





结构比对

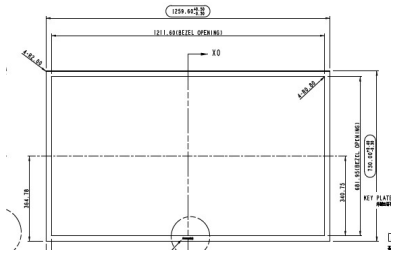

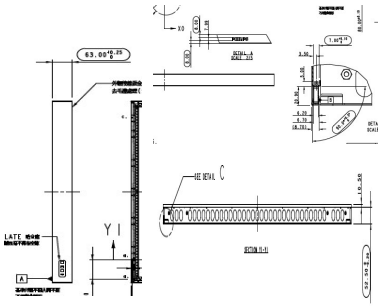

序號	規格	公差	測量儀器	序號	規格	公差	測量儀器	異常記錄		
								序 號	發生日期	不良現象
1	**1259.60**	+0.5/-0.3	卡尺	6	**7.00**	+0.1/-0				
2	**730.00**	+0.4/-0.3	卡尺	7	**90.0**	+0.5/-0				
3	**63.00**	+0.25/-0	卡尺	8	**52.5**	+0/-0.2				
4	**8.00**	±0.2	卡尺							
5	**8.00**	±0.2	卡尺							